Mercato Italiano

MANUALE UTENTE

K3-F RT

D.Lgs. 127/2015

CUSTOM®

CUSTOM S.p.A.
Via Berettine 2/B
43010 Fontevivo (PARMA) - Italy
Tel. : +39 0521-680111
Fax : +39 0521-610701
http: www.custom.biz

Assistenza Tecnica Clienti:
www.custom4u.it

© 2020 CUSTOM S.p.A. – Italy. Tutti i diritti riservati. È vietata la riproduzione totale o parziale del presente manuale in qualsiasi forma, sia essa cartacea o informatica. CUSTOM S.p.A. e le risorse impiegate nella realizzazione del manuale, non si assumono nessuna responsabilità derivante dall'utilizzo dello stesso, garantendo che le informazioni contenute nel manuale sono state accuratamente verificate. Ogni suggerimento riguardo ad eventuali errori riscontrati o a possibili miglioramenti sarà particolarmente apprezzato. I prodotti sono soggetti ad un continuo controllo e miglioramento, pertanto CUSTOM S.p.A. si riserva di modificare le informazioni contenute nel manuale senza preavviso.

I contenuti multimediali pre/installati sono coperti da Copyright CUSTOM S.p.A. Altre società e altri nomi di prodotti qui menzionati sono marchi delle rispettive società.
La citazione di prodotti di terze parti è a solo scopo informativo e non costituisce alcun impegno o raccomandazione. CUSTOM S.p.A. declina ogni responsabilità riguardo l'uso e le prestazioni di questi prodotti.

LE IMMAGINI UTILIZZATE NEL PRESENTE MANUALE RIVESTONO PURO SCOPO ESEMPLIFICATIVO E POTREBBERO NON RIPRODURRE FEDELMENTE IL MODELLO DESCRITTO.

SE NON DIVERSAMENTE SPECIFICATO, LE INFORMAZIONI FORNITE NEL PRESENTE MANUALE SONO VALIDE PER TUTTI I MODELLI IN PRODUZIONE AL MOMENTO DELL'EMISSIONE DI QUESTO DOCUMENTO.

AVVERTENZE GENERALI

CUSTOM S.p.A. declina ogni responsabilità per sinistri od ogni qualsivoglia inconveniente, a persone o cose, derivanti da manomissioni, modifiche strutturali o funzionali, installazione non idonea o non correttamente eseguita, ambientazione non idonea alle protezioni o climatizzazioni richieste, carenze di manutenzione o di verifiche periodiche o di riparazioni in ogni caso non correttamente eseguite.

INFORMAZIONI GENERALI SULLA SICUREZZA

Si richiama l'attenzione sulle seguenti azioni che possono compromettere la conformità e le caratteristiche del prodotto:

- Leggete e conservate le istruzioni seguenti;
- Seguite tutti gli avvisi e le istruzioni indicate sul dispositivo.
- Non collocate il dispositivo su una superficie instabile perché potrebbe cadere e danneggiarsi seriamente.
- Non collocate il dispositivo su superfici morbide o in ambienti che non garantiscono la necessaria ventilazione.
- Non fissare in maniera indissolubile un prodotto o i suoi accessori come gli alimentatori se non specificatamente previsto da questo manuale.
- Collocate il dispositivo in modo da evitare che i cavi ad esso collegati possano essere danneggiati.
- [Solo apparecchiature OEM] L'apparecchiatura deve essere installata all'interno di un chiosco o sistema che fornisca protezione meccanica, elettrica, antifuoco.
- L'impianto di rete deve essere conforme alle norme in vigore nel Paese in cui si intende installare l'apparecchiatura.
- Assicurarsi che nel luogo in cui si vuole installare il dispositivo, vi sia una presa di corrente facilmente accessibile e di capacità non inferiore ai 10A.
- Accertarsi che il cavo di rete in dotazione all'apparecchiatura, o che si intende utilizzare, sia compatibile con la presa disponibile nell'impianto.
- Assicuratevi che l'impianto elettrico che alimenta il dispositivo sia provvisto del conduttore di terra e che sia protetto da interruttore differenziale.
- Prima di ogni operazione di manutenzione scollegare il cavo alimentazione.
- Utilizzate il tipo di alimentazione elettrica indicato sull'etichetta del dispositivo.
- L'alimentazione alla stampante deve essere fornita da un alimentatore di tipo SELV (definizione IEC60950-1 seconda edizione).
- [Solo apparecchiature DESK] L'alimentazione all'apparecchiatura deve essere fornita da un alimentatore di tipo approvato da CUSTOM S.p.A.
- Rispettare l'intervallo operativo dell'apparecchiatura e dei componenti accessori.
- Non ostruite le aperture per la ventilazione.
- Non introducete oggetti all'interno del dispositivo in quanto essi possono cortocircuitare o danneggiare parti che potrebbero comprometterne il funzionamento.
- Non intervenite personalmente sul dispositivo, eccetto che per le operazioni di ordinaria manutenzione, espressamente riportate nel manuale utente.
- L'apparecchiatura deve essere accessibile nelle sue componenti solamente a personale autorizzato ed addestrato.
- Eseguire periodicamente la manutenzione ordinaria del dispositivo al fine di evitare che accumuli di sporcizia possano compromettere il corretto e sicuro funzionamento dell'unità.
- Non toccare la linea di riscaldamento della testina a mani nude o con oggetti metallici. Non eseguire operazioni all'interno della stampante subito dopo la stampa, perché la testina ed il motore possono raggiungere temperature molto elevate.
- Utilizzare materiali di consumo consigliati o approvati da CUSTOM S.p.A.

IL MARCHIO CE APPLICATO AL PRODOTTO CERTIFICA CHE IL PRODOTTO STESSO SODDISFA I REQUISITI BASE DI SICUREZZA.

Il dispositivo soddisfa i requisiti essenziali di Compatibilità Elettromagnetica e di Sicurezza Elettrica previsti dalle direttive 2014/30/UE e 2014/35/UE in quanto progettata in conformità alle prescrizioni delle seguenti Norme:

- EN 55032 *(Limits and methods of measurements of radio disturbance characteristics of Information Technology Equipment)*
- EN 55024 *(Information Technology Equipment – Immunity characteristics – Limits and methods of measurement)*
- EN 60950-1 *(Safety of information equipment including electrical business equipment)*

Il dispositivo soddisfa i requisiti essenziali della Direttiva 2014/53/UE per le apparecchiature dotate di moduli emettitori intenzionali di onde radio La Dichiarazione di Conformità e le altre certificazioni disponibili, possono essere scaricate dal sito www.custom4u.it.

INDICAZIONI PER LO SMALTIMENTO DEL PRODOTTO

Il simbolo del bidone barrato sta ad indicare che lo smaltimento del dispositivo NON deve essere eseguito attraverso il normale ciclo di smaltimento dei rifiuti. Per informazioni maggiormente dettagliate sul riciclaggio di questo prodotto, fare riferimento alle indicazioni dell'autorità del vostro Paese per lo smaltimento di questi prodotti.

- Non smaltire queste apparecchiature come rifiuto municipale solido misto ma effettuare una raccolta separata.
- Il reimpiego o il corretto riciclaggio delle AEE è utile a preservare l'ambiente e la salute umana stessa.
- Secondo la Direttiva europea WEEE 2012/19/UE sono disponibili specifici centri di raccolta a cui consegnare i rifiuti di apparecchiature elettriche ed elettroniche, ed è altresì possibile riconsegnare l'apparecchiatura al distributore all'atto dell'acquisto di una nuova equivalente.
- La pubblica amministrazione ed i produttori di AEE sono impegnati ad agevolare i processi di reimpiego e recupero dei RAEE attraverso l'organizzazione delle attività di raccolta e attraverso l'utilizzo di opportuni accorgimenti progettuali.
- La legge punisce con opportune sanzioni chi smaltisce abusivamente i RAEE.

Il formato usato per questo manuale migliora l'uso di risorse naturali riducendo la quantità di carta necessaria per stampare questa copia.

SOMMARIO

1 INTRODUZIONE 9

2 IDENTIFICAZIONE DEI MODELLI 11

3 DESCRIZIONE 13
3.1 Contenuto della confezione 13
3.2 Parti del dispositivo 15
3.3 Etichetta di prodotto 19
3.4 Segnalazioni di stato 20
3.5 Tastiera 21
3.6 Sostituzione etichette 24
3.7 Funzioni associate ai tasti 25
3.8 Il display 31
3.9 Gli assetti operativi 32

4 INSTALLAZIONE 33
4.1 Fissaggio a parete 33

5 FUNZIONAMENTO 41
5.1 Collegamenti 41
5.2 Preparazione del sistema pilotato da PC 42
5.3 Preparazione del sistema pilotato con tastiera e display 43
5.4 Documenti 44
5.5 Servizi via Ethernet 47
5.6 Accensione e spegnimento 48
5.7 Apertura coperchio 49
5.8 Caricamento del rotolo carta 50
5.9 Sostituzione della memoria di dettaglio 51
5.10 Regolazione data 53
5.11 Regolazione orario 54
5.12 Caricamento icone grafiche 55
5.13 Consultazione della memoria di dettaglio da PC 59
5.14 Configurazione da file 60
5.15 Salvataggio dell'ultimo scontrino emesso 62
5.16 Utilizzo del menù di servizio 64

6 MANUTENZIONE 67
6.1 Inceppamento della taglierina 67
6.2 Pianificazione pulizia 68
6.3 Pulizia 69

7 RAPPORTI STATISTICI E GESTIONALI 75
7.1 Informazioni generali 75
7.2 Tabella letture 76

8 CHIUSURE / AZZERAMENTI 83
8.1 Informazioni generali 83
8.2 Tabella azzeramenti 83

9 PROGRAMMAZIONI 85
9.1 Informazioni generali 85
9.2 Programmazioni generali 86
9.3 Gestione reparti 92
9.4 PLU 95
9.5 Gestione clienti 97
9.6 Gestione sconti e maggiorazioni 99
9.7 Gestione operazioni di cassa 101
9.8 Configurazione comunicazione PC 104
9.9 Varianti grafiche negli scontrini 107
9.10 Servizi telematici 108

10 SERVIZI TELEMATICI 111
10.1 Periodo inattivo 111
10.2 Dati telematici 113
10.3 Gestione file XML sospesi 115
10.4 Ventilazione IVA 120
10.5 Verifica connessioni 121
10.6 Aggiornamento del firmware da remoto 122

11 FUNZIONI ADDIZIONALI 125
11.1 Avanzamento carta (F010) 125
11.2 Selezione del cliente (F131) 125
11.3 Scontrino intestato 126
11.4 Fattura (F030) 128
11.5 Interrogazione valore PLU 130
11.6 Modalità demo 131

12 REGISTRAZIONE ARTICOLI 135
12.1 Vendite su Reparto o su PLU 135
12.2 Reparti 135
12.3 Tasto reparto generico (F700) 137
12.4 PLU 138
12.5 Acquisizione PLU da barcode 139
12.6 PLU bilancia 139
12.7 Tasto PLU generico (F062) 140

13 MODIFICATORI 141
13.1 Annullo scontrino (F007) 141
13.2 Annulli (F008) 142
13.3 Storno (F026) 143
13.4 Documento di annullo (F032) 144
13.5 Documento di reso (F031) 146
13.6 Sconto percentuale 149
13.7 Maggiorazione percentuale 151
13.8 Sconto valore 153
13.9 Maggiorazione valore 155

14 PAGAMENTI 157
14.1 Contanti (F102) 158
14.2 Credito (F100) 160
14.3 Assegno (F099) 161
14.4 Buoni pasto (F901) 162
14.5 Carta di credito (F104) 163
14.6 Bancomat (F908) 164
14.7 Pagamenti programmabili (F909, F910) 165
14.8 Pagamento misto 166
14.9 Cambio valuta 167

15 FUNZIONI SPECIALI 169
15.1 Copia scontrino 169
15.2 Scontrino regalo 169
15.3 Versamenti in cassa (F098) 170
15.4 Prelievi di cassa (F097) 171
15.5 Recupero credito (F127) 172
15.6 Le funzioni multiple, macro (F365, F366, F367, F368, F369) 173
15.7 Funzione multiscontrino (F096) 174
15.8 Azzeramento fiscale (F022) 175
15.9 Sblocco limite reparto (F129) 176
15.10 Luminosità display cliente (F122) 176
15.11 Luminosità display operatore (F108) 177

16 ESEMPI 179
16.1 Esempi di chiusura fiscale 179
16.2 Esempio di riconfigurazione tasto 182
16.3 Esempio di personalizzazione sconto/maggiorazione 184
16.4 Esempio di funzione multipla (macro) 187
16.5 Esempio di cambio valuta 189

17 SPECIFICHE 191
17.1 Specifiche hardware 191
17.2 Dimensioni dispositivo 194
17.3 Dimensioni alimentatore e cavo di alimentazione 198

1 INTRODUZIONE

Questo manuale utente è suddiviso in sezioni e capitoli. Ogni capitolo è raggiungibile dal sommario collocato all'inizio di questo documento. Il sommario è raggiungibile tramite il pulsante presente in ogni pagina come illustrato nello schema seguente.

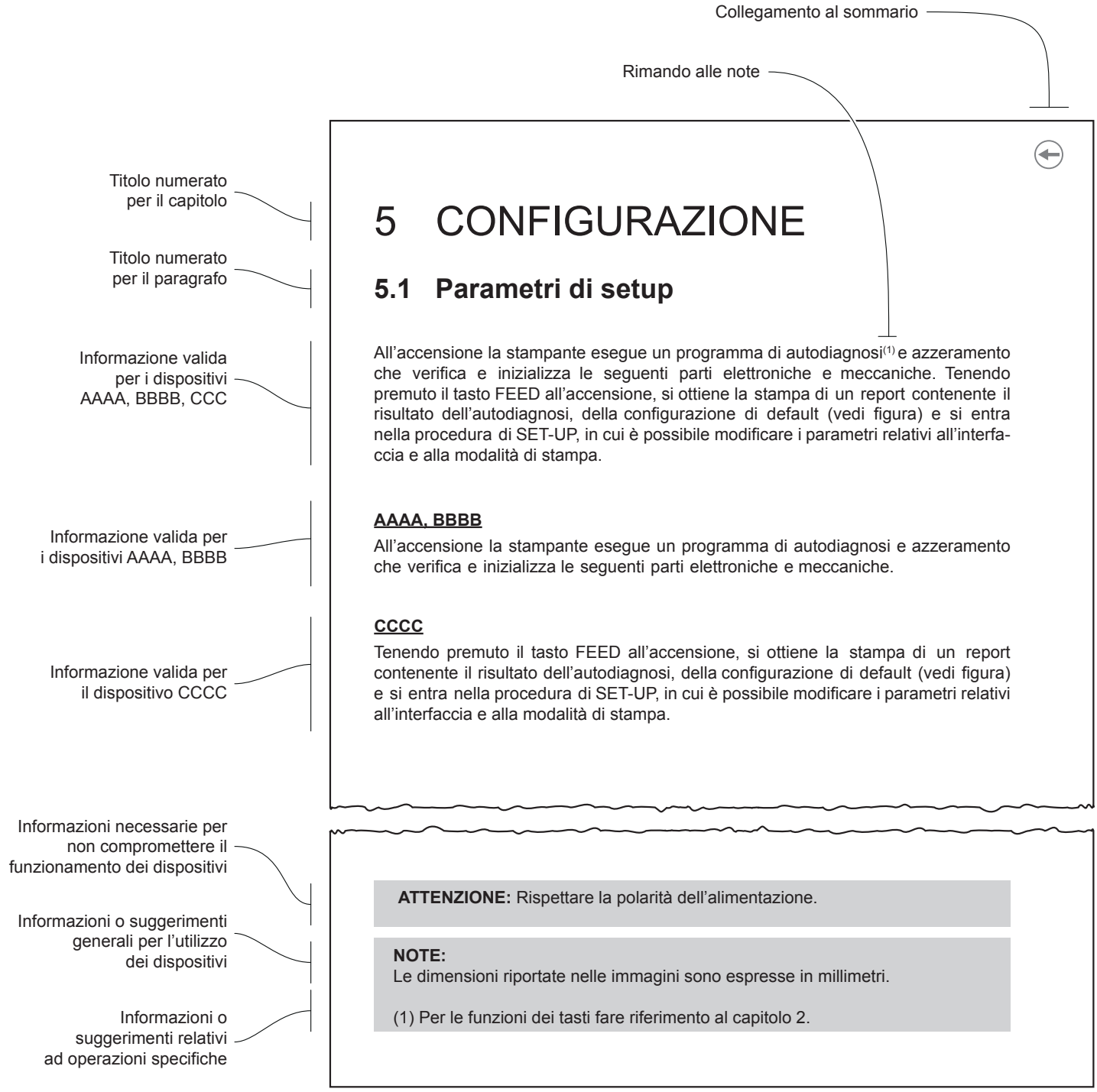

2 IDENTIFICAZIONE DEI MODELLI

Se la procedura o le istruzioni sono valide per un preciso modello, esso viene indicato con la nomenclatura della seguente tabella. Le procedure o le istruzioni che non riportano alcun modello si intendono valide per tutti i modelli elencati nella seguente tabella.

NOMENCLATURA	DESCRIZIONE
K3-F RT STD	K3-F RT configurazione base (senza display lato cliente)
K3-F RT DSP	K3-F RT configurazione con display lato cliente

3 DESCRIZIONE

3.1 Contenuto della confezione

Rimuovere tutto il contenuto della confezione (vedere immagini seguenti), facendo attenzione a non danneggiare il materiale di imballaggio al fine di utilizzarlo per trasporti futuri.
Assicurarsi che vi siano i componenti illustrati in seguito e che non siano danneggiati. In caso contrario, contattare il servizio di assistenza.

K3-F RT STD

1. Adattatore CA
2. Cavo di alimentazione CA
3. Documentazione (guida rapida, guida segnalazioni di stato, foglio garanzia)
4. Dispositivo
5. Cavo seriale RJ45/DB9
6. Memoria di dettaglio (già inserita nell'alloggiamento)

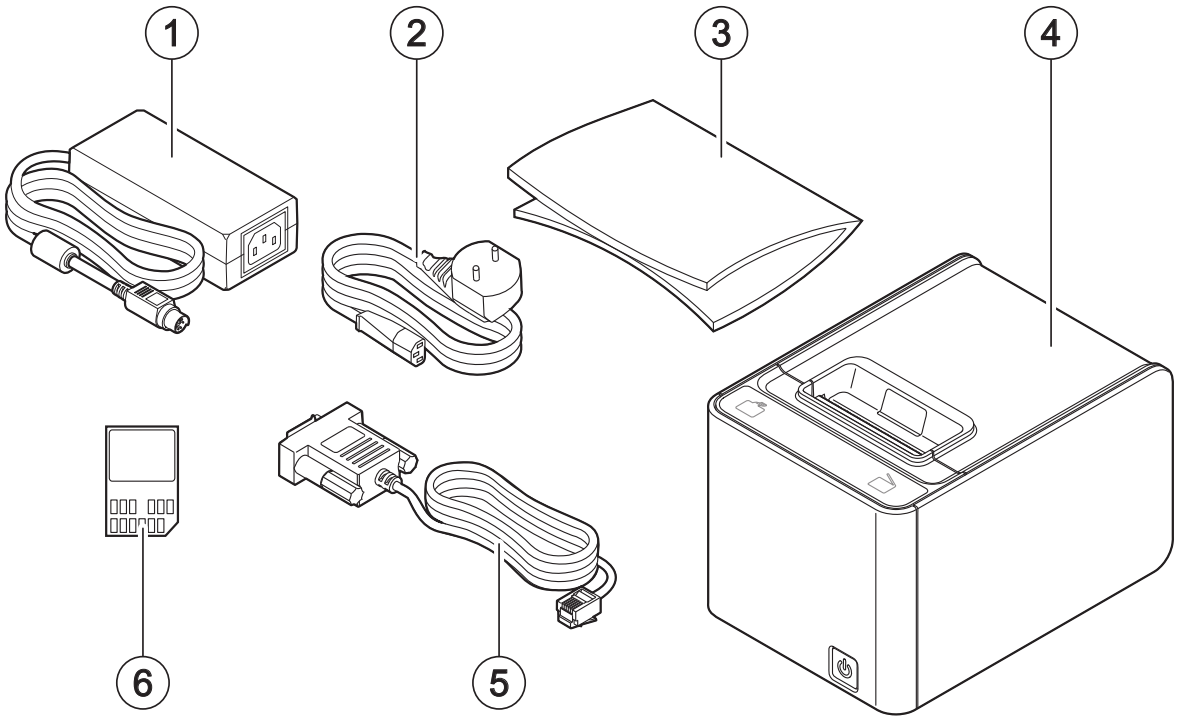

K3-F RT DSP

	con display	con display e kit cavi
1. Adattatore CA	•	
2. Cavo di alimentazione CA	•	
3. Cavo seriale RJ45/DB9	•	
4. Dispositivo	•	•
5. Documentazione (guida rapida, guida segnalazioni di stato, foglio garanzia)	•	•
6. Cavo seriale RJ45/RJ45		•
7. Cavo alimentazione DIN/DIN		•
8. Memoria di dettaglio (già inserita nell'alloggiamento)	•	•

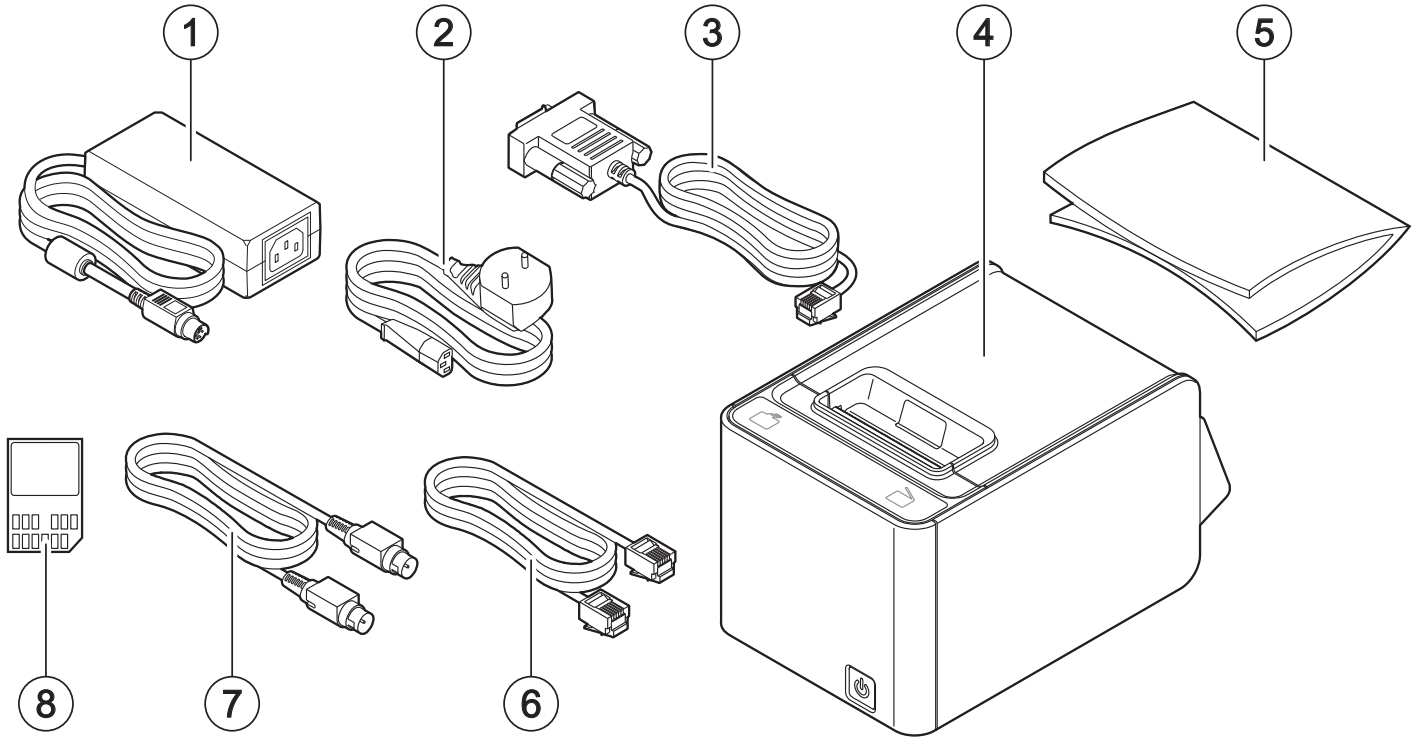

3.2 Parti del dispositivo

K3-F RT STD

1. Coperchio vano carta
2. Pulsante di servizio per apertura coperchio
3. Uscita carta con strapperina manuale
4. Tasto FEED
5. Tasto OPEN
6. Sigillo fiscale
7. Memoria di dettaglio
8. Coperchio frontale
9. Tasto ON/OFF
10. Porta di alimentazione
11. Porta per cassetto rendiresto
12. Porta seriale RS232
13. Porta USB tipo B
14. Porta USB tipo A
15. Porta Ethernet (1)
16. Porta per display esterno
17. Leve di apertura coperchio cavi
18. Coperchio cavi
19. Pulsante di sblocco coperchio frontale
20. Tastiera 30 tasti con vassoio (opzionale)

ATTENZIONE:
(1) Utilizzare la porta Ethernet preferibilmente con switch/hub AUTO MDI-X o AUTOSENSE. In caso contrario utilizzare un cavo diritto (pin-to-pin) per il collegamento con switch/hub non AUTOSENSE e un cavo cross per il collegamento al PC.

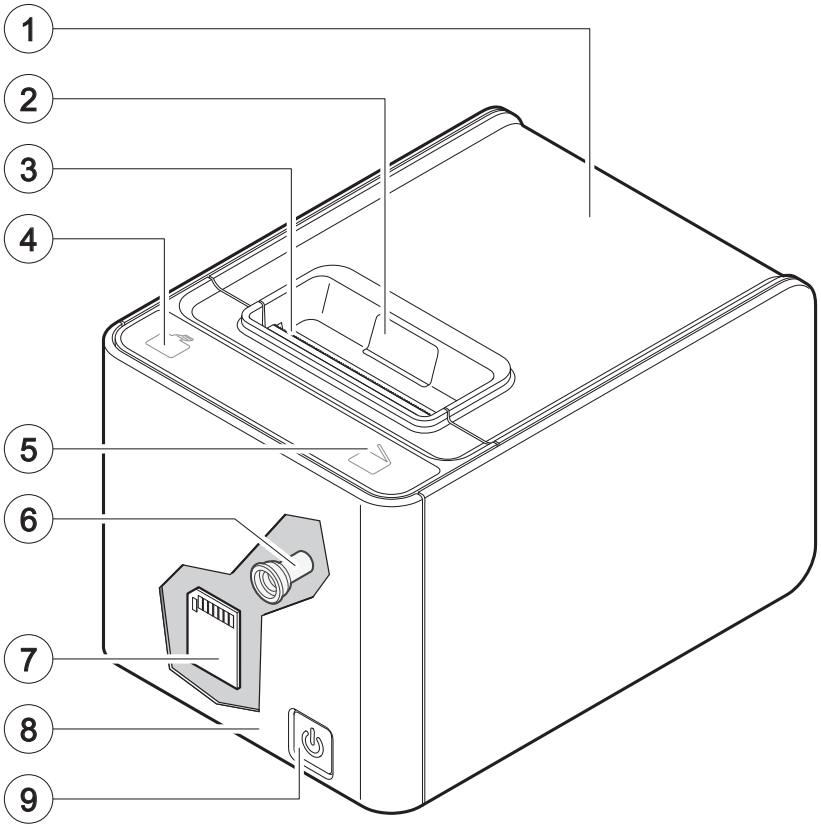

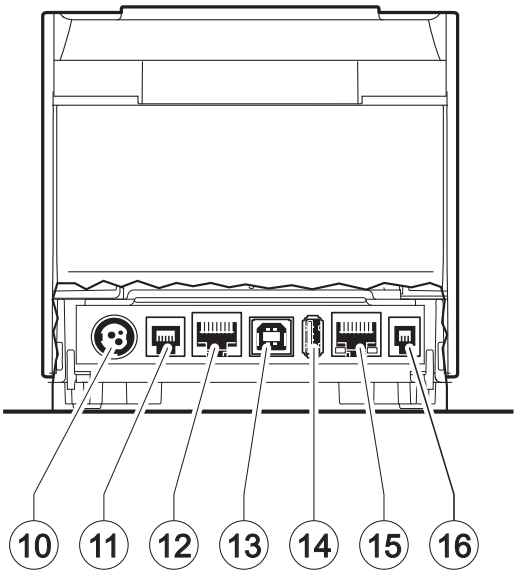

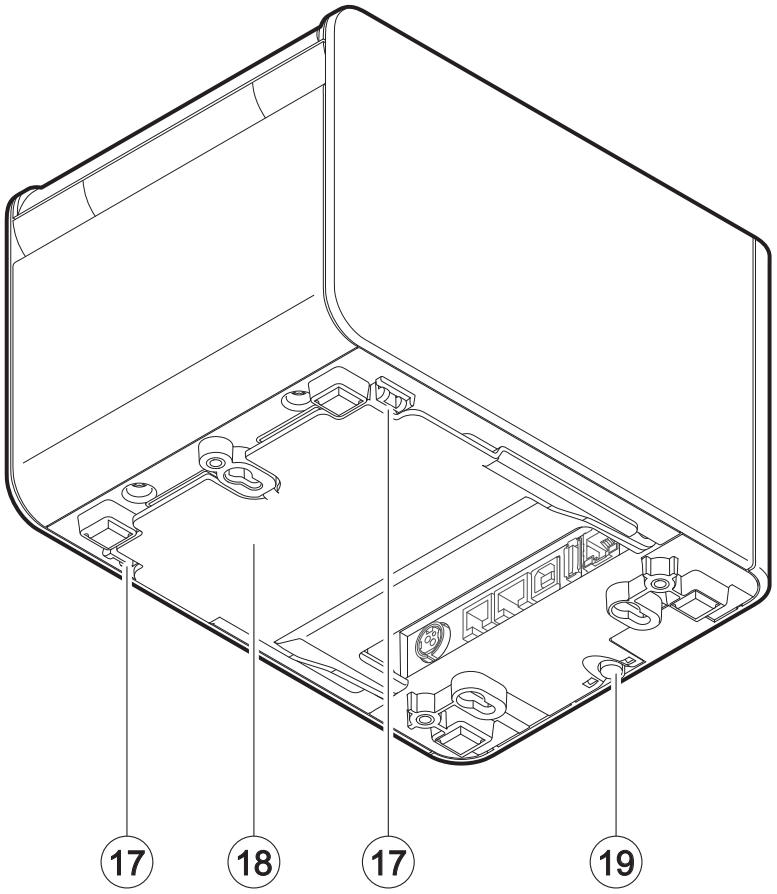
17
18
17
19

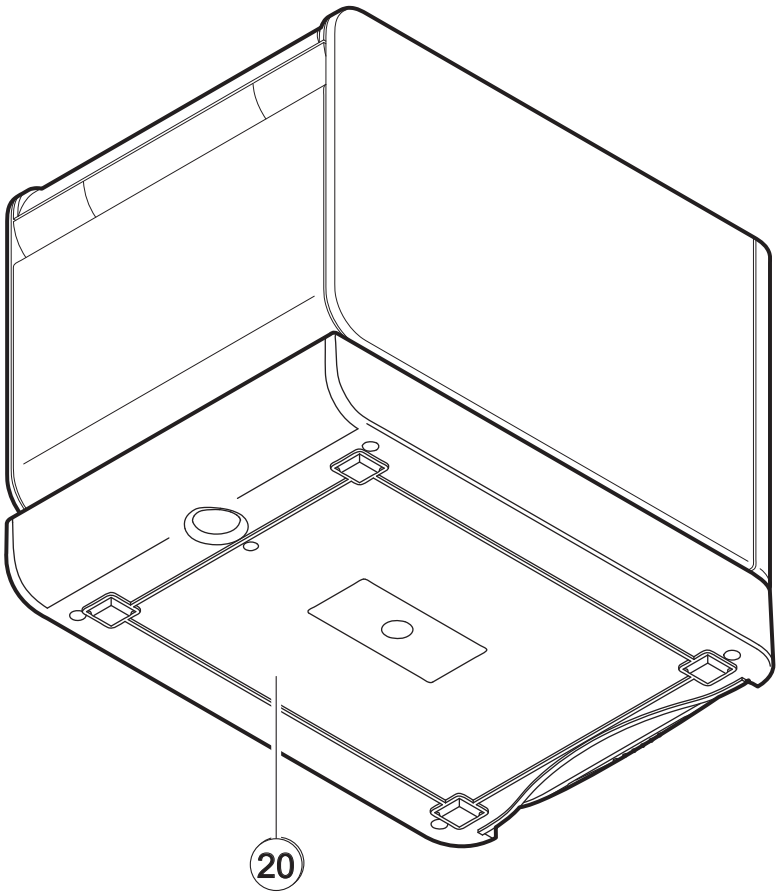
20

K3-F RT DSP

1. Coperchio vano carta
2. Pulsante di servizio per apertura coperchio
3. Uscita carta con strapperina manuale
4. Tasto FEED
5. Tasto OPEN
6. Sigillo fiscale
7. Memoria di dettaglio
8. Coperchio frontale
9. Tasto ON/OFF
10. Porta di alimentazione
11. Porta per cassetto rendiresto
12. Porta seriale RS232
13. Porta USB tipo B
14. Porta USB tipo A
15. Porta Ethernet (1)
16. Porta per display esterno
17. Display integrato lato cliente (opzionale)
18. Leve di apertura coperchio cavi
19. Coperchio cavi
20. Pulsante di sblocco coperchio frontale
21. Tastiera 30 tasti con vassoio (opzionale)

ATTENZIONE:
(1) Utilizzare la porta Ethernet preferibilmente con switch/hub AUTO MDI-X o AUTOSENSE. In caso contrario utilizzare un cavo diritto (pin-to-pin) per il collegamento con switch/hub non AUTOSENSE e un cavo cross per il collegamento al PC.

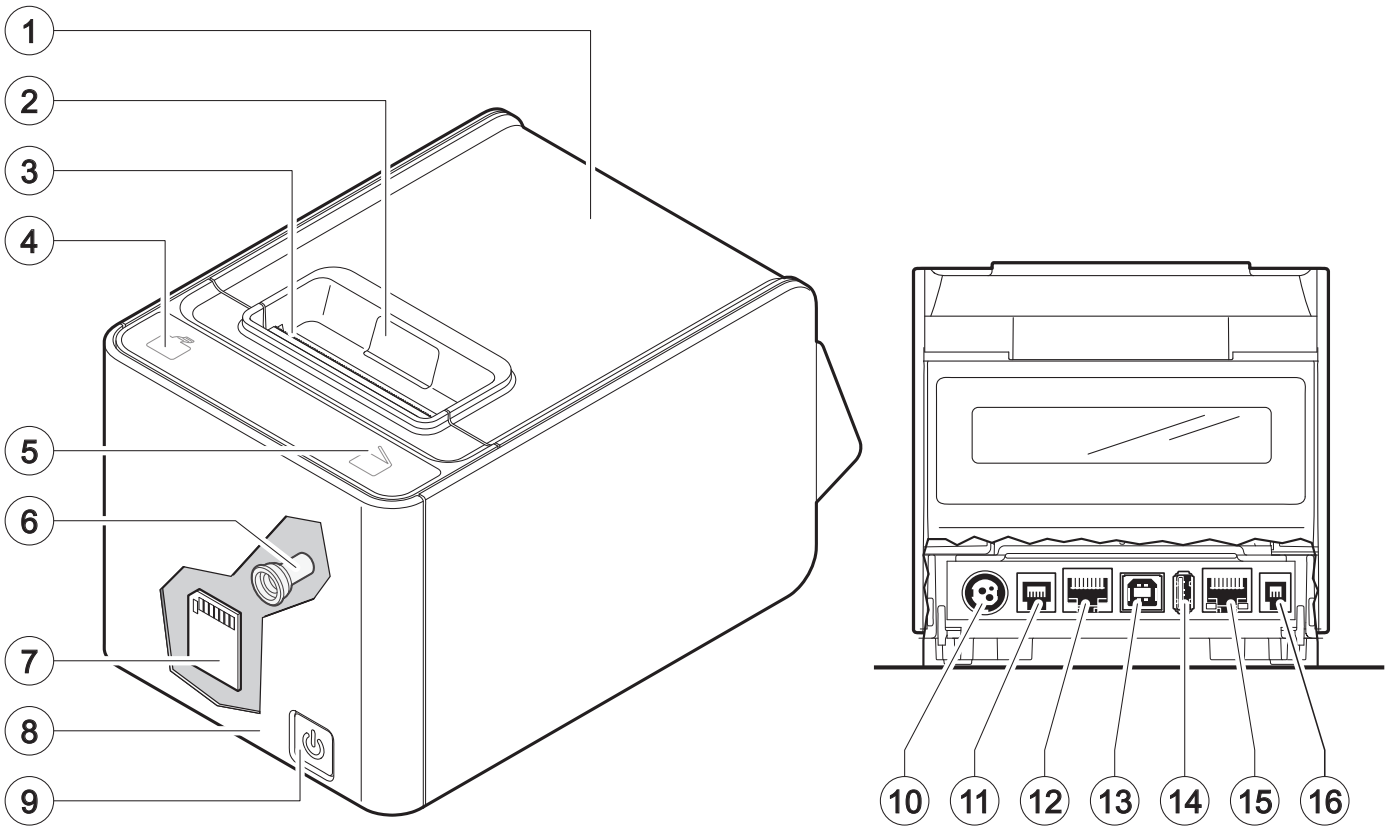

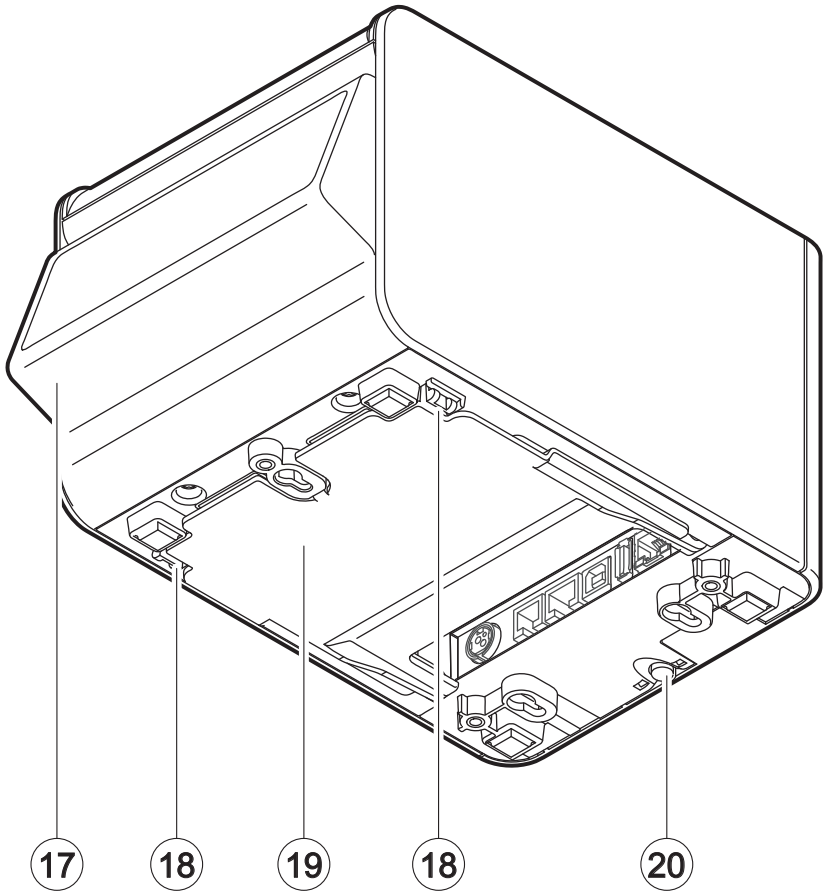
17
18
19
18
20

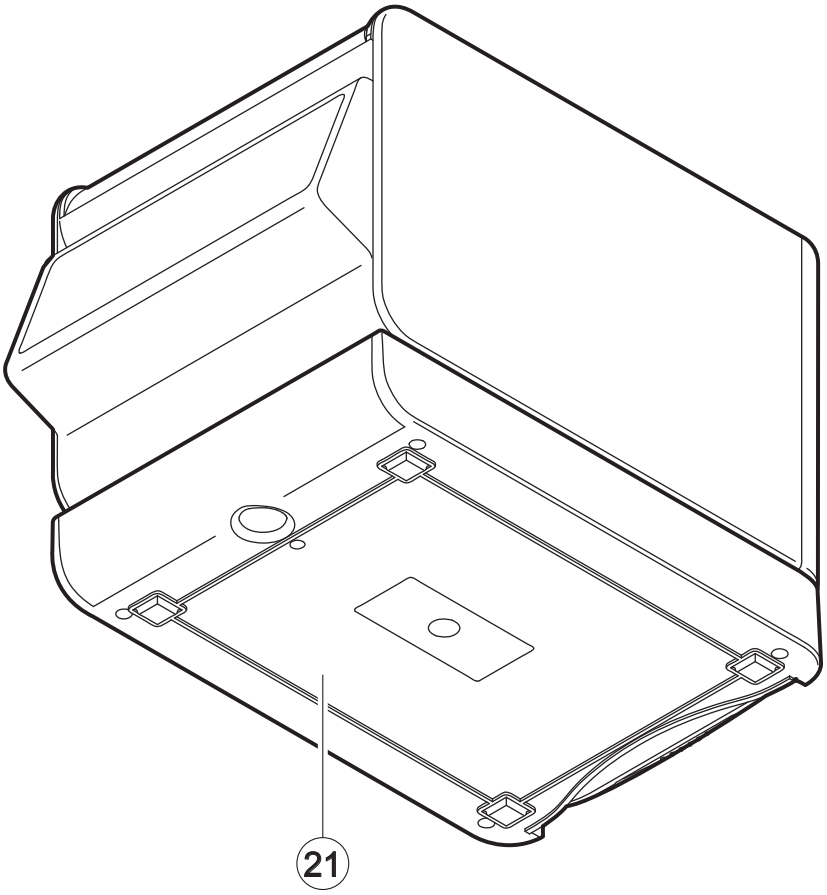
21

3.3 Etichetta di prodotto

I principali dati che consentono di identificare il dispositivo sono riportati sull'apposita etichetta applicata sul fondo dello stesso.
In particolare essa riporta i dati elettrici per il collegamento ad una fonte di alimentazione. Inoltre riporta il codice prodotto, il numero di serie e la revisione hardware (R).

<codice prodotto> R<n>
<rating>

<numero di serie>

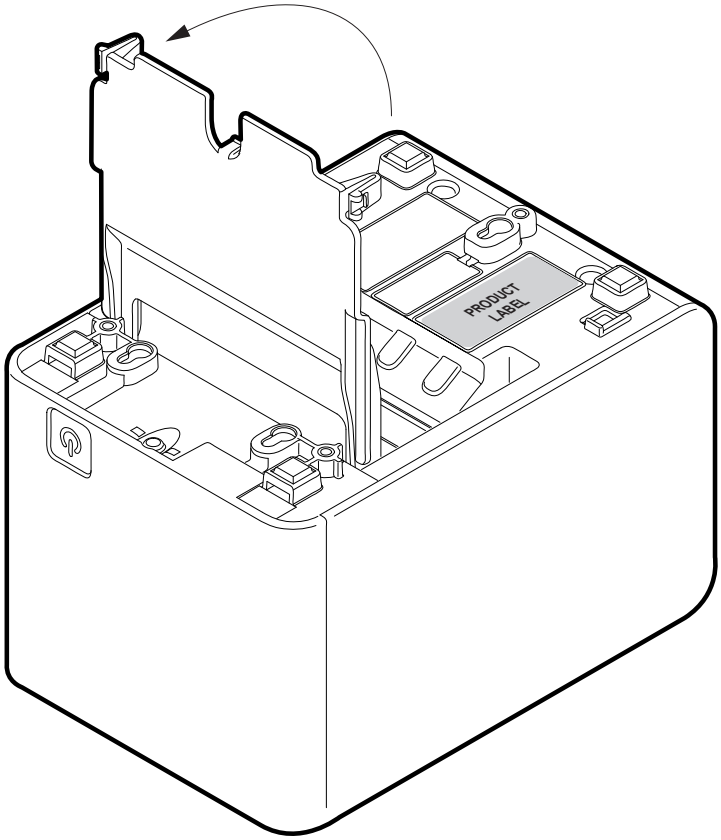

3.4 Segnalazioni di stato

I LED di stato visualizzano lo stato hardware del dispositivo. In caso di malfunzionamento, il colore e la frequenza di lampeggio cambieranno in base alla seguente tabella.

LED DI STATO		DESCRIZIONE
		Dispositivo spento
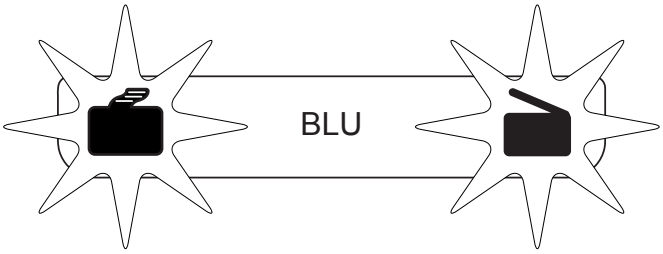		Dispositivo acceso: nessun errore
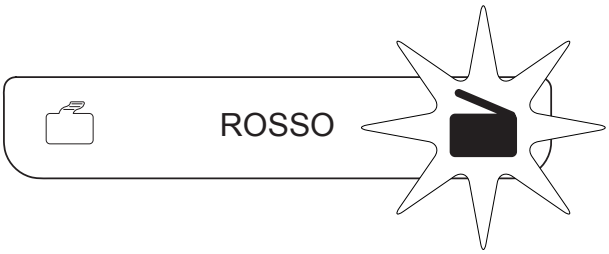	lampeggiante	Display esterno non collegato
	fisso	Fine carta, apertura vano carta
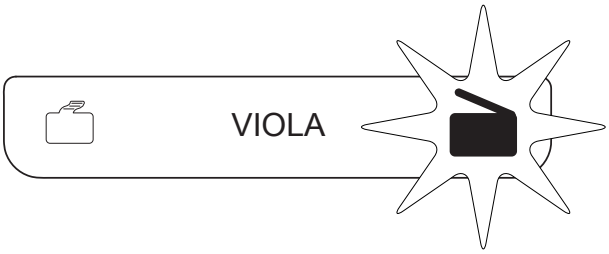	lampeggiante	Quasi fine carta, memoria di dettaglio in esaurimento, dispositivo in trasmissione dati, errore tagliacarta automatico

3.5 Tastiera

La tastiera 35 tasti è costituita da una matrice di tasti ordinati su 5 colonne e 7 righe mentre la tastiera 30 tasti è costituita da una matrice di tasti ordinati su 6 colonne e 5 righe. Alcuni tasti possono occupare uno spazio doppio o quadruplo; il numero totale dei tasti potrà quindi variare di conseguenza.

La maggior parte dei tasti svolge funzioni multiple, che vengono attivate nel modo descritto in figura.

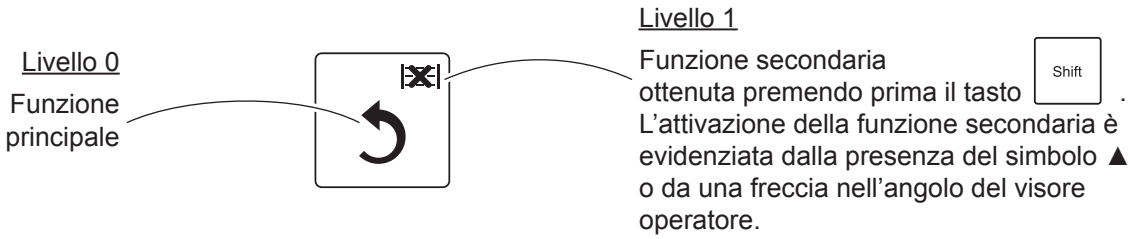

Le figure seguenti, illustrano una configurazione di tastiera generica (tastiera predefinita).
Le tastiere possono essere personalizzate secondo le esigenze dell'utente (contattare il vostro rivenditore).
Le funzioni dei tasti disponibili nel dispositivo sono elencate al paragrafo 3.7.

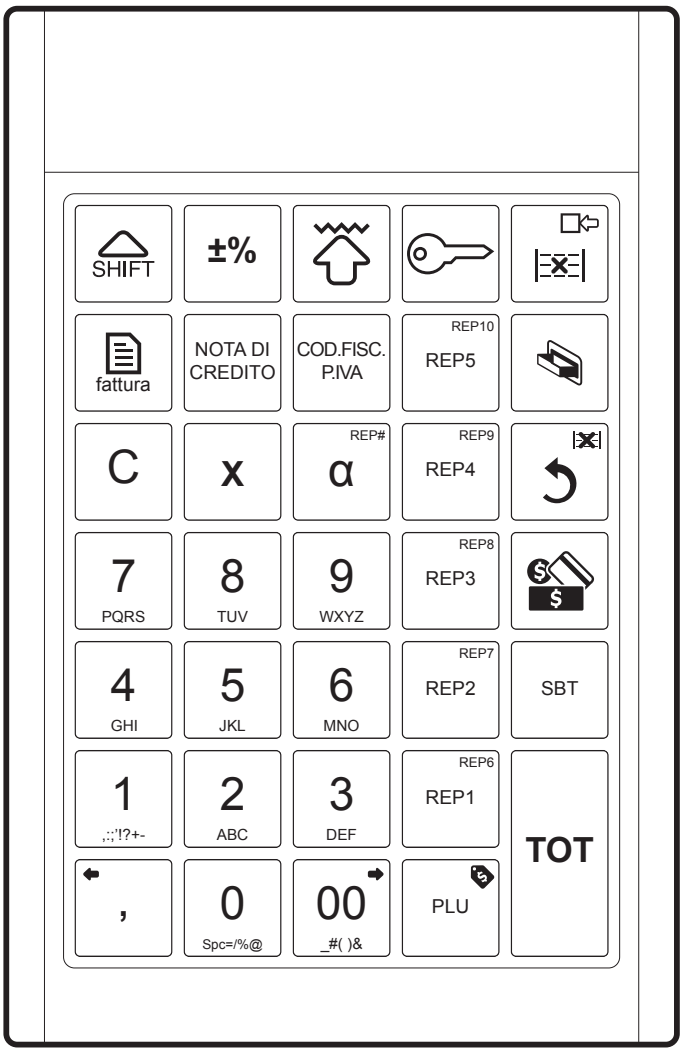

Configurazione tastiera 35 tasti predefinita.

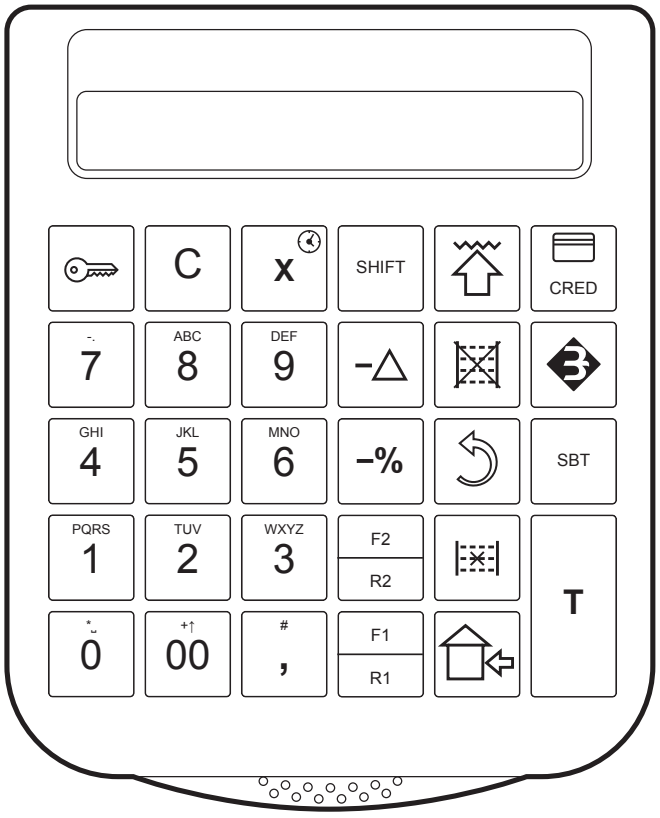

Configurazione tastiera 30 tasti predefinita.

Tastiera 102 tasti (non programmabile) (commerciale)

Il layout della tastiera 102 tasti è quello descritto nell'immagine seguente e non può essere modificato.

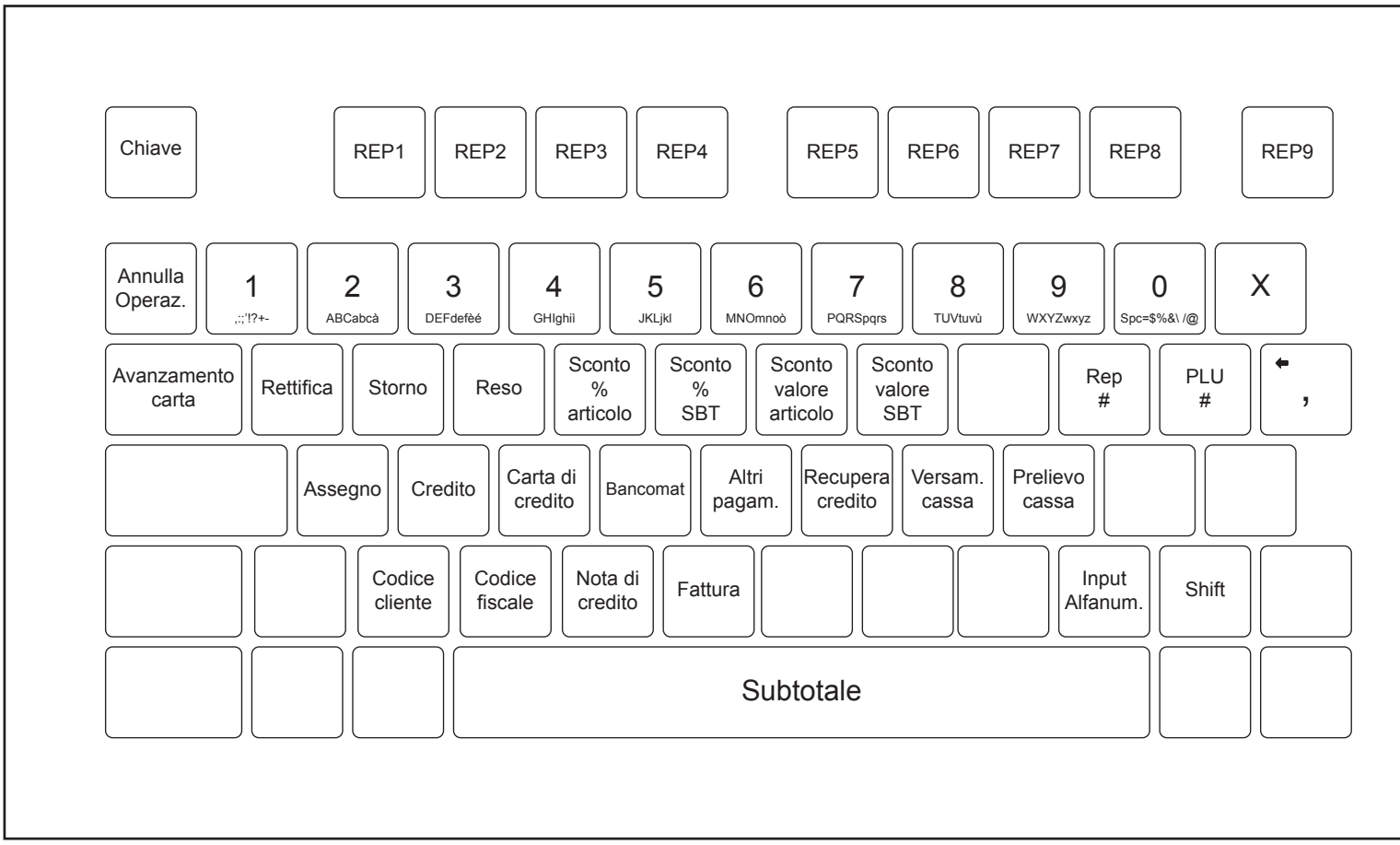

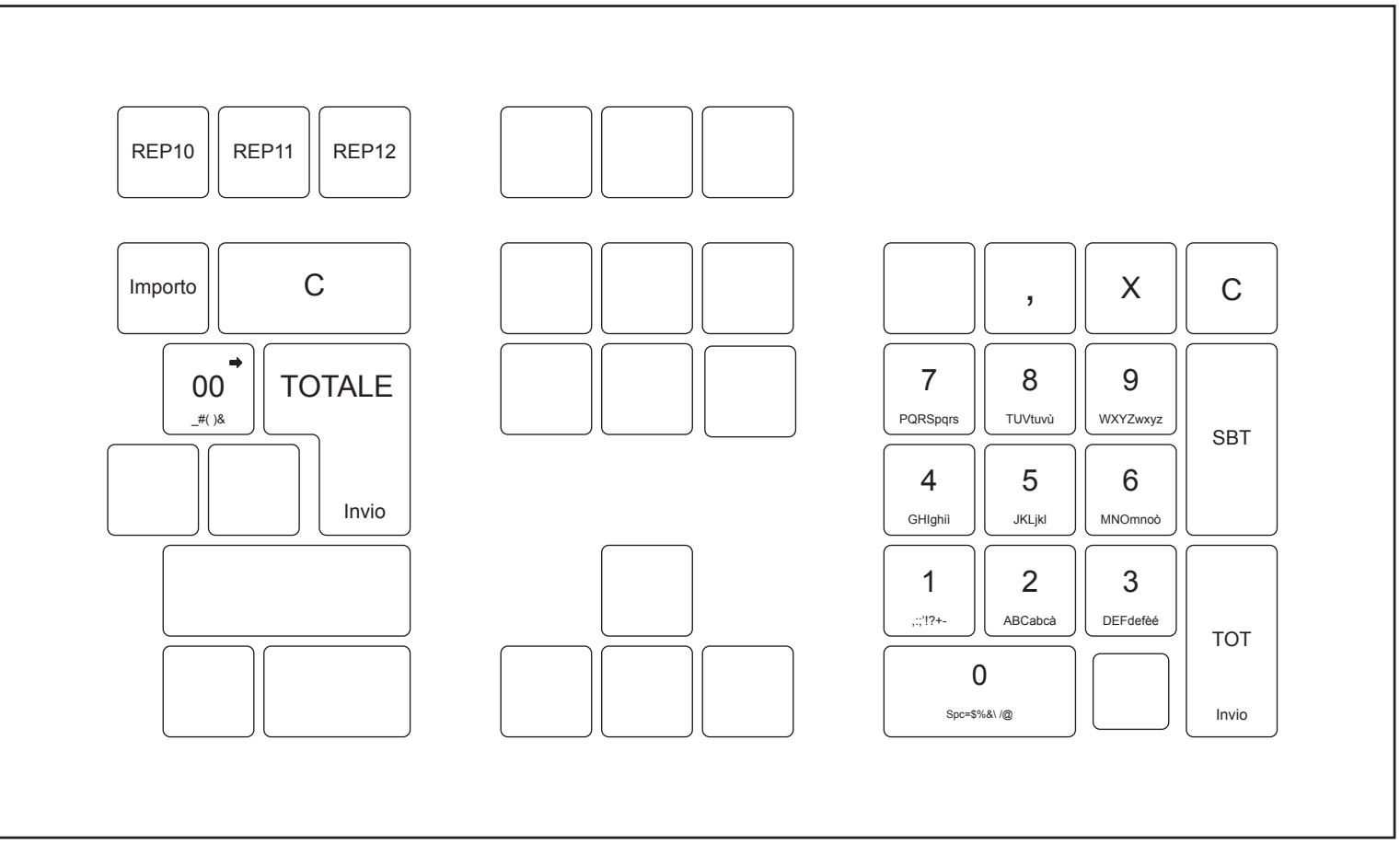
REP10
REP11
REP12
Importo
C
00
_#( )&
TOTALE
Invio
,
X
C
7
PQRSpqrs
8
TUVtuvù
9
WXYZwxyz
SBT
4
GHIghiì
5
JKLjkl
6
MNOmnoò
1
,:;'!?+-
2
ABCabcà
3
DEFdefèé
TOT
0
Spc=$%&\ /@
Invio

3.6 Sostituzione etichette

Limitatamente alla tastiera meccanica 35 tasti, in caso di necessità (es. cambio di programmazione o altro) è possibile modificare la grafica di qualsiasi tasto, sostituendo l'etichetta presente sotto al cappuccio. La grafica della nuova etichetta può essere creata e stampata su un cartoncino 13 mm x 13 mm (tasto singolo), 33 mm x 13 mm (tasto doppio) o 33 mm x 33 mm (tasto quadruplo).

1

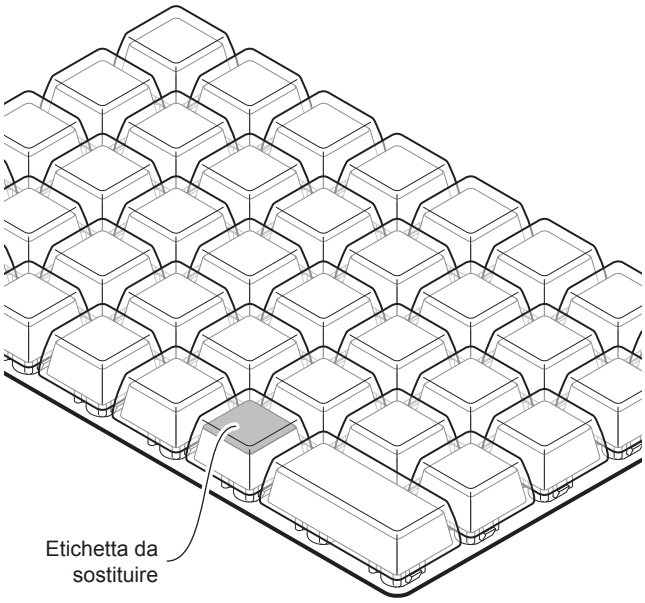

Individuare, sulla tastiera del dispositivo, il tasto a cui sostituire l'etichetta.

2

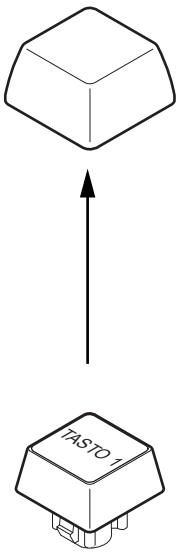

Rimuovere il cappuccio del tasto utilizzando un utensile appuntito (fare attenzione a non danneggiare il tasto e il cappuccio).

3

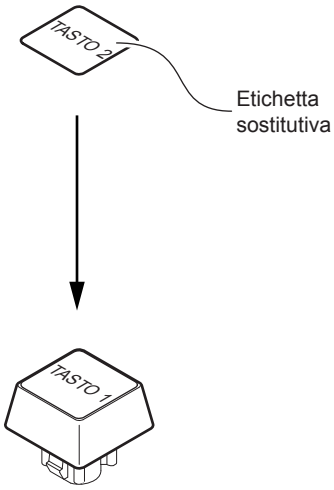

Applicare l'etichetta sostitutiva.

4

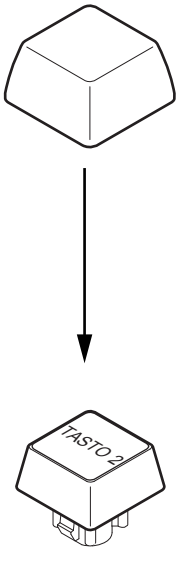

Applicare il cappuccio del tasto.

3.7 Funzioni associate ai tasti

Nella seguente tabella viene riportato il simbolo grafico corrispondente alle funzioni programmate nelle tastiere disponibili per il dispositivo.

NOTA:
Non tutte le funzioni eseguibili dalla macchina sono presenti nella tastiera predefinita, ma possono essere associate ai tasti secondo le esigenze dei vari utenti. Si consiglia di personalizzare la tastiera con le funzioni utilizzate più frequentemente (vedere paragrafo 16.2, utilizzare dal PC il tool “CEFiscalRXConfigurator” oppure contattare il vostro rivenditore).

SIMBOLO GRAFICO	TASTIERA 30 TASTI	TASTIERA 35 TASTI	FUNZIONE
Chiave			**Assetti operativi** Permette di modificare l’assetto operativo. Ogni pressione del tasto genera il passaggio all’assetto successivo.
0 00 1 ... 9	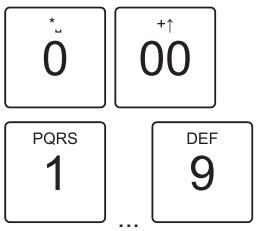	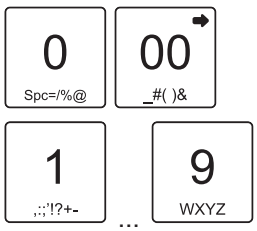	**Tasti numerici**
.			**Virgola decimale**
,	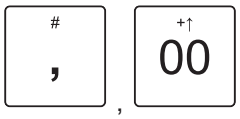	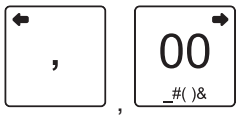	**Tasti freccia** All’interno dell’assetto Programmazione, Lettura e Azzeramento, permette di selezionare le voci di menù precedenti o successive. Premendo il tasto 0 si ritorna alla prima voce di menù.
Shift			**Funzioni estese** Permette di attivare la seconda funzione associata ad alcuni tasti.
X			**Moltiplicatore** Permette di impostare la quantità da moltiplicare per il prezzo unitario.
Cassa Chiusa		da programmare	**Cassa chiusa** Permette di impostare l’assetto operativo Cassa chiusa.
Avanz. Carta			**Avanzamento carta** Permette l’avanzamento della carta dello scontrino di alcuni centimetri.

SIMBOLO GRAFICO	TASTIERA 30 TASTI	TASTIERA 35 TASTI	FUNZIONE
Input numerico			**Input numerico** Quando viene richiesto l'inserimento di testo alfanumerico (ad es. quando è richiesto un codice fiscale o una partita IVA), se premuto una volta, permette l'abilitazione del solo tastierino numerico e la digitazione di soli numeri. Se premuto nuovamente, l'input numerico si disattiva e si ritorna alla modalità di inserimento alfanumerica.
SubTotale	SBT	SBT	**Subtotale** Permette di visualizzare e stampare la somma degli importi registrati, fino a quel momento, nello scontrino in corso. In assetto Registrazione e all'esterno di un conto, permette di aprire il cassetto rendiresto.
Apertura Cassetto	da programmare		**Apertura cassetto rendiresto** Permette l'apertura del cassetto rendiresto.
C	C	C	**Tasto di cancellazione** Permette di correggere i dati impostati o annullare errori.
Annullo			**Rettifica** Permette di correggere o annullare l'ultima registrazione effettuata. **Esc** In assetto Lettura o Programmazione, permette di uscire dalla funzione e tornare al menù principale, senza salvare le modifiche.
Annullo scontrino			**Annullo scontrino** Permette di annullare lo scontrino se utilizzato prima di effettuarne la chiusura.
REP1 ... REP5	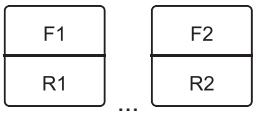		**Reparti diretti** Permette di registrare l'importo impostato e totalizzarlo nel corrispondente reparto.

SIMBOLO GRAFICO	TASTIERA 30 TASTI	TASTIERA 35 TASTI	FUNZIONE
REPARTO #	da programmare		**Reparti indiretti** Permette di effettuare registrazioni da attribuire a reparti non presenti in tastiera; richiede l'inserimento del numero reparto.
Funzione macro 1 , Funzione macro 2	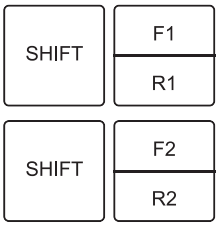 ,	da programmare	**Funzioni da programmare** Permette di facilitare e velocizzare le operazioni, altrimenti eseguibili manualmente in sequenza, utilizzando un solo tasto.
PLU	da programmare		**Articoli preimpostati (Price Look Up)** Permette di effettuare la vendita di articoli con proprietà già codificate (es. con prezzo e/o descrizione preimpostati); richiede l'inserimento del codice di identificazione articolo.
Importo	da programmare		**Importo** Permette di attribuire un prezzo diverso da quello programmato per un reparto o un PLU, oppure di consultare il prezzo di un PLU presente in archivio.
Sconto Percent. Articolo		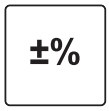	**Sconto percentuale articolo** Permette di effettuare uno sconto in percentuale sull'articolo.
Sconto Percent. SubTotale	da programmare		**Sconto percentuale subtotale** Permette di effettuare uno sconto in percentuale sul subtotale.
Sconto Valore Articolo		da programmare	**Sconto valore articolo** Permette di effettuare uno sconto in valore sull'articolo.
Sconto Valore SubTotale	da programmare	da programmare	**Sconto valore subtotale** Permette di effettuare uno sconto in valore sul subtotale.
Maggior. Percent. Articolo	da programmare	da programmare	**Maggiorazione percentuale articolo** Permette di effettuare una maggiorazione in percentuale sull'articolo.

SIMBOLO GRAFICO	TASTIERA 30 TASTI	TASTIERA 35 TASTI	FUNZIONE
Maggior. Percent. SubTotale	da programmare	da programmare	**Maggiorazione percentuale subtotale** Permette di effettuare una maggiorazione in percentuale sul subtotale.
Maggior. Valore Articolo	da programmare	da programmare	**Maggiorazione valore articolo** Permette di effettuare una maggiorazione in valore sull'articolo.
Maggior. Valore SubTotale	da programmare	da programmare	**Maggiorazione valore subtotale** Permette di effettuare una maggiorazione in valore sul subtotale.
Contante	T	TOT	**Modalità di pagamento contanti** L'importo viene accumulato nel corrispondente totalizzatore.
Invio			**Invio** Permette di confermare l'operazione visualizzata a display. In assetto Programmazione, permette di confermare la selezione o le modifiche e di tornare al menù Programmazione.
Pagamento #	da programmare		**Modalità di pagamento** Permette di effettuare pagamenti non disponibili in tastiera (vedere righe successive); richiede l'inserimento del codice di identificazione pagamento.
Assegni	da programmare	2 ABC	**Modalità di pagamento assegni** L'importo viene accumulato nel corrispondente totalizzatore.
Carta di Credito	CRED	3 DEF	**Modalità di pagamento carta di credito** L'importo viene accumulato nel corrispondente totalizzatore.
Credito	da programmare	7 PQRS	**Modalità di pagamento credito** L'importo viene accumulato nel corrispondente totalizzatore.
Bancomat		8 TUV	**Modalità di pagamento Bancomat** L'importo viene accumulato nel corrispondente totalizzatore.

SIMBOLO GRAFICO	TASTIERA 30 TASTI	TASTIERA 35 TASTI	FUNZIONE
Storno	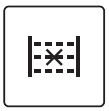	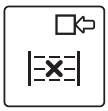	**Storno** Permette di annullare, in caso di errore, una registrazione precedente all'ultima effettuata.
Doc. di reso			**Documento di reso** Permette il cambio di merce con accredito al cliente.
Doc. di annullo	da programmare		**Documento di annullo** Permette, all'esterno di un conto, di annullare la vendita di merce precedentemente venduta e successivamente restituita dal cliente.
Recupero Credito	da programmare	da programmare	**Recupero credito** Permette di registrare un'entrata di denaro a fronte di un precedente credito.
Cliente	da programmare	da programmare	**Codice cliente** Permette di inserire il codice cliente per attivare privilegi e totalizzatori specifici.
Operatore	da programmare	da programmare	**Presentazione operatore** Se la "Gestione operatori" è attivata, permette di inserire il codice e la sigla di accesso di uno specifico operatore.
Fattura	da programmare		**Documento fattura** Permette di impostare la fattura come documento di vendita.
Sblocco limite reparto	da programmare	da programmare	**Sblocco limite reparto** Permette di sbloccare il limite massimo programmato per reparto.
Cod.Fisc. P.Iva	da programmare		**Codice fiscale / Partita IVA** Permette di inserire il codice fiscale o la partita IVA del cliente.
Versamenti	da programmare	da programmare	**Versamento in cassa** Permette le entrate di denaro in cassa al di fuori di una vendita.

SIMBOLO GRAFICO	TASTIERA 30 TASTI	TASTIERA 35 TASTI	FUNZIONE
Prelievi	da programmare	da programmare	**Prelievo di cassa** Permette la registrazione, al di fuori di una vendita, di un prelievo di denaro dalla cassa.
Valuta	da programmare	da programmare	**Valuta** Permette di effettuare una conversione di valuta.
Z Report	da programmare	da programmare	**Z report** Permette di effettuare l'azzeramento fiscale di fine giornata.
Luminosità display cliente	da programmare	da programmare	**Luminosità display cliente** Permette di calibrare i parametri di luminosità del display lato cliente.
Luminosità display operatore	da programmare	da programmare	**Luminosità display operatore** Permette di calibrare i parametri di luminosità del display lato operatore.
Scontrino multiplo	da programmare	da programmare	**Scontrino multiplo** Permette di emettere scontrini non fiscali riportanti le vendite registrate nell'ultimo scontrino fiscale emesso, suddivise per gruppi di stampa appositamente predisposti (gruppi multiscontrino).

3.8 Il display

A seconda della versione del dispositivo, esso potrebbe non essere dotato di display cliente integrato ma vi è comunque la possibilità di collegare un display esterno (opzionale). A tal proposito fare riferimento al paragrafo 5.3 nelle pagine seguenti.

Il display è di tipo LCD retroilluminato grafico. Durante la registrazione, il display riporta valori numerici ed indicazioni riferiti all'operazione in corso. In situazione di normale utilizzo e quindi in assetto Registrazione (vedere paragrafo 3.9), il display visualizzerà il seguente messaggio:

Display LCD in assetto Registrazione.

In caso di anomalie viene emesso un segnale acustico e viene visualizzata una breve descrizione esplicativa dell'anomalia.

Display LCD con segnalazione anomalia.

NOTA:
I messaggi che compaiono a display potrebbero differire, a seconda se vengono visualizzati sul display remoto oppure sul display della tastiera 30 tasti. Display e tastiere sono componenti da ordinare separatamente.

3.9 Gli assetti operativi

La macchina dispone di quattro assetti operativi, ciascuno dei quali consente di eseguire un gruppo omogeneo di funzioni, ed un assetto in cui la macchina è inattiva.

Il passaggio da un assetto all'altro si effettua premendo il tasto Chiave ed è evidenziato sul display nella sequenza riportata nella tabella seguente:

DISPLAY	DESCRIZIONE
CASSA CHIUSA	Cassa chiusa: non permette di eseguire alcuna operazione.
REGISTRAZIONE	Assetto Registrazione: permette di effettuare le operazioni di vendita e di cassa.
LETTURA	Assetto Lettura: permette di stampare tutti i rapporti gestionali (senza azzerare il contenuto dei totalizzatori).
AZZERAMENTO	Assetto Azzeramento: permette di effettuare l'azzeramento fiscale di fine giornata e l'azzeramento dei totalizzatori periodici.
PROGRAMMAZIONE	Assetto Programmazione: permette di impostare tutti i parametri operativi e le opzioni funzionali del dispositivo.

Se la gestione operatori è attiva, l'accesso ai singoli assetti può essere consentito agli operatori appositamente abilitati. In questo caso, ogni volta che il dispositivo viene messo in assetto "Cassa chiusa", per poter effettuare nuove operazioni è necessario inserire un codice operatore.

Le funzioni e le programmazioni descritte in questo manuale vengono indicate adottando la convenzione descritta di seguito:

F<3 cifre> Codice a 3 cifre identificativo di una funzione (es. storno, annullo scontrino, ecc.).

X<2 cifre> Codice a 2 cifre identificativo di un rapporto gestionale (es. IVA periodico, ecc.). Attivabile solo in assetto Lettura.

Z<2 cifre> Codice a 2 cifre identificativo di un azzeramento (es. chiusura fiscale, ecc.). Attivabile solo in assetto Azzeramento.

P<3 cifre> Codice a 3 cifre identificativo di un parametro di programmazione (es. configurazione tastiera, ora, ecc.). Attivabile solo in assetto Programmazione.

4 INSTALLAZIONE

4.1 Fissaggio a parete

K3-F RT STD

Il dispositivo è dotato di doppia predisposizione per il fissaggio verticale della macchina:
- Predisposizione 1: tre fori filettati per il fissaggio mediante viti M4
- Predisposizione 2: tre asole per il montaggio su perni.

Entrambe le predisposizioni sono posizionate nella parte inferiore della macchina (vedere figura seguente). Le dimensioni riportate nell'immagine sono espresse in millimetri.

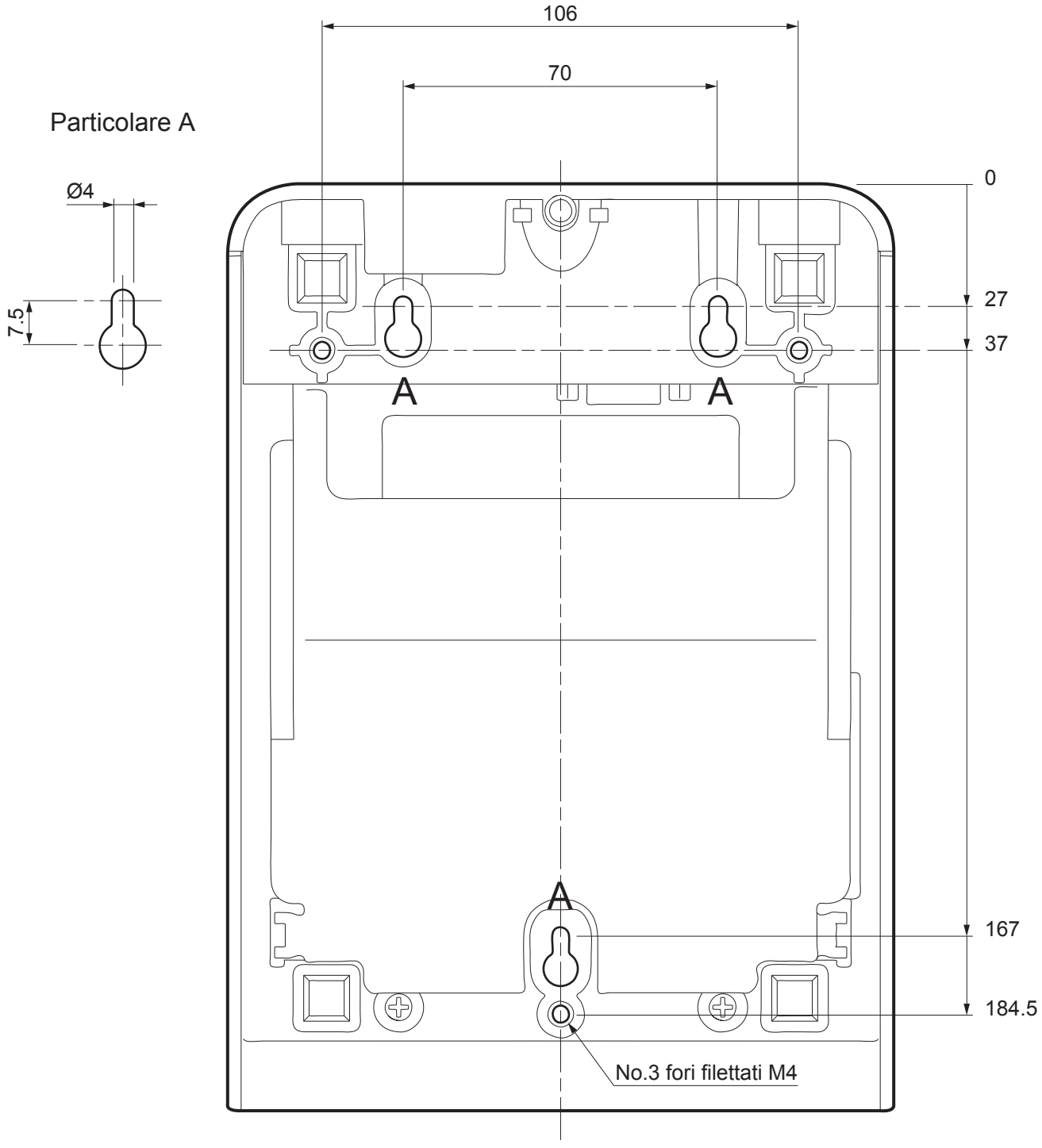

Indicazioni per il fissaggio a parete mediante viti M4

Forare il pannello di fissaggio rispettando le misure indicate nella pagina precedente.
Prestare attenzione alla lunghezza delle viti utilizzate.

La lunghezza della vite (L) dovrà essere calcolata in base allo spessore del pannello (SP) su cui viene fissato il dispositivo nel seguente modo :

$$L \leq 6\ mm + SP$$

Ad esempio, se lo spessore del pannello è 10 mm (SP = 10 mm), la lunghezza massima della vite sarà 16 mm.

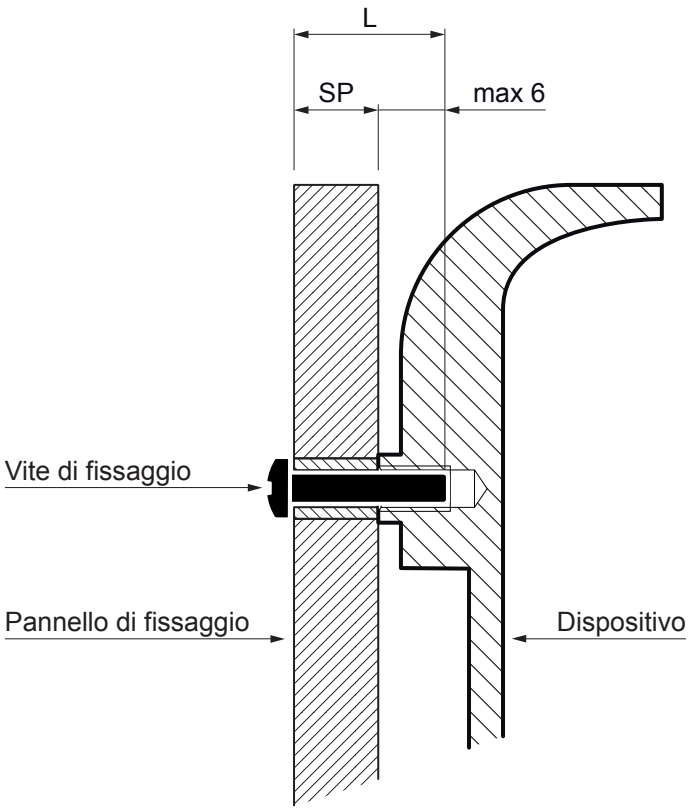

Indicazioni per il fissaggio a parete su perni

Fissare alla parete 3 perni di fissaggio rispettando le misure indicate nella pagina precedente.
Le dimensioni dei perni di fissaggio sono fornite di seguito. Le dimensioni riportate nell'immagine sono espresse in millimetri.

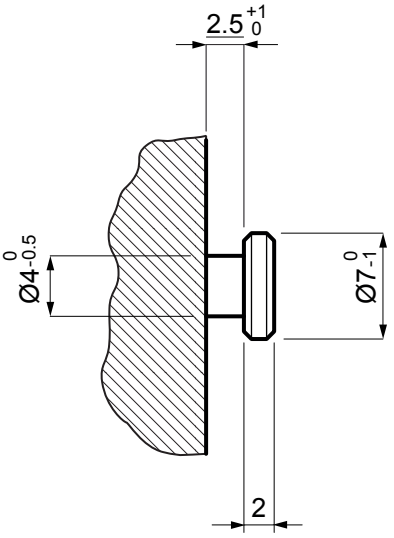

Montaggio

1

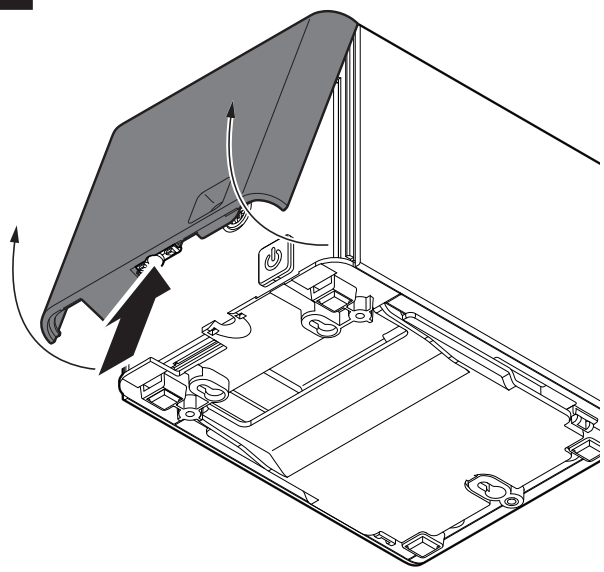

Premere il pulsante di sgancio e
rimuovere il coperchio frontale.

2

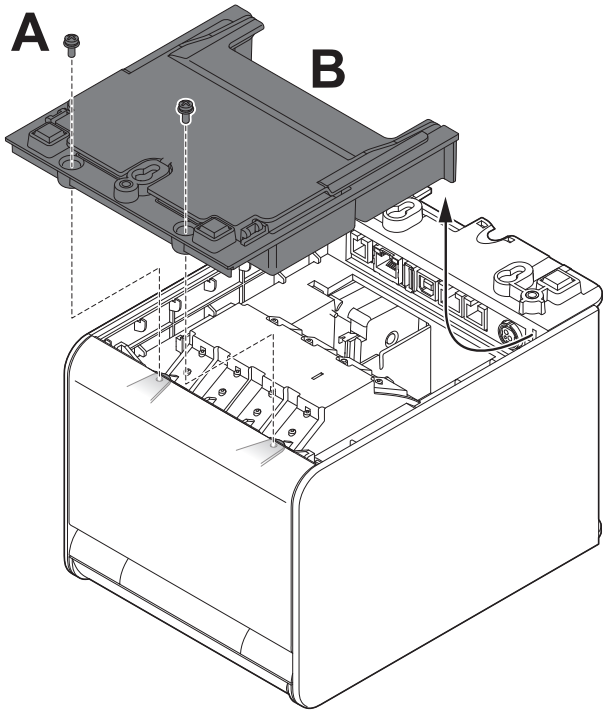

Capovolgere il dispositivo e svitare le 2 viti di fissaggio
A. Rimuovere la base B del dispositivo
sfilandola dalle sedi nella direzione indicata in figura.

3

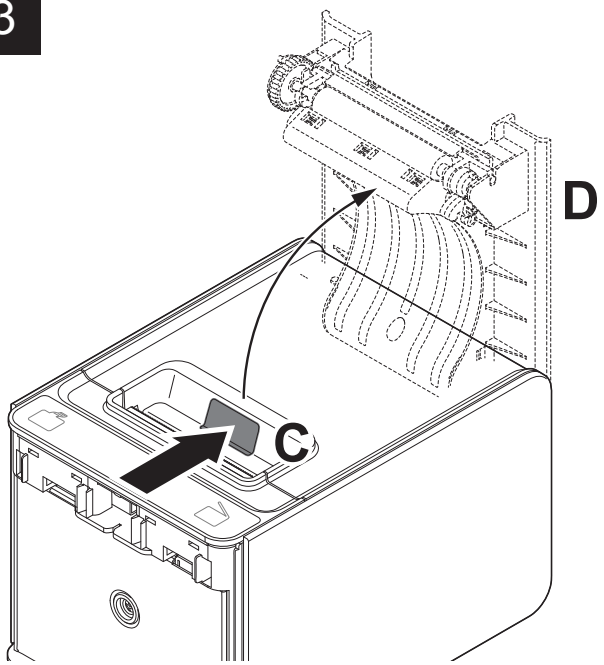

Premere il pulsante di servizio C
e aprire il coperchio del dispositivo D.

4

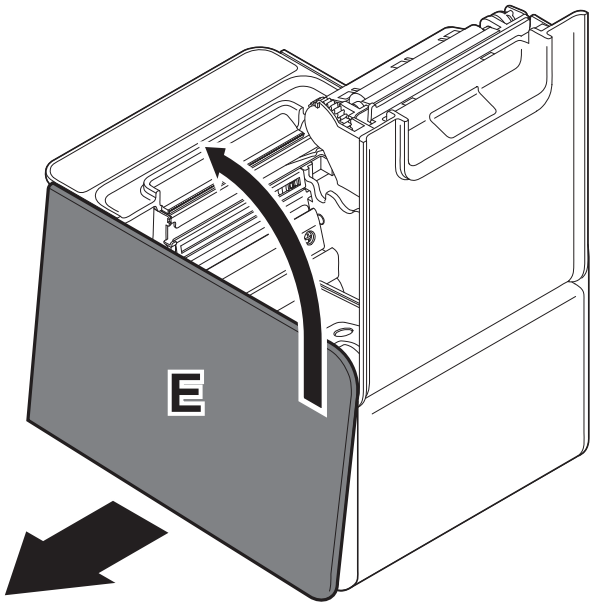

Tirare la parte inferiore della paratia E.
Ruotare la parte posteriore per
sganciarla dalle sedi sul telaio.

5

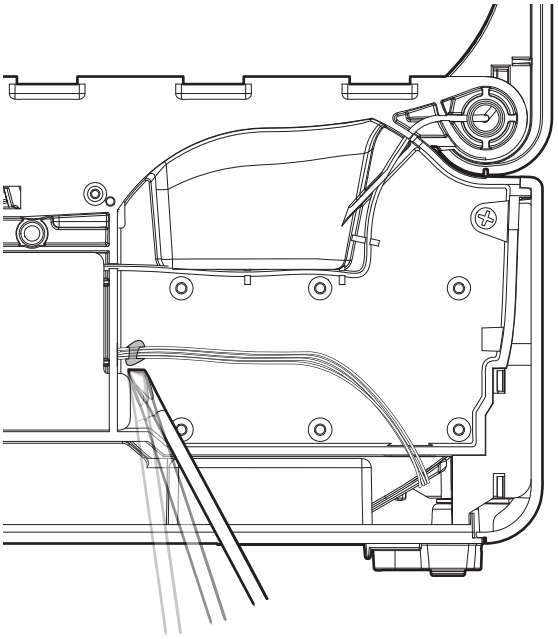

Rimuovere la colla dal cablaggio del sensore quasi fine carta con un cacciavite, facendo attenzione a non danneggiare il cavo.

6

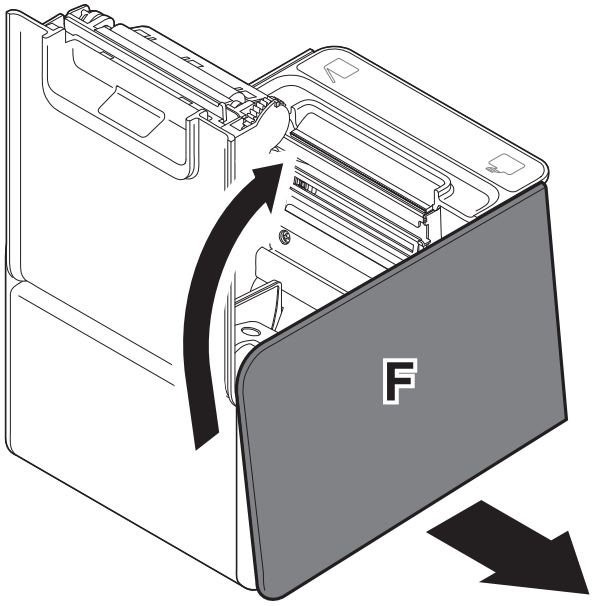

Tirare la parte inferiore della paratia F. Ruotare la parte posteriore per sganciarla dalle sedi sul telaio.

7

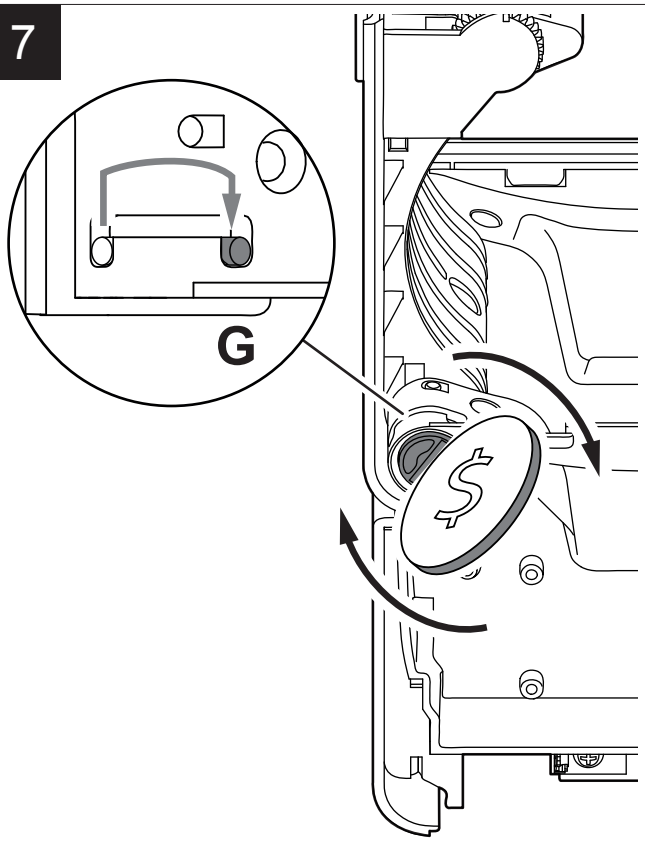

Ruotare il selettore che regola il carico sulla molla di richiamo del coperchio nella posizione G servendosi di una moneta.

8

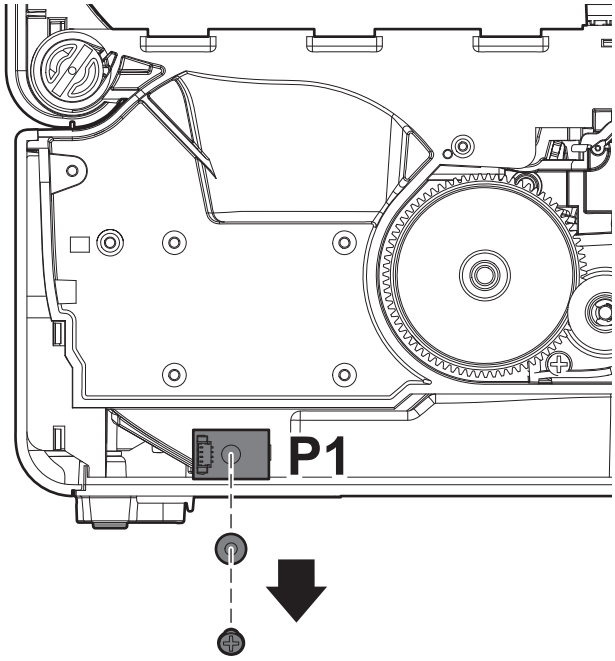

Svitare la vite di fissaggio e rimuovere il sensore quasi fine carta dalla posizione di montaggio P1.

9

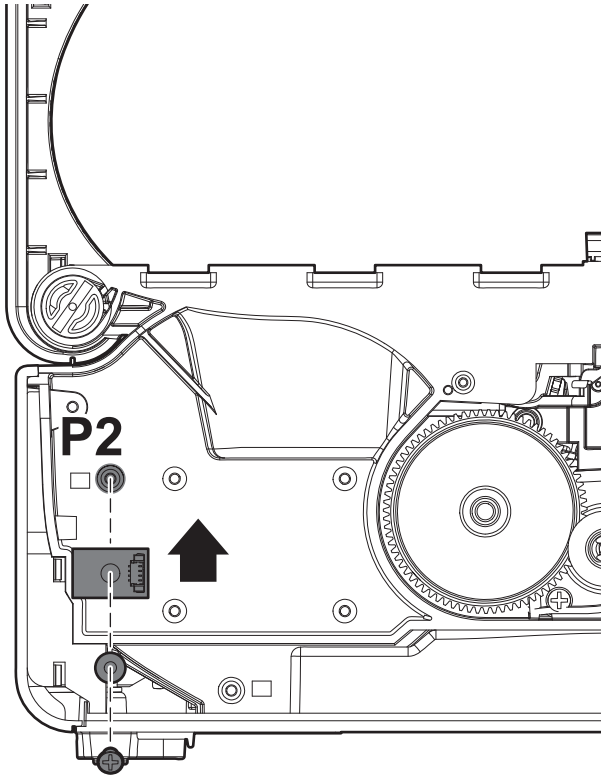

Posizionare il sensore quasi fine carta nella posizione di montaggio P2 e avvitare la vite di fissaggio.

10

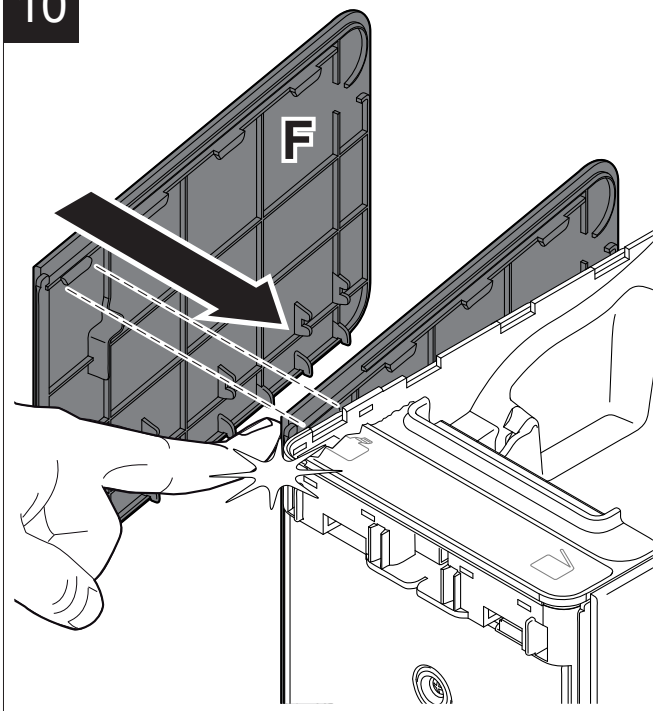

Inclinare la paratia F e inserire la prima spina nella sua sede sul telaio.
Premere nel punto indicato per agganciare la spina.

11

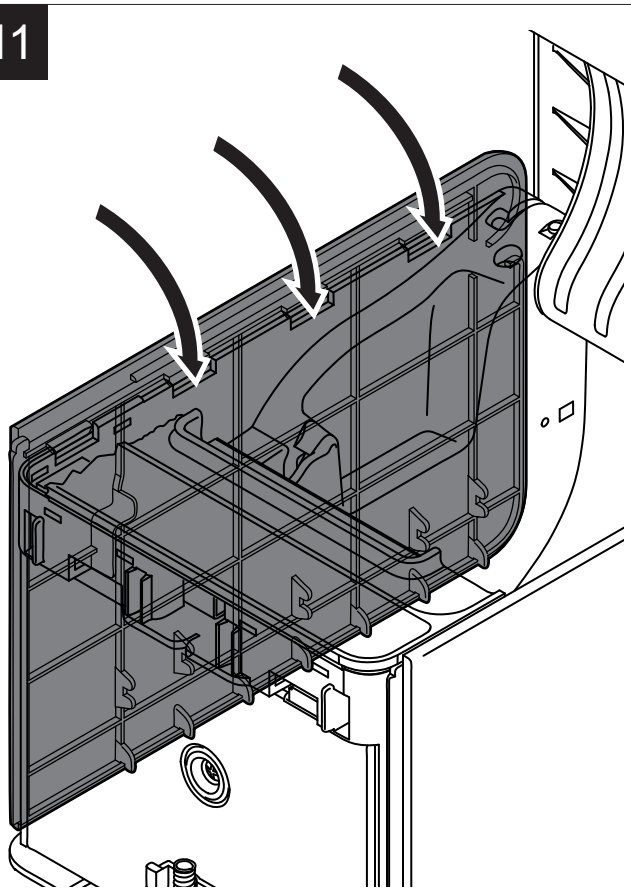

Ruotare la paratia F per agganciare le altre spine al telaio.

12

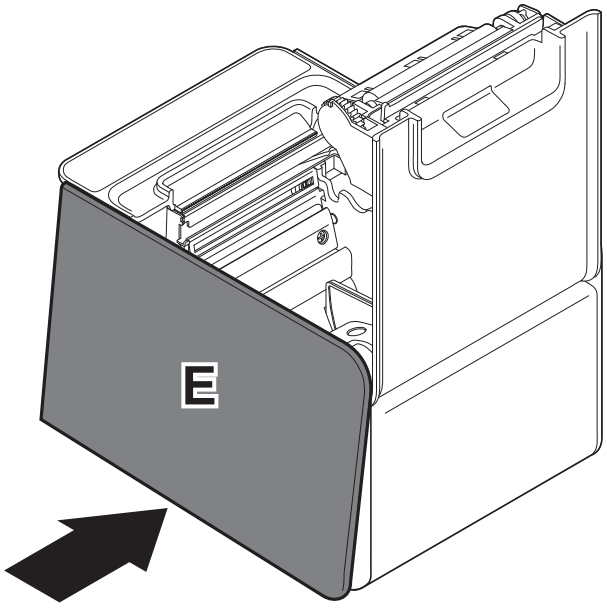

Allo stesso modo, agganciare la paratia E.

13

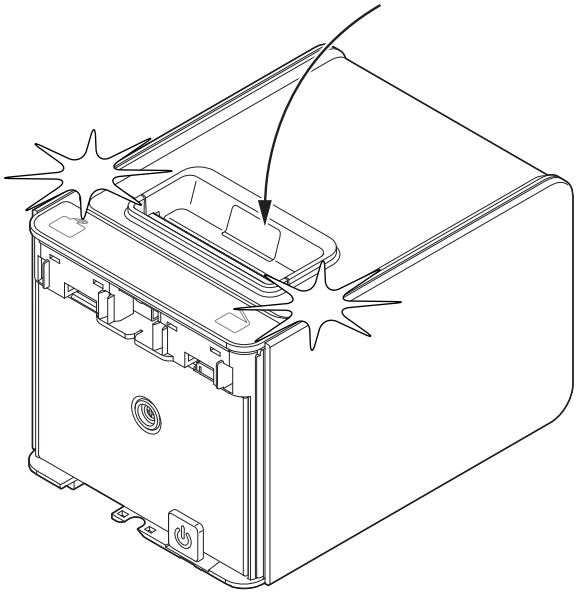

Chiudere il coperchio del dispositivo.

14

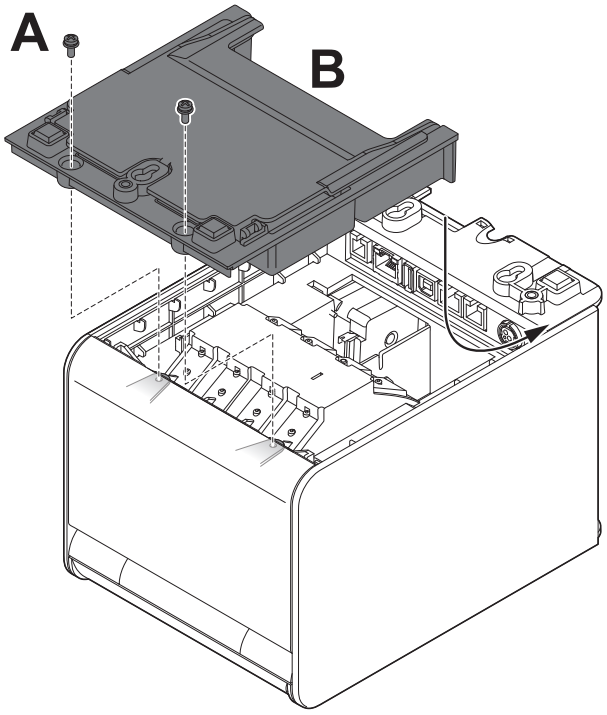

Capovolgere il dispositivo e inserire la base B del dispositivo infilandola nelle sedi nella direzione indicata in figura. Avvitare le 2 viti di fissaggio A.

15

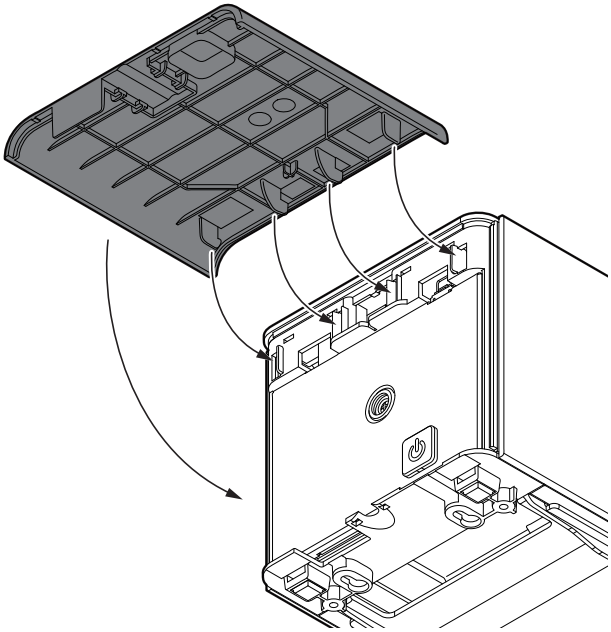

Rimontare il coperchio frontale.

16

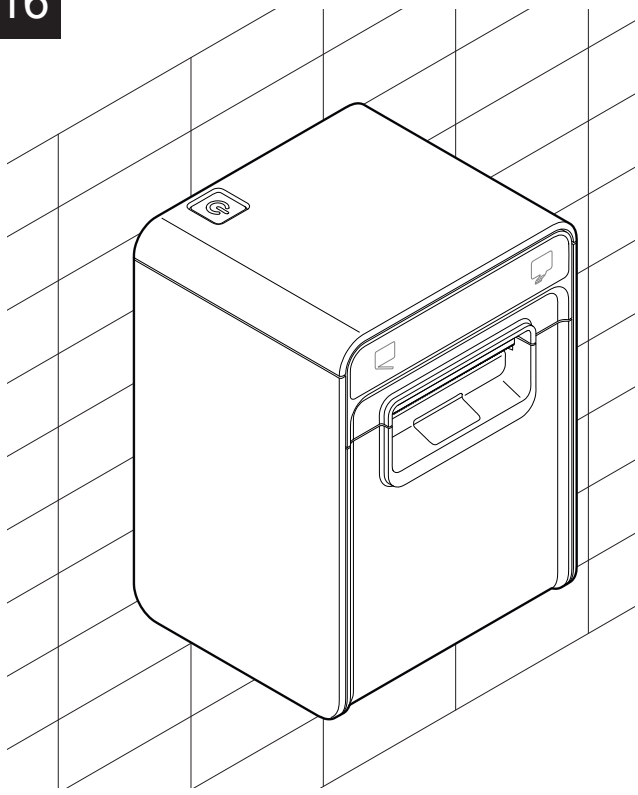

Fissare il dispositivo a parete.

Sostituzione del pannello tasti

Conseguentemente al fissaggio a parete del dispositivo, può rendersi necessario sostituire il pannello pulsanti in quanto la grafica del logo e delle icone dei tasti si presenta capovolta sottosopra.

È pertanto possibile sostituire il pannello pulsanti (vedere elenco ricambi disponibili e procedura di sostituzione nel manuale di assistenza), con un pannello che presenta la grafica ruotata nel verso corretto.

La seguente figura mostra la differenza tra prima e dopo l'installazione del kit pannello pulsanti.

Prima

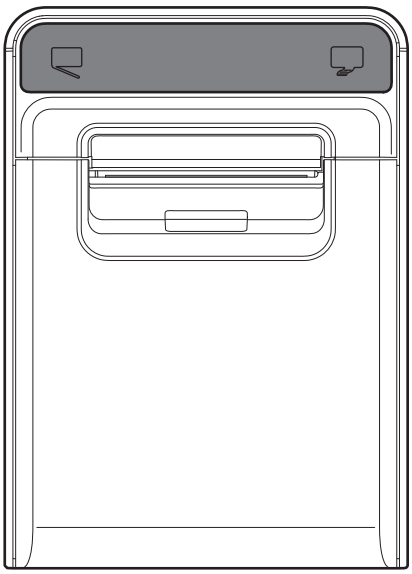

Dopo

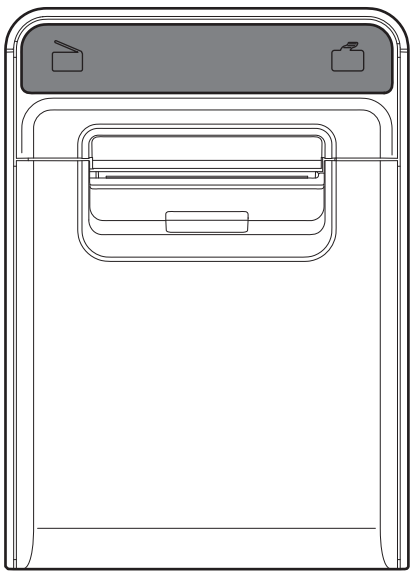

NOTA:
Affinché il dispositivo operi correttamente una volta fissato alla parete, è necessario impostare opportunamente i parametri della programmazione P018, abilitando il sensore quasi fine carta ed impostando un parametro adeguato del quasi fine carta.

5 FUNZIONAMENTO

5.1 Collegamenti

La figura seguente illustra i possibili collegamenti del dispositivo. Per il pinout dei connettori fare riferimento al manuale assistenza. Per sapere quali cavi sono inclusi nell'imballo del dispositivo, fare riferimento al paragrafo 3.1.
Gli accessori qui menzionati (es. display, tastiere, ecc.) sono da ordinare separatamente.
Per abilitare o disabilitare l'apertura automatica del cassetto rendiresto utilizzare la programmazione P520 (vedere paragrafo 9.2). Per configurare correttamente le porte di comunicazione utilizzare la programmazione P910 (vedere paragrafo 9.2).

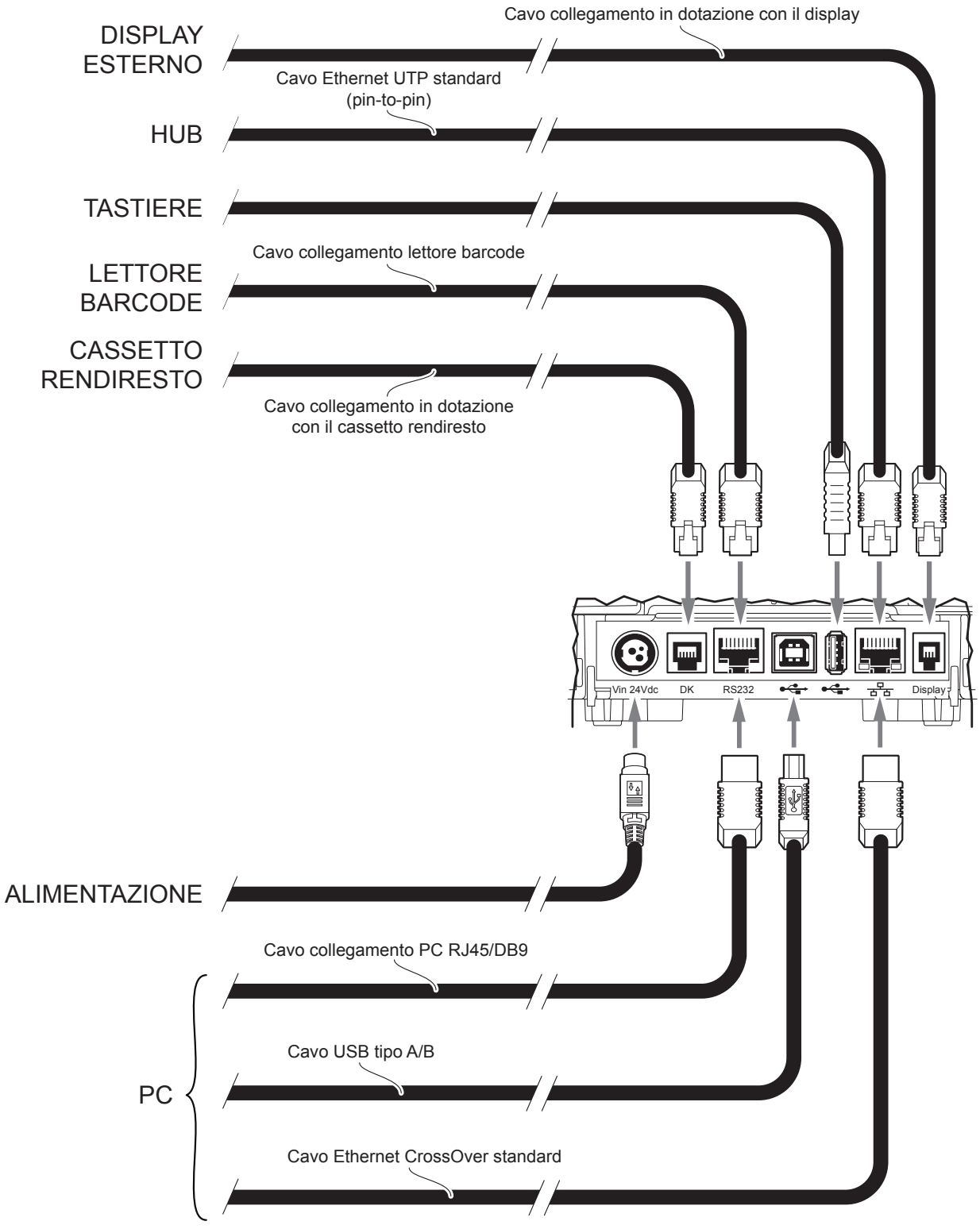

5.2 Preparazione del sistema pilotato da PC

Per pilotare il sistema attraverso un PC, procedere come illustrato di seguito:
Per sapere quali cavi sono inclusi nell'imballo del dispositivo, fare riferimento al paragrafo 3.1.

1

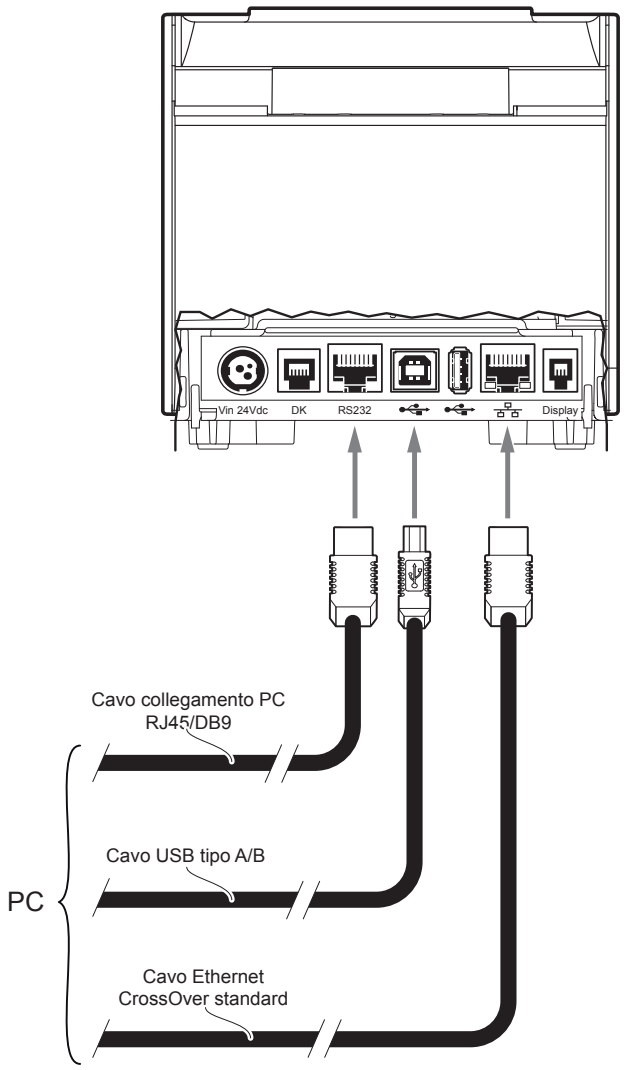

Collegare il dispositivo ad un PC mediante una delle porte disponibili (RS232, USB, Ethernet).

2

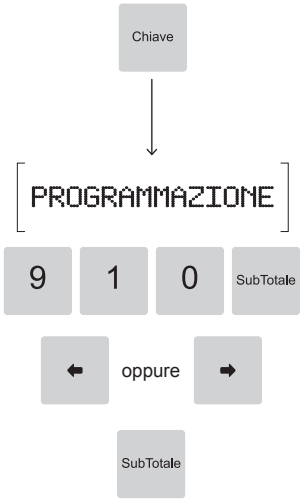

Configurare i parametri di comunicazione opportunamente (vedere paragrafo 9.8)

3

Abilitare la modalità FPU (controllo da PC).

5.3 Preparazione del sistema pilotato con tastiera e display

K3-F RT STD

Se si intende utilizzare il dispositivo unitamente ad una tastiera e ad un display, seguire le istruzioni fornite nel foglio di montaggio presente nell'imballo della tastiera altrimenti seguire lo schema illustrato di seguito. Gli accessori descritti in questo paragrafo (display e tastiere) sono componenti da ordinare separatamente.

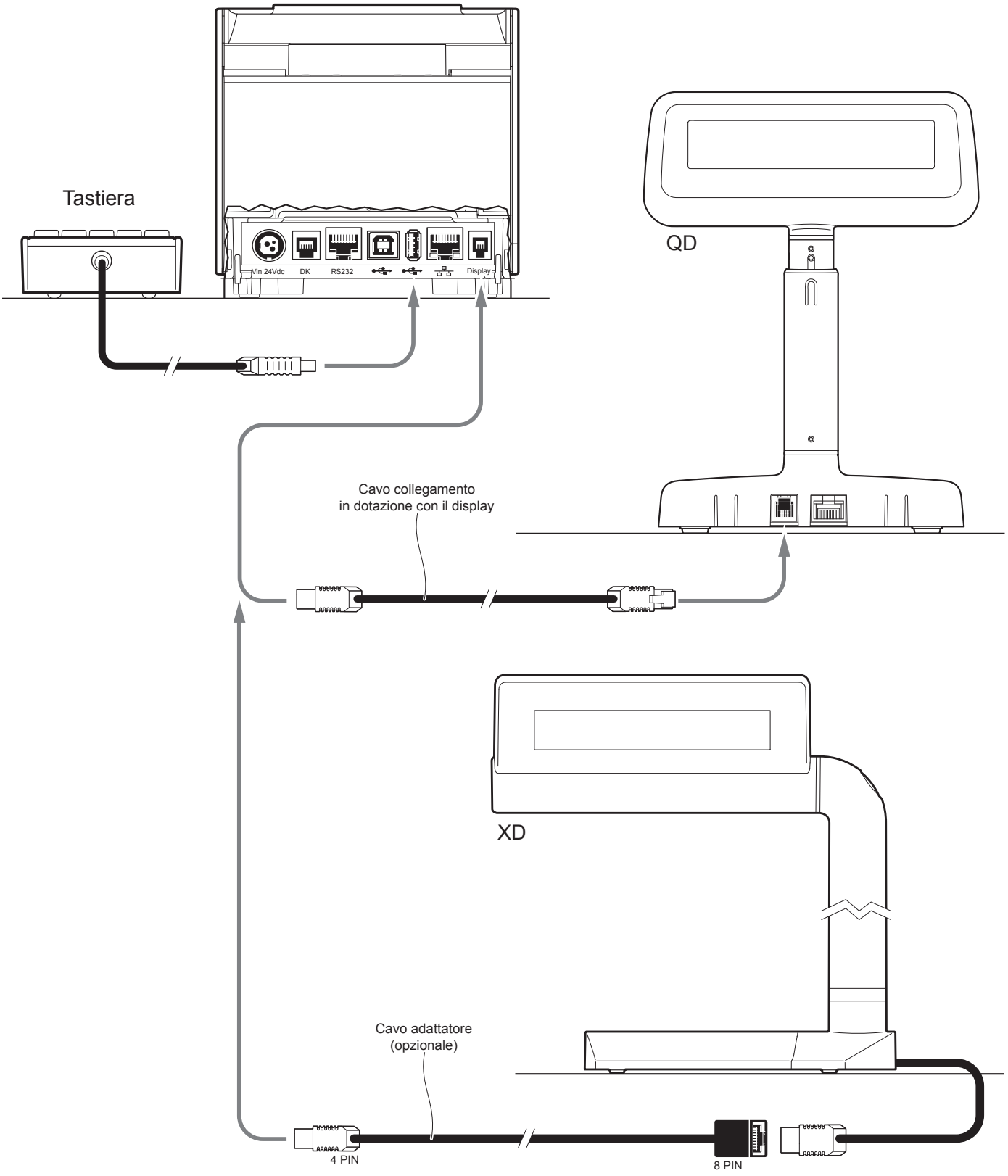

5.4 Documenti

Il D.Lgs. n.127 del 5 agosto 2015 ed il successivo D.L. n. 119/2018, hanno introdotto l'obbligatorietà per artigiani e commercianti di dotarsi di registratori di cassa telematici che provvedono a trasmettere i dati delle operazioni direttamente all'Agenzia delle Entrate sotto forma di corrispettivi elettronici.
I documenti di vendita stampati dal registratore di cassa telematico (ricevute, fatture, scontrini fiscali, scontrini di reso o di annullo) vengono denominati "documenti commerciali" e hanno solo validità commerciale come garanzia dell'acquisto, mentre i documenti non legati alla vendita (rendiconti, scontrini di conferma, ecc.) vengono denominati "documenti gestionali".

Esempio di documento commerciale (vendita)

Il documento commerciale di vendita contiene:
- Eventuale grafica dell'intestazione
- Intestazione emittente (intestazione documento commerciale)
- Quantità, descrizione e prezzo
- Totale complessivo delle transazioni
- Scorporo della o delle IVA
- Spazio dedicato ai dati del destinatario.

I documenti commerciali di vendita sono gestiti mediante numerazione progressiva (non modificabile). La transazione viene memorizzata nella memoria di dettaglio ed è possibile identificarla in modo separato nella chiusura fiscale con i contatori "Numero documenti commerciali" e "Totale giornaliero".

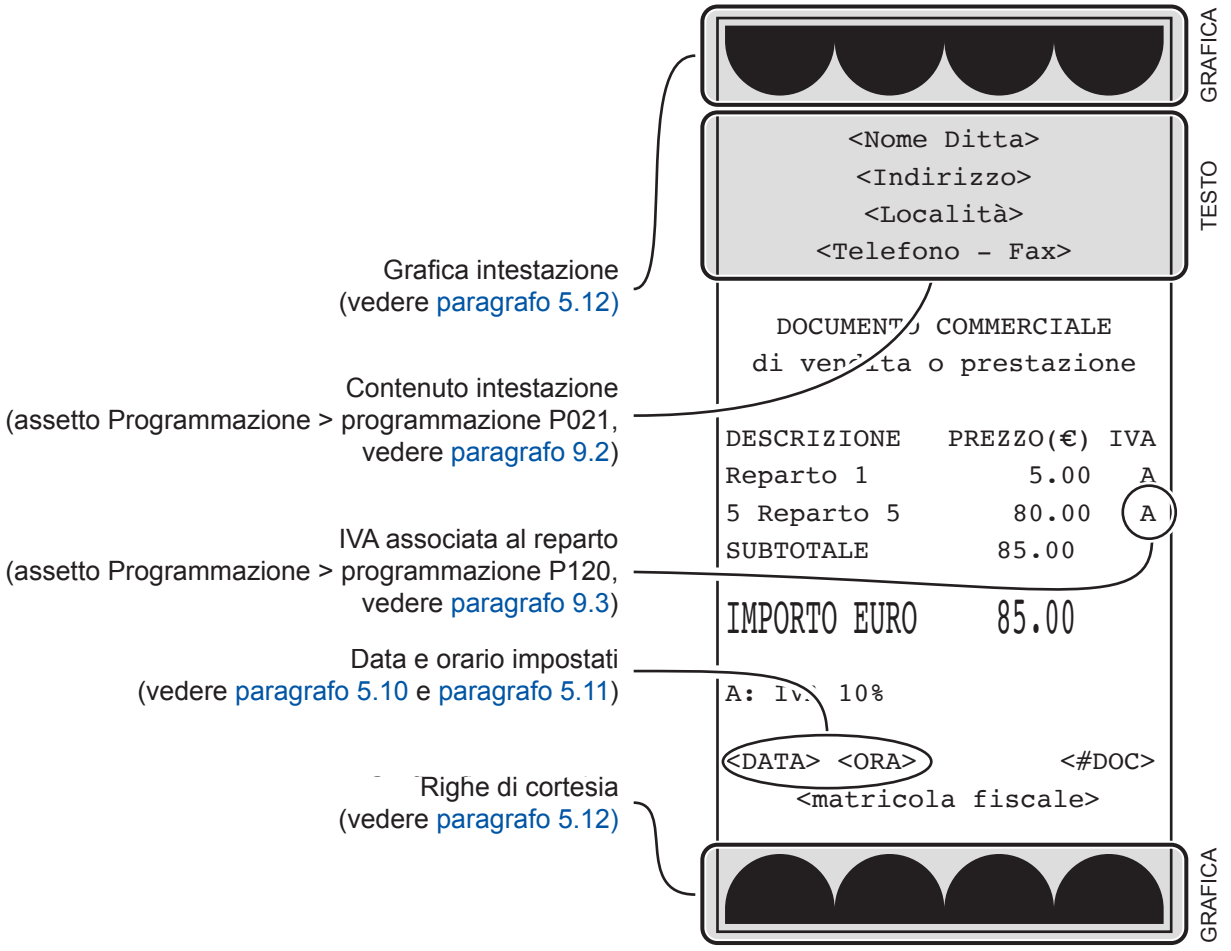

Esempio di documento commerciale (fattura)

Il documento commerciale di tipo fattura contiene:
- Eventuale grafica dell'intestazione
- Intestazione emittente (intestazione fattura)
- Quantità, descrizione e prezzo
- Totale complessivo delle transazioni
- Scorporo della o delle IVA
- Spazio dedicato ai dati del destinatario.

La fattura è gestita mediante numerazione progressiva modificabile e azzerabile. La vendita mediante fattura viene memorizzata nella memoria di dettaglio ed è possibile identificarla in modo separato nella chiusura fiscale con i contatori "Numero fatture" e "Corrispettivo fatture". La vendita mediante fattura incrementa i totali dei documenti di classe 2 salvati in memoria di riepilogo.

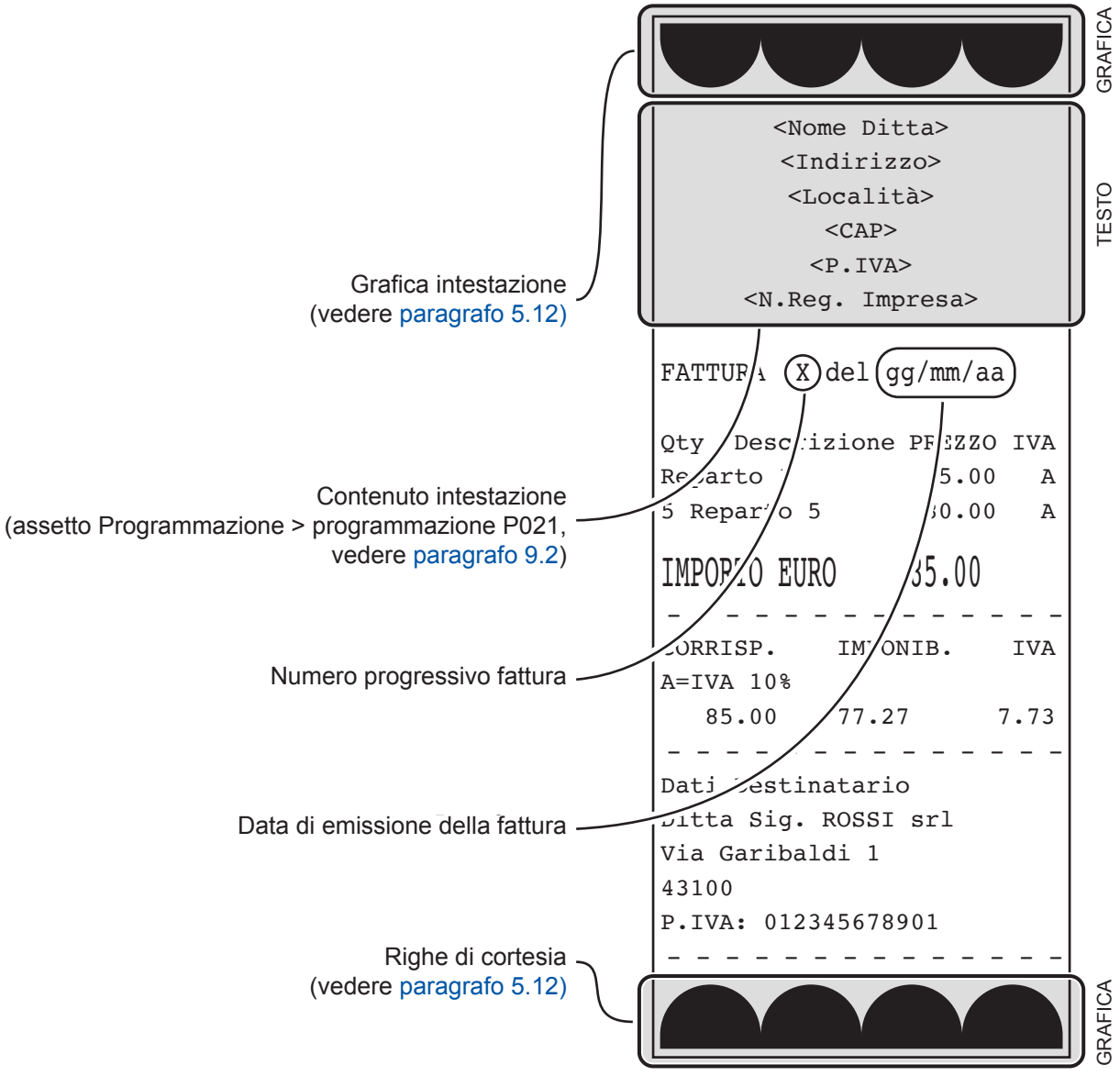

Esempio di documento gestionale (rapporto fiscale)

```
        DOCUMENTO GESTIONALE

            <Nome Ditta>
            <Indirizzo>
            <Località>
          <Telefono - Fax>

          RAPPORTO FISCALE

                                    EURO
TOTALE GIORN.                     10.00
GRAN TOTALE                       10.00
TOTALE SCONTI                      0.00
TOTALE MAGGIORAZ.                  0.00
TOTALE ANNULLI                     0.00
TOTALE IMBAL. CAUZ.                0.00
CORRISP. NON RISCOSSI              0.00
N. DOC. COMMERCIALI                   1
N. DOC. GESTIONALI                    3
N. DOC. DI RESO                       0
TOT. DOC. DI RESO                  0.00
PROG. N.DOC.DI RESO                0.00
NUM. FATTURE                          0
CORRISP. FATTURE                   0.00
NUM. DOC. ANNU.                    0.00
CORRISP. DOC. ANNU.                0.00
N. AZZERAM. FISCALI                   0
N. RIPRISTINI                         2
SIGILLO FISCALE                <XXXX>
INIZ.M.DETT. <XXXX>     <DATA> <ORA>

01/01/20  12:00          <#DOC. GES.>
         <matricola fiscale>

        DOCUMENTO GESTIONALE
```

5.5 Servizi via Ethernet

Il dispositivo può essere collegato direttamente ad un PC oppure ad un hub di rete mediante cavo Ethernet (vedere paragrafo 5.2) per sfruttare gli esclusivi servizi di cui è dotato.
Per riuscire ad utilizzare uno dei servizi disponibili è necessario configurare correttamente le impostazioni di rete del dispositivo (vedere paragrafo 9.8).

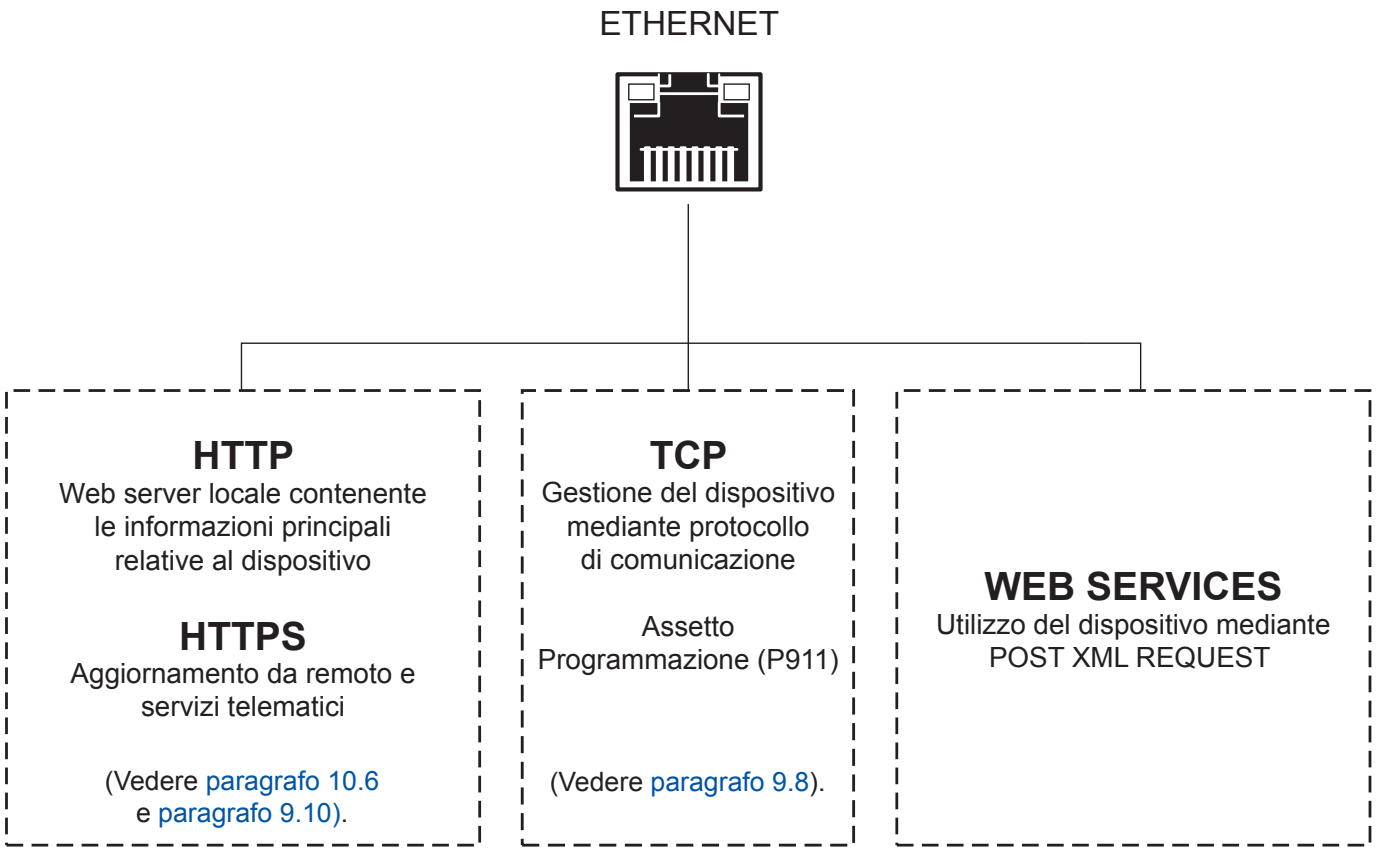

5.6 Accensione e spegnimento

Per accendere o spegnere il dispositivo procedere come segue:

1

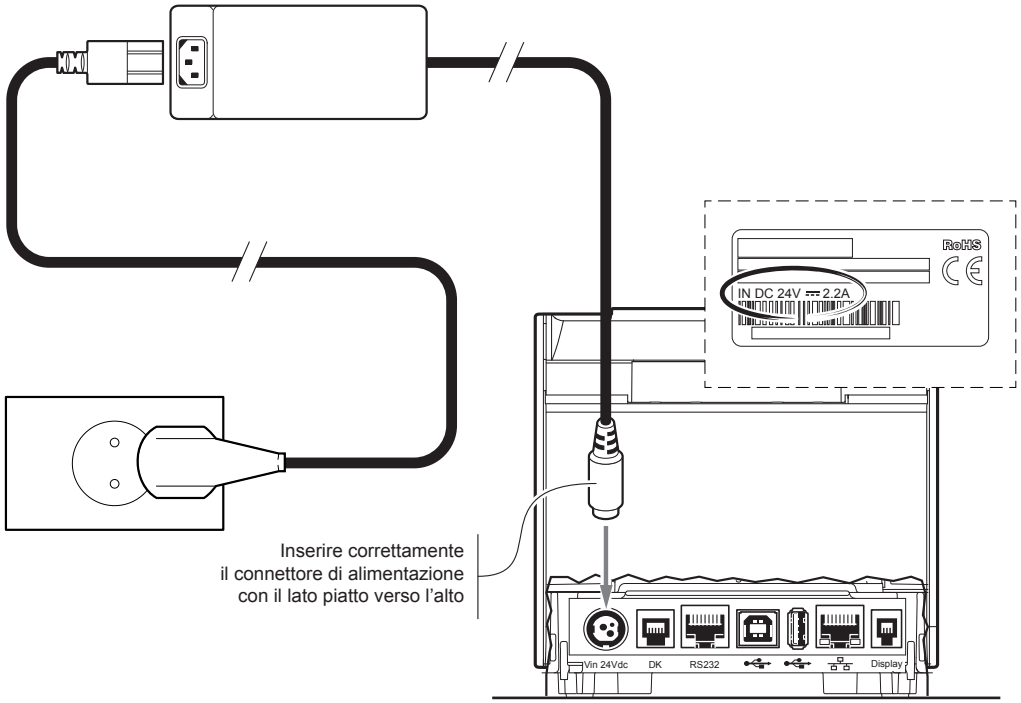

Collegare l'adattatore di rete in dotazione al dispositivo e alla presa di rete.
Utilizzare il tipo di alimentazione elettrica indicato sull'etichetta del dispositivo.

2

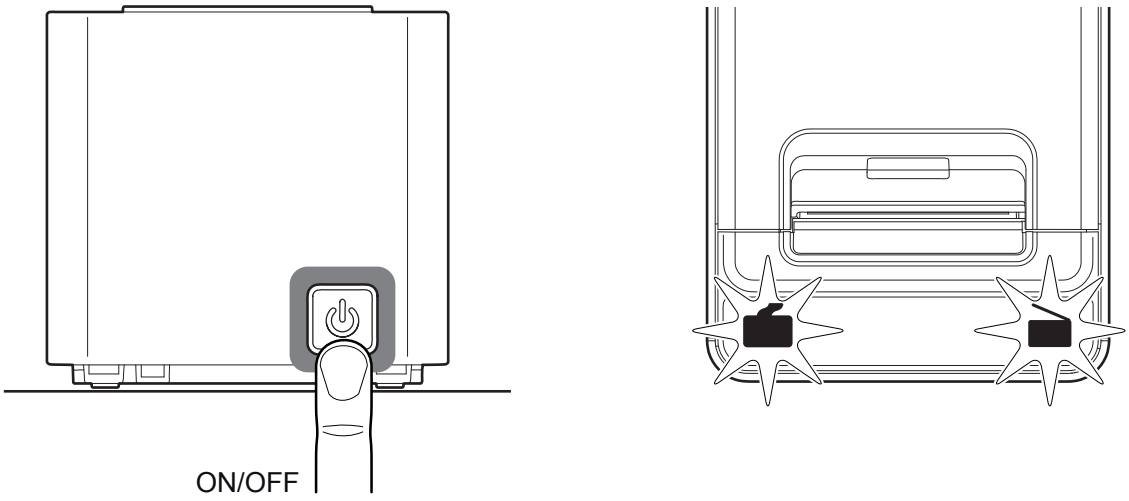

Accendere il dispositivo premendo il tasto ON/OFF, gli indicatori luminosi si accendono ed il dispositivo è pronto.
Spegnere il dispositivo premendo il tasto ON/OFF.

NOTA:
Per poter variare i parametri relativi alle caratteristiche del dispositivo, vedere la programmazione P018 al paragrafo 9.2.

5.7 Apertura coperchio

Automatica

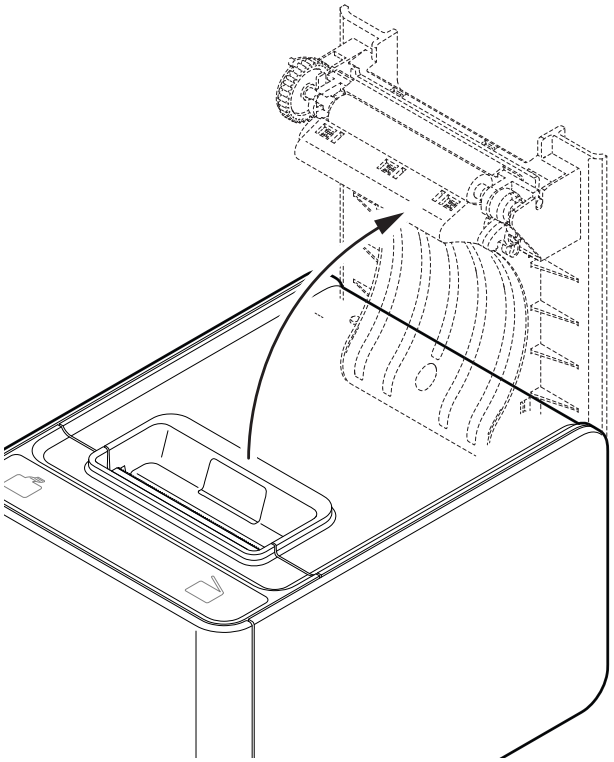

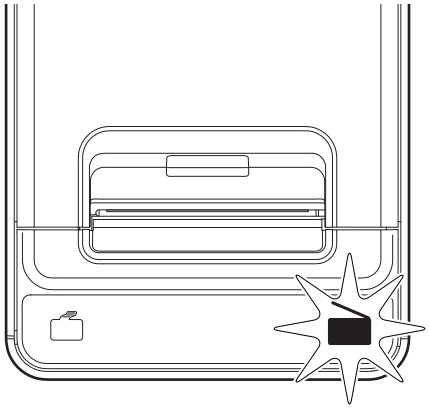

Se nella programmazione P018 la funzione ABIL. QUASI FINE CARTA è abilitata, al consumarsi di un rotolo il meccanismo di apertura del coperchio scatta automaticamente invitando l'utente ad una semplice e veloce sostituzione. L'indicatore luminoso segnala lo stato di carta terminata.

Manuale

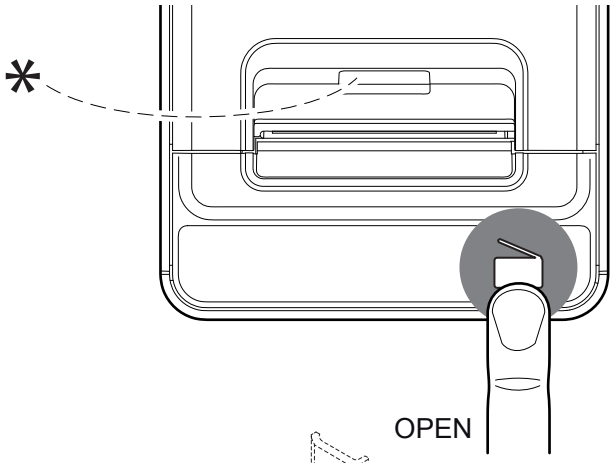

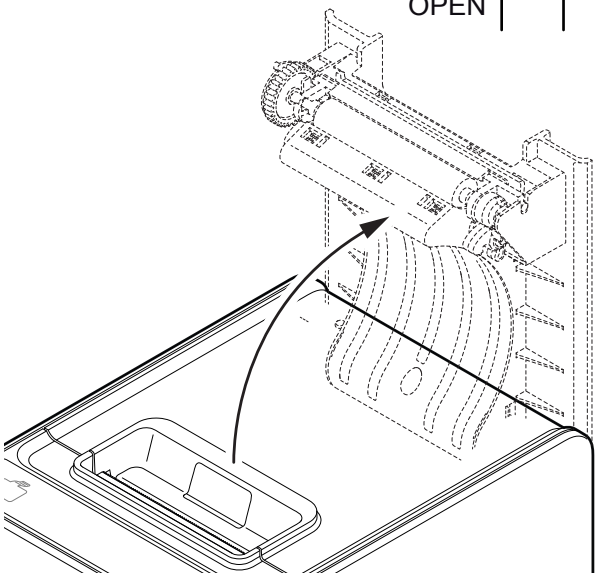

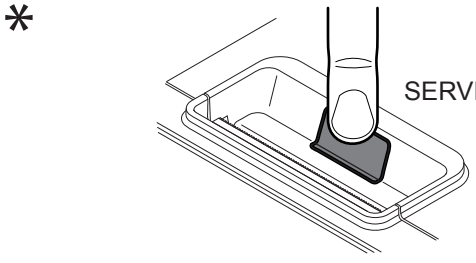

Mantenere premuto il tasto OPEN per aprire il coperchio del dispositivo. Oppure in caso di anomalie premere il pulsante di servizio.

5.8 Caricamento del rotolo carta

Per il caricamento della carta procedere seguendo le istruzioni fornite di seguito. Ad ogni cambio carta ispezionare l'interno del dispositivo.

ATTENZIONE: Utilizzare solo rotoli di carta omologati.

1

CARTA SCONTRINO

Dopo l'accensione del dispositivo, la condizione di carta mancante viene evidenziata mediante un segnale acustico ed un messaggio sul visore.

2

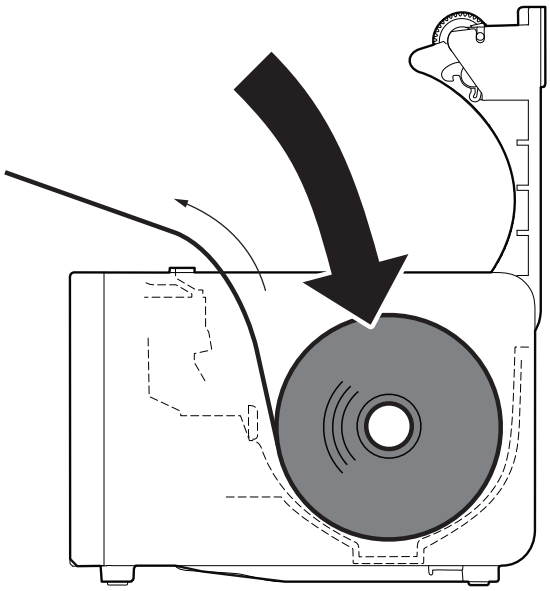

Aprire il coperchio del dispositivo, inserire il rotolo nel vano carta e far uscire la carta per alcuni centimetri.

3

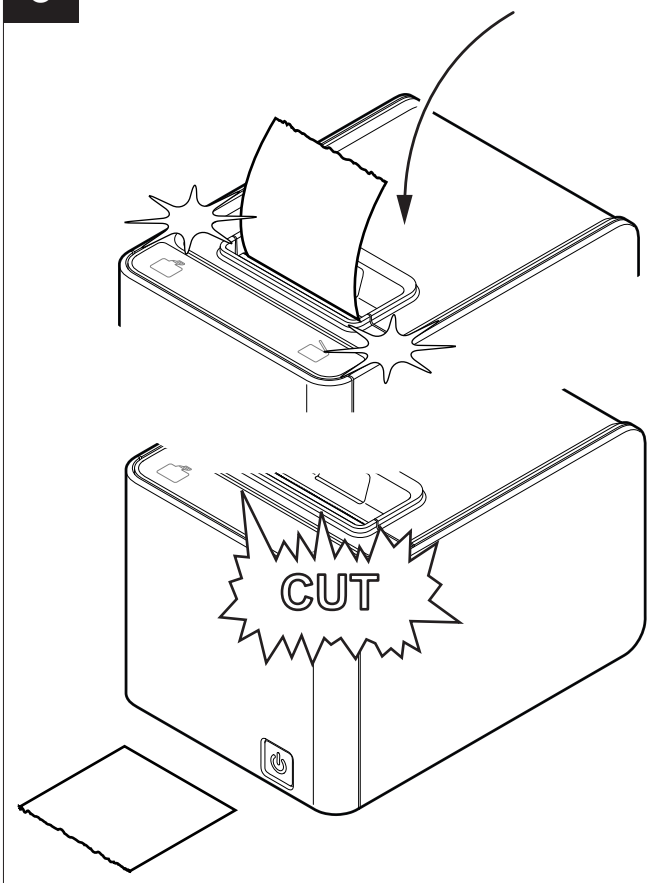

Chiudere il coperchio del dispositivo ed attendere il caricamento automatico ed il taglio della carta.

5.9 Sostituzione della memoria di dettaglio

Il dispositivo è dotato di una memoria di dettaglio opportunamente inizializzata. Tale supporto è una SD card non modificabile. Il dispositivo viene fornito con la memoria di dettaglio già inserita e non è funzionante se detta memoria non è inserita. L'esaurimento della memoria di dettaglio viene segnalato su ogni scontrino emesso, quando rimane meno del 10% di spazio disponibile, oltre che dall'indicatore luminoso lampeggiante (vedere paragrafo 3.4). Dopo la stampa di ogni scontrino fiscale ne viene stampato il messaggio "M. DETT. IN ESAURIMENTO". Una volta esaurito tutto lo spazio, viene stampato uno scontrino con la scritta "M. DETT. ESAURITA: ULTIMA C. FISCALE". A quel punto, dopo aver eseguito la chiusura fiscale giornaliera, la memoria di dettaglio è definitivamente esaurita e consultabile solo in lettura. Per la conservazione della memoria di dettaglio esaurita fare riferimento alle normative vigenti.

NOTE:
La sostituzione della memoria di dettaglio può essere eseguita anche se questa non è in esaurimento.
Per la sostituzione della memoria di dettaglio su dispositivi privi di tastiera esterna, fare riferimento alla procedura descritta al paragrafo 5.16 nella sezione "SOSTITUZIONE M. DETT.".

1

```
        DOCUMENTO GESTIONALE

            <Nome Ditta>
            <Indirizzo>
            <Località>
          <Telefono - Fax>

 AZZERAMENTO

                              EURO
TOT.CORRISPETTIVO GIORNO       31,00
TOT.CUMULATIVO CORR.         5716,45

NUM.DOC.DI RESO                   0
IMPORTO GIORNALIERO            0,00
IMPORTO PROGRESSIVO            0,00

NUM.DOC.DI ANNULLO                0
IMPORTO GIORNALIERO            0,00

TOT.STORNI                     0,00
TOT.RETTIFICHE                 0,00
TOT.SCONTI                     0,00
TOT.MAGGIORAZIONI              0,00

TOT.NON RISCOSSI              10,00
```

Eseguire un azzeramento fiscale.

2

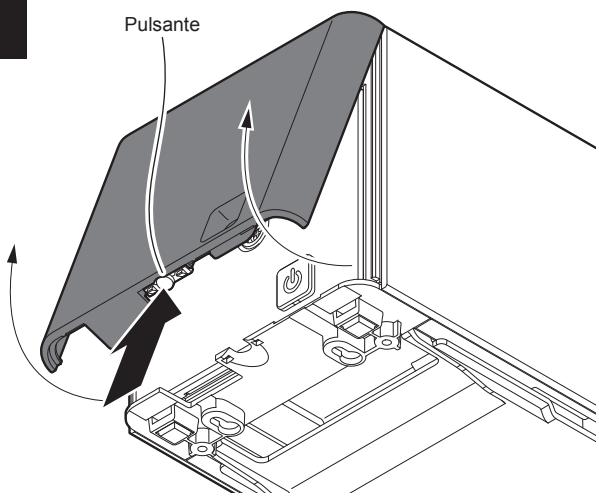

Rimuovere completamente
il coperchio anteriore del dispositivo.

3

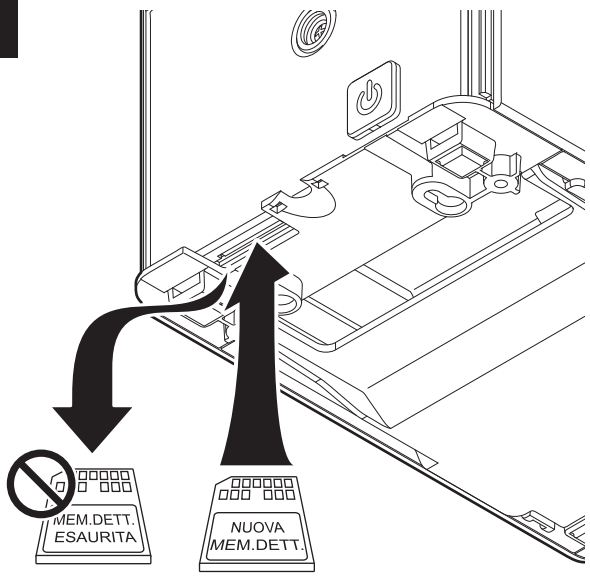

Sostituire la memoria di dettaglio esaurita.
La memoria di dettaglio può essere inserita in un unico senso. Eventuali forzature possono danneggiarla.

4

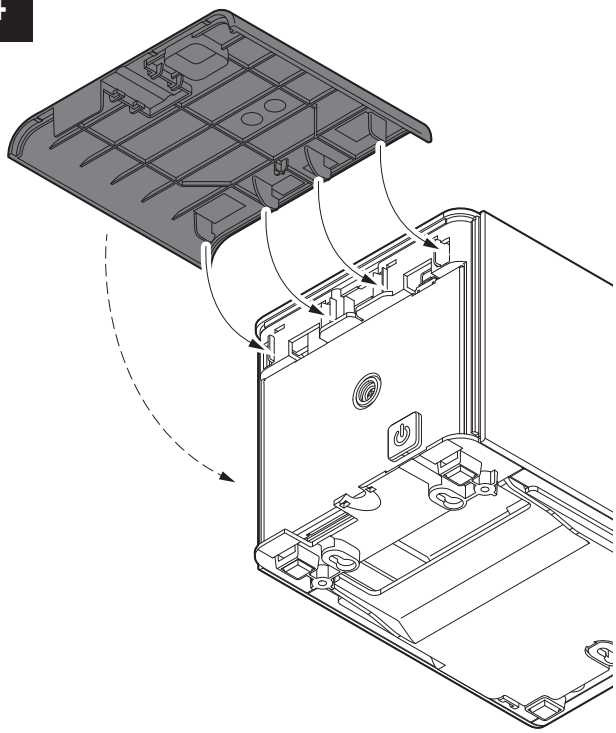

Rimontare il coperchio anteriore del dispositivo.

5

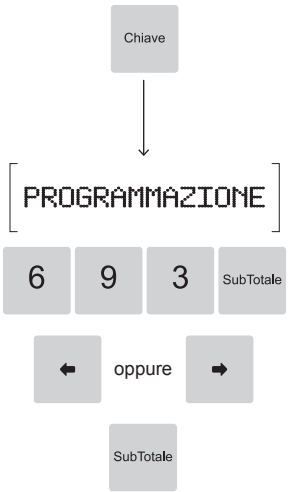

Abilitare e confermare l'inizializzazione della nuova memoria di dettaglio.

6

```
          DOCUMENTO GESTIONALE

              <Nome Ditta>
              <Indirizzo>
               <Località>
             <Telefono - Fax>
-------------------------------------------
P(693) INIZIALIZZA M.DETT.
-------------------------------------------
M.DETT. N. #  <matricola fiscale>
DEL <data> <ora>
              <Nome Ditta>
              <Indirizzo>
               <Località>
             <Telefono - Fax>
DATA FISCALIZZAZIONE:              <data>
DIMENSIONE DEL FILE:   <dimensione>MB
NUMERO RIGHE:                     <righe>
RIGHE DISPONIBILI:                <righe>
CHIUSURE CONSENTITE:          <chiusure>
MEMORIA DETT. UTILIZZATA
0.000%
***********M.DETT.ATTIVO************
<data> <ora>           SNF0002  ST0002
NUMERO DI MATRICOLA         <matricola>

          DOCUMENTO GESTIONALE
```

Il dispositivo stampa un documento gestionale di conferma.

5.10 Regolazione data

Le operazioni di cambio data nei dispositivi fiscali sono disciplinate dalla vigente normativa che prevede l'impossibilità di retrocedere rispetto alla data dell'ultimo azzeramento fiscale eseguito. Si prega quindi di prestare la massima attenzione a quest'operazione accertandosi di non confermare date superiori a quella in corso. Nel caso si osservi sul dispositivo fiscale una data superiore a quella in corso, si prega di prendere contatto al più presto con il centro assistenza tecnica per concordare un intervento. Un errore nell'impostazione della data genera uno stato di non conformità del dispositivo fiscale, irreversibile e soprattutto sanzionabile dai preposti organismi di controllo.

1

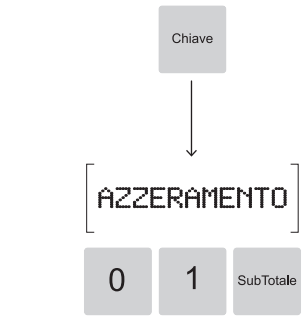


```
        DOCUMENTO GESTIONALE

            <Nome Ditta>
            <Indirizzo>
            <Località>
          <Telefono - Fax>

 AZZERAMENTO

                              EURO
TOT.CORRISPETTIVO GIORNO       31,00
TOT.CUMULATIVO CORR.         5716,45

NUM.DOC.DI RESO                   0
IMPORTO GIORNALIERO            0,00
IMPORTO PROGRESSIVO            0,00

NUM.DOC.DI ANNULLO                0
IMPORTO GIORNALIERO            0,00

TOT.STORNI                     0,00
```

Eseguire un azzeramento fiscale.

2

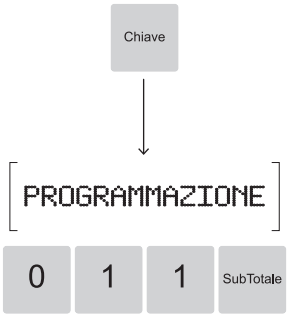

Avviare la procedura per la regolazione della data.

3

Sul display viene visualizzata la data attualmente impostata (es. 1 Gennaio 2001).

4

Digitare una nuova data nel formato [ggmmaa] (es. 1 Gennaio 2020).

5

```
        DOCUMENTO GESTIONALE

            <Nome Ditta>
            <Indirizzo>
            <Località>
          <Telefono - Fax>

--------------------------------------
P(011) DATA
--------------------------------------
PRECEDENTE:          <01/01/01> <ora>
NUOVA:               <01/01/20> <ora>
ORA LEGALE
<data> <ora>             DOC.GEST.<#>
NUMERO DI MATRICOLA       <matricola>

        DOCUMENTO GESTIONALE
```

Viene emesso un documento gestionale di conferma dell'avvenuta regolazione della data.

5.11 Regolazione orario

Il dispositivo permette di abilitare il passaggio automatico tra ora legale e ora solare. Contattare il vostro rivenditore.

1

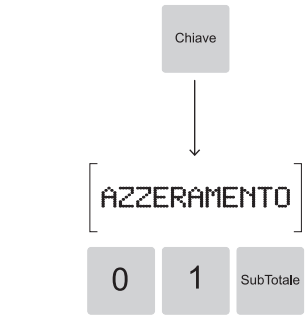


```
        DOCUMENTO GESTIONALE

            <Nome Ditta>
            <Indirizzo>
            <Località>
          <Telefono - Fax>

 AZZERAMENTO

                                EURO
TOT.CORRISPETTIVO GIORNO         31,00
TOT.CUMULATIVO CORR.           5716,45

NUM.DOC.DI RESO                     0
IMPORTO GIORNALIERO              0,00
IMPORTO PROGRESSIVO              0,00

NUM.DOC.DI ANNULLO                  0
IMPORTO GIORNALIERO              0,00

TOT.STORNI                       0,00
```

Eseguire un azzeramento fiscale.

2

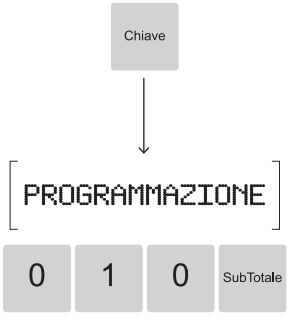

Avviare la procedura per la regolazione dell'orario.

3

Sul display viene visualizzato l'orario attualmente impostato (es. 02:00).

4

Digitare un nuovo orario nel formato [hhmm] (es. 10:00).

5

```
        DOCUMENTO GESTIONALE

            <Nome Ditta>
            <Indirizzo>
            <Località>
          <Telefono - Fax>

--------------------------------------
P(010) ORA
--------------------------------------
PRECEDENTE:              <data> <02:00>
NUOVA:                   <data> <10:00>
ORA LEGALE
<data> <ora>               DOC.GEST.<#>
NUMERO DI MATRICOLA         <matricola>

        DOCUMENTO GESTIONALE
```

Viene emesso un documento gestionale di conferma dell'avvenuta regolazione dell'orario.

5.12 Caricamento icone grafiche

Durante la programmazione dell'intestazione o dei messaggi di fine scontrino (righe di cortesia) è possibile inserire immagini grafiche (icone) scelte tra quelle archiviate nella memoria del dispositivo (catalogo icone).

Caricamento tramite SD card

1

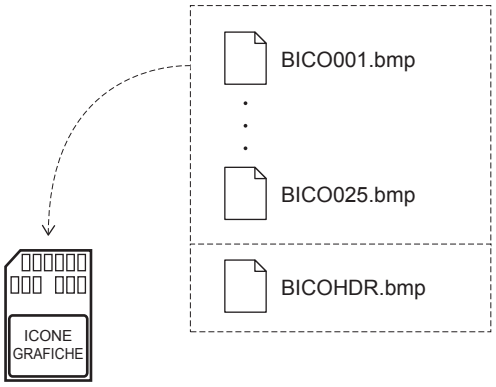

Salvare nella root di una SD card le icone grafiche create rispettando le seguenti regole:

Larghezza max. = 576 pixel
Dimensione max. = 32 kBytes
Formato = Bitmap B/N (1-bit)
Nome file = "BICO"+<3 cifre da 001 a 025>

oppure

"BICOHDR" per utilizzarlo come elemento grafico al di sopra dell'intestazione.

2

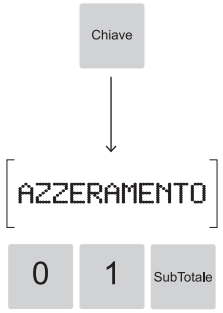

Eseguire un azzeramento fiscale.

3

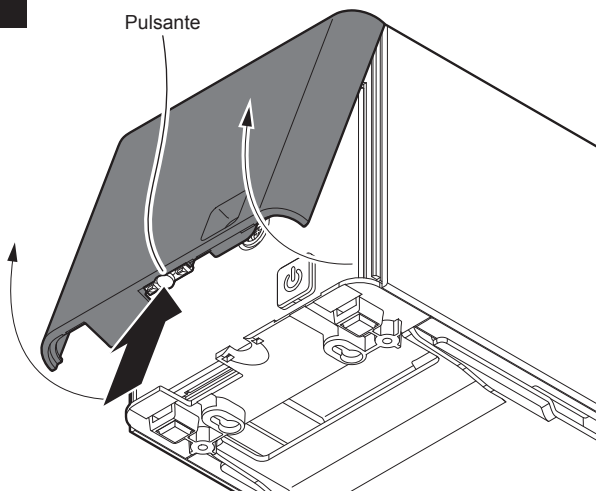

Rimuovere completamente il coperchio anteriore del dispositivo.

4

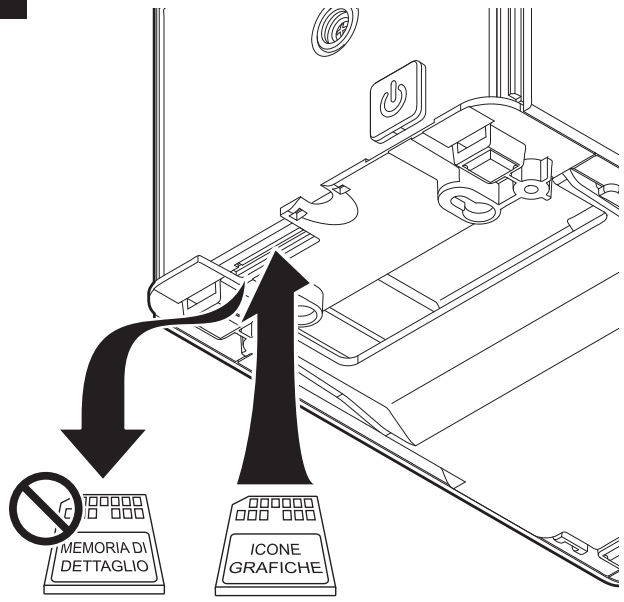

Estrarre la memoria di dettaglio ed inserire la SD card contenente le icone grafiche.
La SD card può essere inserita in un unico senso.
Eventuali forzature possono danneggiarla.

5

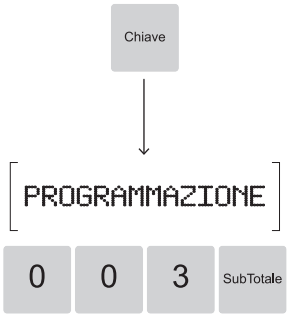

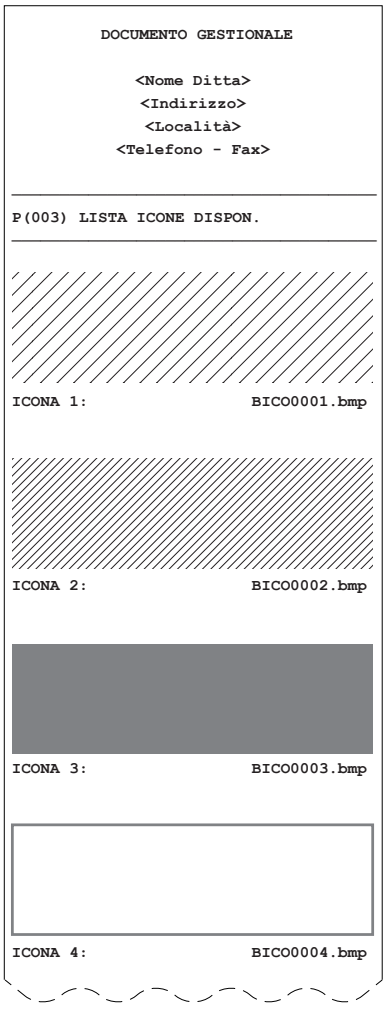

Avviare la stampa della lista delle icone disponibili sul dispositivo. Le icone grafiche presenti nella SD card vengono riconosciute e caricate sul dispositivo.

6

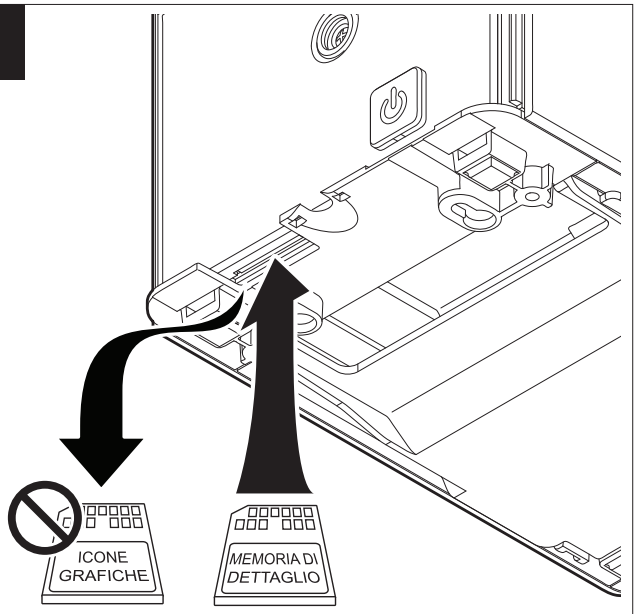

Estrarre la SD card contenente le icone grafiche e reinserire la memoria di dettaglio.
La memoria di dettaglio può essere inserita in un unico senso. Eventuali forzature possono danneggiarla.

7

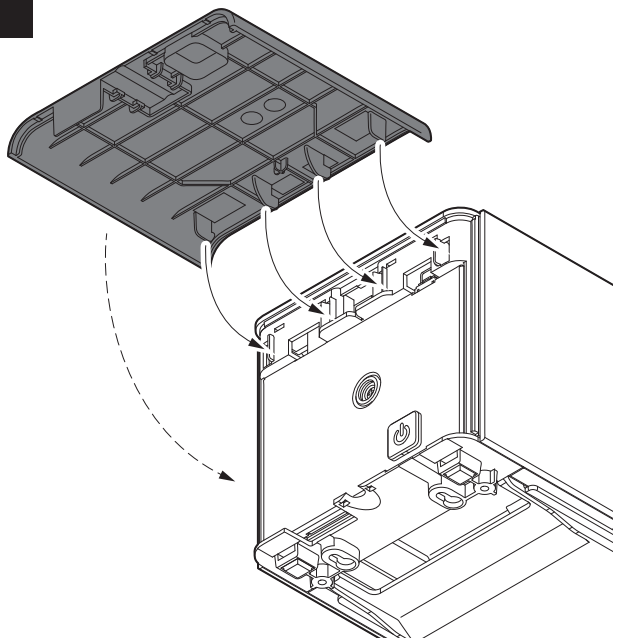

Rimontare il coperchio anteriore del dispositivo.

NOTE:
Se si stampa un'icona grafica come intestazione si perde la prima riga testuale dell'intestazione.
Per programmare l'intestazione dello scontrino, vedere il paragrafo 9.2 (programmazione P021).
Per programmare la stampa periodica programmata di icone, vedere il paragrafo 9.9 (programmazione P024).

Caricamento tramite USB

1

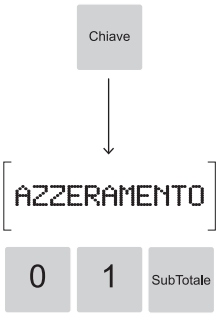


```
          <Nome Ditta>
          <Indirizzo>
          <Località>
        <Telefono - Fax>

AZZERAMENTO
                              EURO
TOT. CORRISPETTIVO GIORNO      117
TOT. CUMULATIVO CORR.        297,97

NUM. NOTE DI CREDITO             0
IMPORTO GIORNALIERO           0,00
IMPORTO PROGRESSIVO           0,00

TOT. STORNI                   0,00
```

Eseguire un azzeramento fiscale.

2

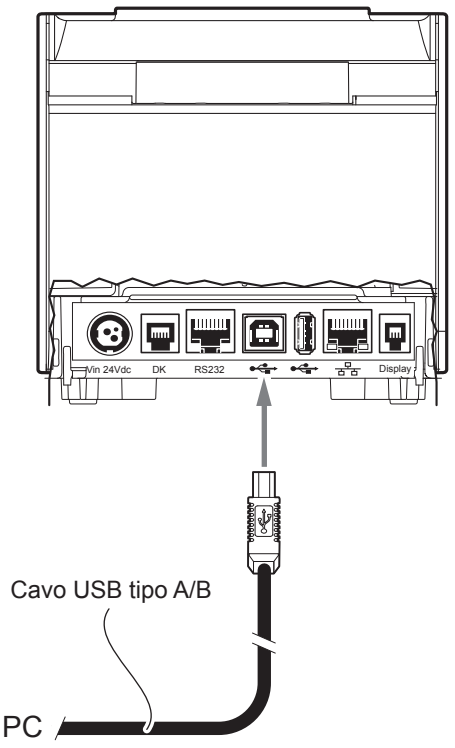

Collegare il dispositivo ad un PC tramite cavo USB.

3

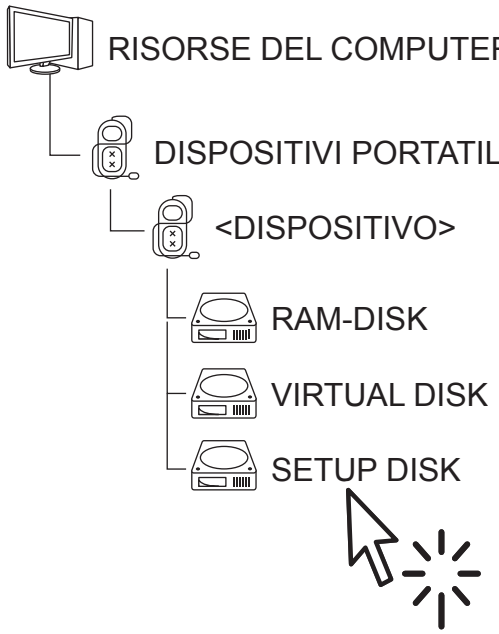

Attendere il caricamento delle unità di memorizzazione del dispositivo e accedere all'unità denominata SETUP DISK.

4

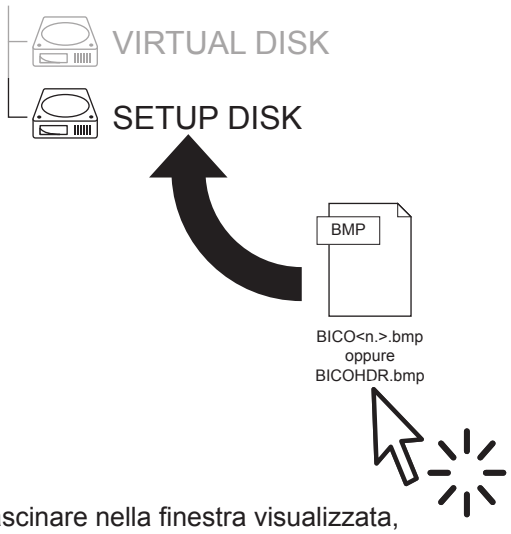

Trascinare nella finestra visualizzata, il file .BMP precedentemente denominato "BICO"<3 cifre da 001 a 025>:

Larghezza max. = 576 pixel
Dimensione max. = 32 kBytes
Formato = Bitmap B/N (1-bit)
Nome file = "BICO"+<3 cifre da 001 a 025>

oppure

"BICOHDR" per utilizzarlo come elemento grafico al di sopra dell'intestazione.

5

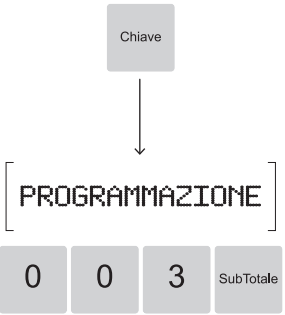

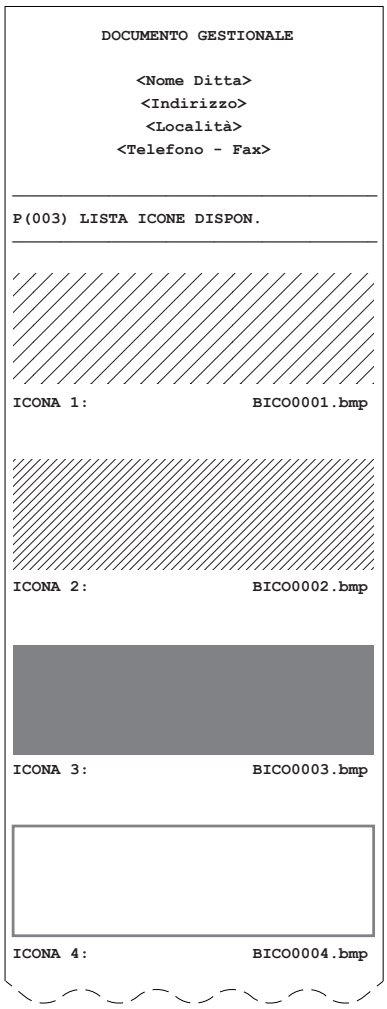

Avviare la stampa della lista delle icone disponibili sul dispositivo.

NOTE:
Se si stampa un'icona grafica come intestazione si perde la prima riga testuale dell'intestazione.

Per programmare l'intestazione dello scontrino, vedere il paragrafo 9.2 (programmazione P021).

Per programmare la stampa periodica programmata di icone, vedere il paragrafo 9.9 (programmazione P024).

5.13 Consultazione della memoria di dettaglio da PC

Il dispositivo consente di accedere al contenuto della memoria di dettaglio salvato nell'unità di memorizzazione VIRTUAL DISK. Procedere come segue:

1

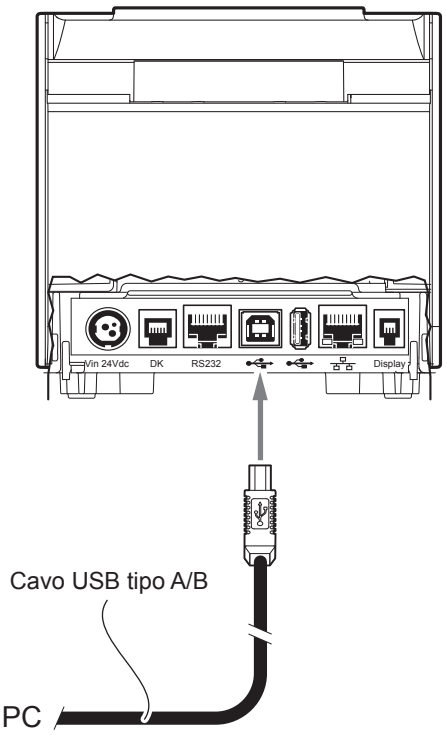

Collegare il dispositivo ad un PC tramite cavo USB.

2

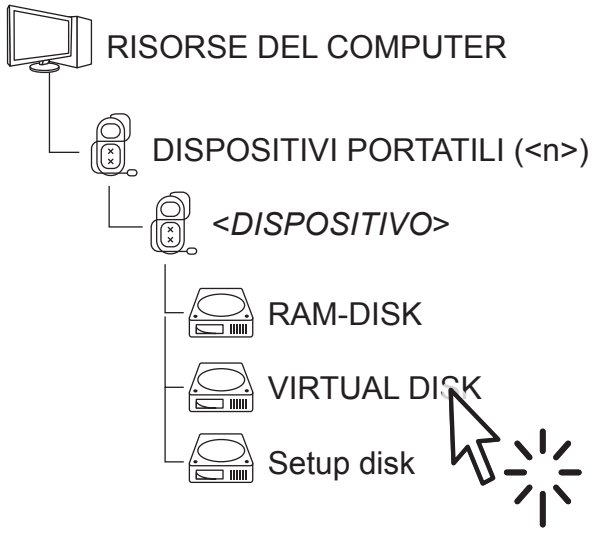

Attendere il caricamento delle unità di memorizzazione del dispositivo e accedere all'unità denominata VIRTUAL DISK.

3

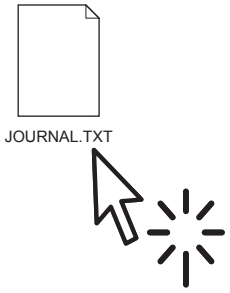

Accedere al file Journal.txt.

5.14 Configurazione da file

I parametri di setup possono essere impostati mediante la modifica del file SETUP.INI presente sull'unità di memorizzazione SETUP DISK del dispositivo. Procedere come segue:

1

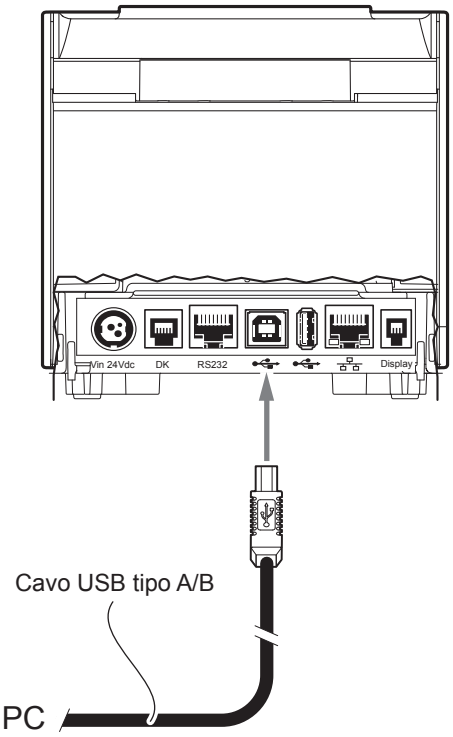

Collegare il dispositivo ad un PC tramite cavo USB.

2

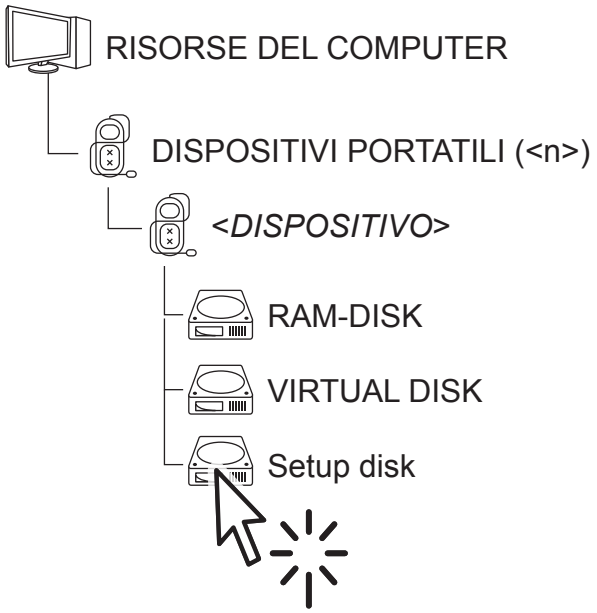

Attendere il caricamento delle unità di memorizzazione del dispositivo e accedere all'unità denominata SETUP DISK.

3

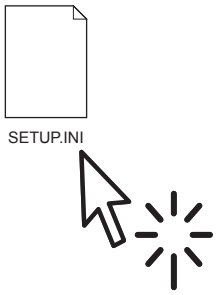

Accedere al file Setup.ini.

Il file Setup.ini è un file di configurazione che contiene tutti i parametri configurabili elencati in formato testo e divisi in sezioni. Per ogni parametro viene riportato il nome seguito dal valore correntemente impostato, affiancato dall'elenco dei valori disponibili (vedere figura).

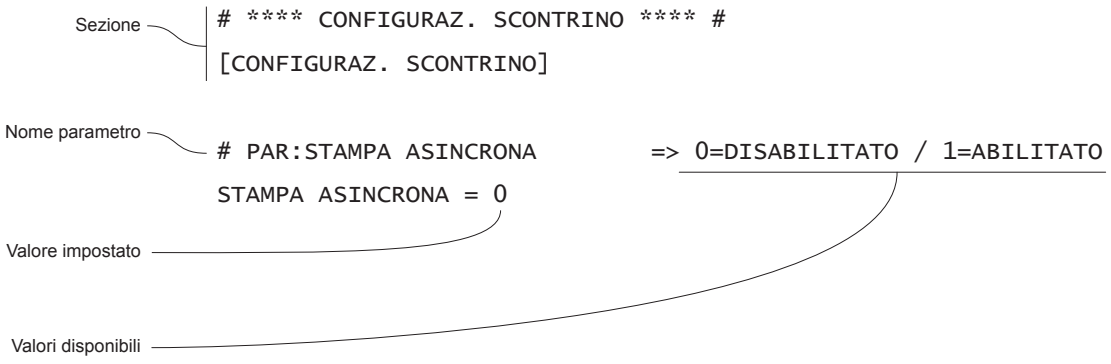

Per modificare i parametri, cambiare il valore numerico che segue il nome del parametro. Dopo aver modificato i parametri, è sufficiente salvare il file Setup.ini per rendere attive le modifiche.

Per l'elenco e la descrizione dei parametri di setup vedere il capitolo 9.

5.15 Salvataggio dell’ultimo scontrino emesso

Il dispositivo crea un’immagine dell’ultimo scontrino emesso salvandola nell’unita di memorizzazione RAM-DISK.
Procedere come segue:

1

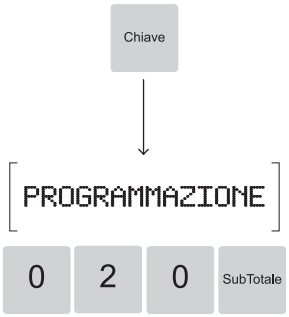

Avviare la procedura per configurare i paramentri dello scontrino digitando il codice associato.

2

Premere ripetutamente il tasto SUBTOTALE per ricercare la voce SALVA BMP SCONTRINO.

3

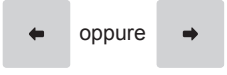

Selezionare la voce ABILITA utilizzando i tasti freccia.

4

Premere il tasto SUBTOTALE per confermare.

5

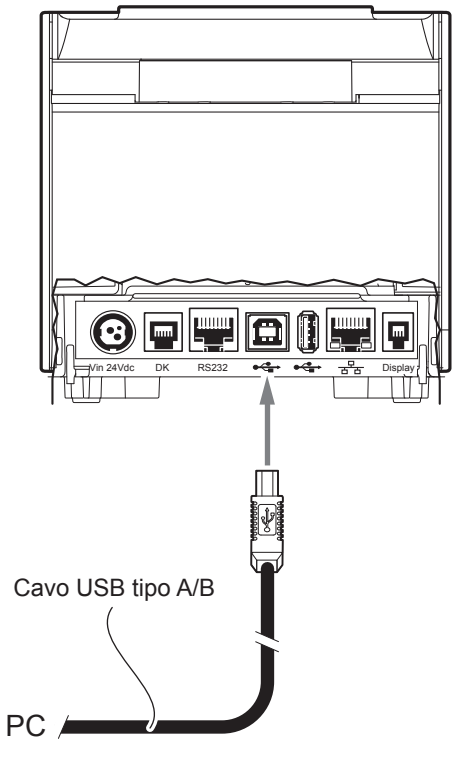

Collegare il dispositivo ad un PC tramite cavo USB.

6

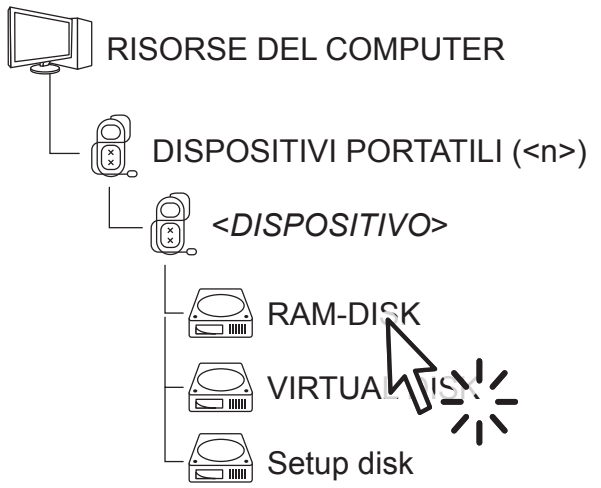

Attendere il caricamento delle unità di memorizzazione del dispositivo e accedere all'unità denominata RAM-DISK.

7

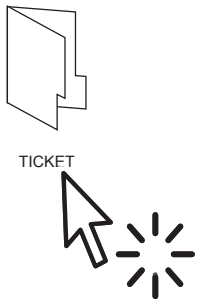

Accedere alla cartella TICKET.

8

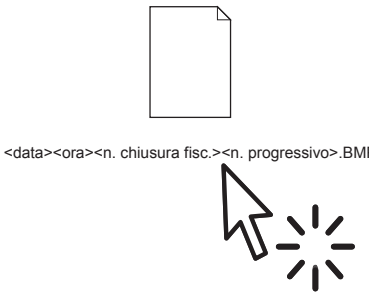

Accedere al file <data><ora><n. chiusura fisc.><n. progressivo>.BMP per visualizzare l'immagine dell'ultimo scontrino emesso.

5.16 Utilizzo del menù di servizio

Mediante i pulsanti di comando situati sul pannello tasti è possibile eseguire le principali operazioni di configurazione e inizializzazione del dispositivo, senza l'ausilio della tastiera esterna.

Il pulsante di avanzamento carta (FEED) consente di spostarsi da una voce all'altra del menù.

Il pulsante di apertura coperchio (OPEN) consente di confermare la scelta della voce di menù desiderata.

Per accedere al menù procedere come segue.
Per uscire dal menù selezionare la voce EXIT.

1

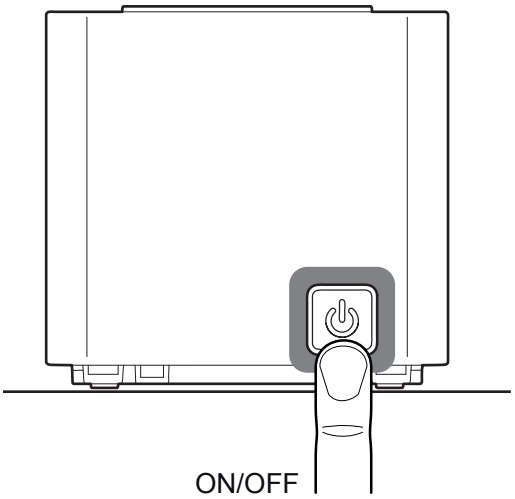

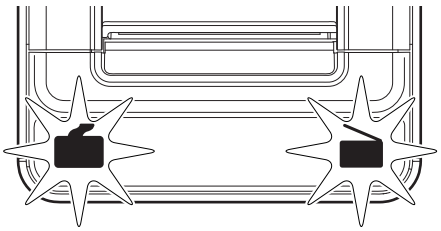

Accendere il dispositivo ed attendere qualche secondo fino a quando gli indicatori luminosi sono accesi e di colore blu.

2

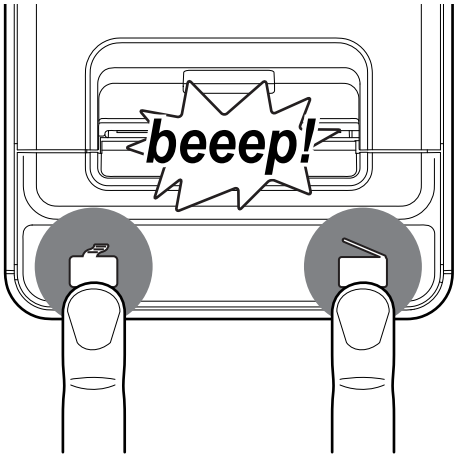

Nel momento in cui viene emesso il segnale acustico, premere contemporaneamente i due pulsanti e non rilasciarli fino all'emissione dello scontrino. Il colore degli indicatori cambierà da blu a viola.

3

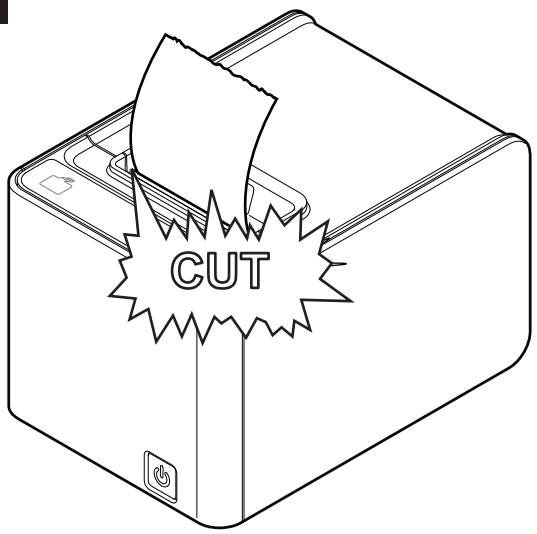


```
AVANZAMENTO CARTA -> PROSSIMO
APERTURA COPERCHIO -> SELEZIONA
-------------------------------------
MENU INIZIO
-------------------------------------
USCITA
INFO
MASTER RESET
SOSTITUZIONE M.DETT.
DISABILITA CUTTER
ABILITA CUTTER
HARDWARE TEST
ATTUALE: USCITA        PROSSIMO: INFO
```

Il dispositivo emette uno scontrino come quello in figura. La voce "Attuale" indica la funzione attualmente selezionata.

USCITA

Permette di uscire dal menù di servizio:

- Premere il tasto FEED e selezionare “Uscita”.
- Premere il tasto OPEN per confermare.

Il ritorno al funzionamento normale è segnalato dalla stampa della seguente riga sullo scontrino:

```
------------------------------------
MENU FINE
------------------------------------
```

INFO

Permette di stampare uno scontrino contenente tutte le informazioni del dispositivo.

- Premere il tasto FEED e selezionare “Info”.
- Premere il tasto OPEN per confermare ed avviare la procedura.

Verrà emesso uno scontrino riportante tutte le informazioni del dispositivo (equivalente alla lettura X01).

MASTER RESET

Permette di ripristinare le funzionalità del dispositivo in caso di segnalazione di errore.

- Premere il tasto FEED e selezionare “Master reset”.
- Premere il tasto OPEN per confermare ed avviare la procedura.

Verrà emesso uno scontrino riportante le impostazioni di default di determinate programmazioni.

SOSTITUZIONE MEMORIA DI DETTAGLIO

NOTA:
La procedura di sostituzione della memoria di dettaglio è possibile solo ed esclusivamente dopo avere eseguito una chiusura fiscale (vedere capitolo 8). Il dispositivo emette infatti uno scontrino riportante la dicitura “Eseguire chiusura”.

- Sostituire la memoria di dettaglio del dispositivo (vedere paragrafo 5.9).
- Premere il tasto FEED e selezionare “Sostituzione m. dett.”.
- Premere il tasto OPEN per confermare ed avviare la procedura.
- Verrà emesso il seguente scontrino:

```
          <Nome Ditta>
          <Indirizzo>
          <Località>
        <Telefono - Fax>
         <matr. fiscale>
          M.DETT. N. 2
        del 01/01/20  12:00
DATA FISCALIZZAZIONE:          <DATA>
DIMENSIONE DEL FILE:     <DIMENSIONE>
NUMERO RIGHE:                <RIGHE>
RIGHE DISPONIBILI:           <RIGHE>
CHIUSURE CONSENTITE:    <N. CHIUSURE>
MEMORIA DETT. UTILIZZATA:    <PERC.%>
 **********M.DETT. ATTIVA**********
------------------------------------
MENU FINE
------------------------------------
```

DISABILITA/ABILITA CUTTER

Permette di disabilitare/abilitare il tagliacarta automatico. La condizione di default è abilitato.

NOTA:
Disabilitare il tagliacarta automatico in caso di inceppamento.

- Premere il tasto FEED e selezionare “Disabilita cutter” oppure “Abilita cutter” a seconda della scelta desiderata.
- Premere il tasto OPEN per confermare la procedura.

HARDWARE TEST

Permette di effettuare un test delle varie parti hardware del dispositivo e collegate ad esso.

- Premere il tasto FEED e selezionare “Hardware test”.
- Premere il tasto OPEN per confermare ed avviare la procedura.

Verrà effettuato un test hardware completo delle parti che compongono il dispositivo (stampante, memorie, porte di collegamento, ecc.) e delle parti ad esso collegate come ad esempio il cassetto rendiresto.

Il dispositivo chiederà passo passo alcune conferme. Seguire quindi le istruzioni o le richieste che compaiono a display.

Al termine della procedura verrà emesso uno scontrino di riepilogo (vedere figura seguente) con l’esito dei singoli test e l’esito finale.

NOTA:
Qualora un test dovesse fallire, esso comprometterà l’esito finale dell’intero test e verrà restituito un esito negativo del test.

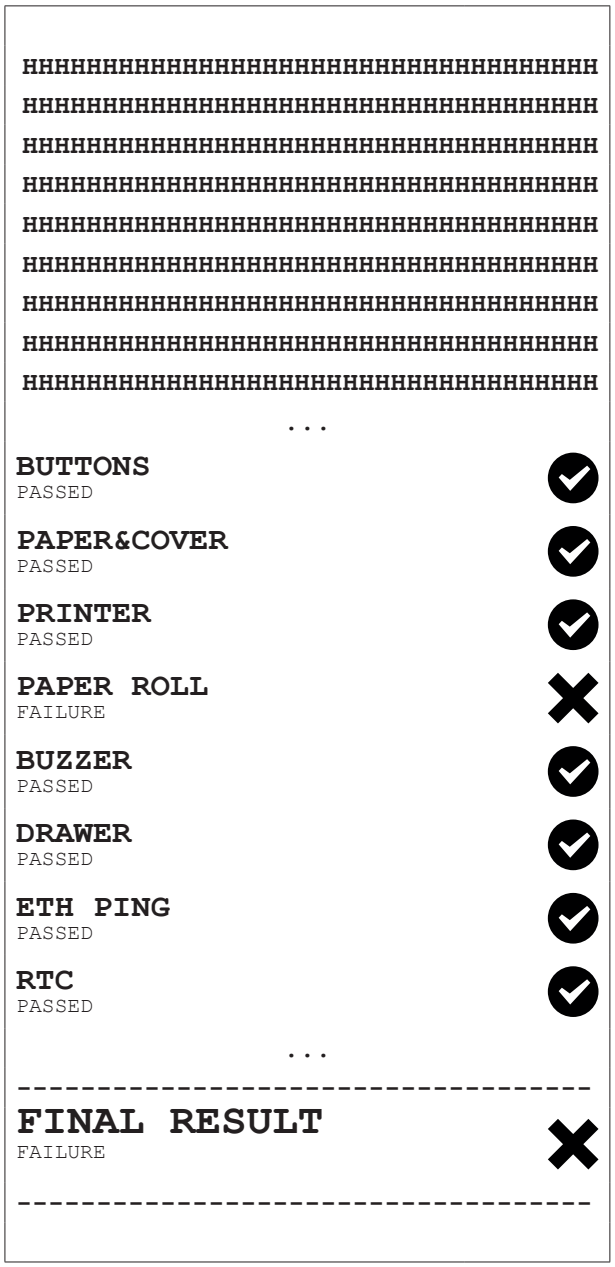

6 MANUTENZIONE

6.1 Inceppamento della taglierina

1

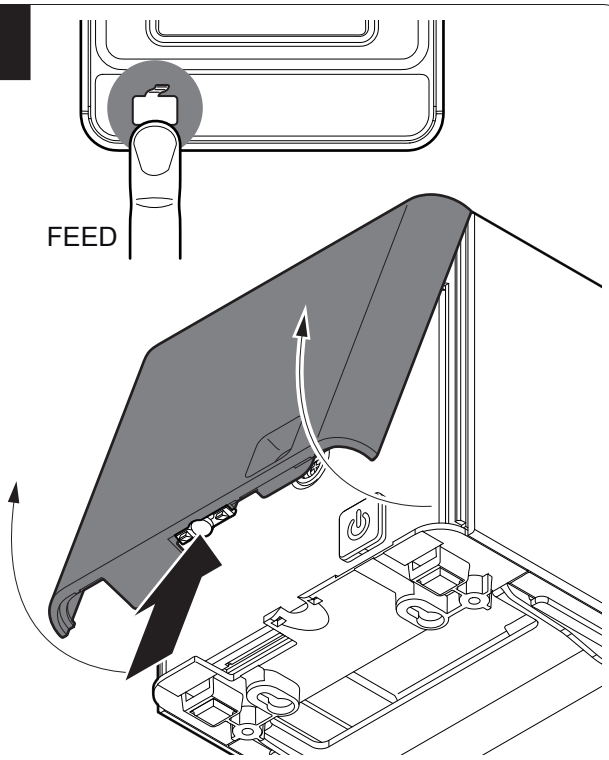

Premere il tasto FEED per cercare di sbloccare la taglierina. Se la taglierina non si è sbloccata premere il pulsante di sgancio e rimuovere il coperchio frontale.

2

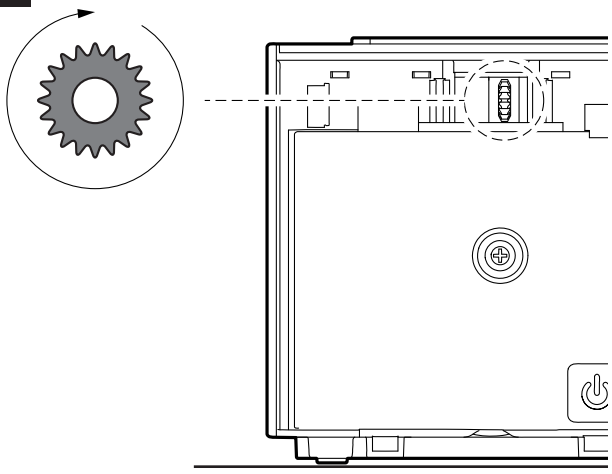

Ruotare l'ingranaggio in una delle due direzioni facendogli compiere all'incirca un giro completo.

3

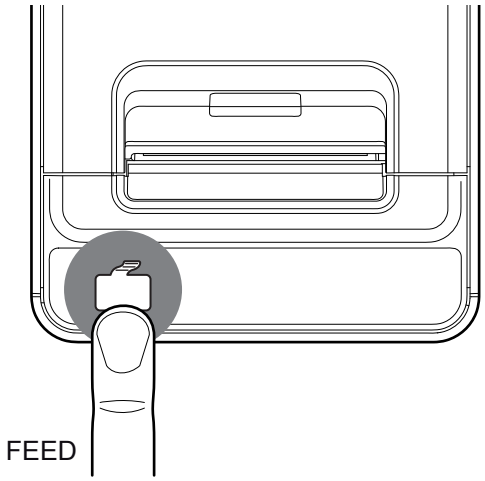

Premere il tasto FEED.

4

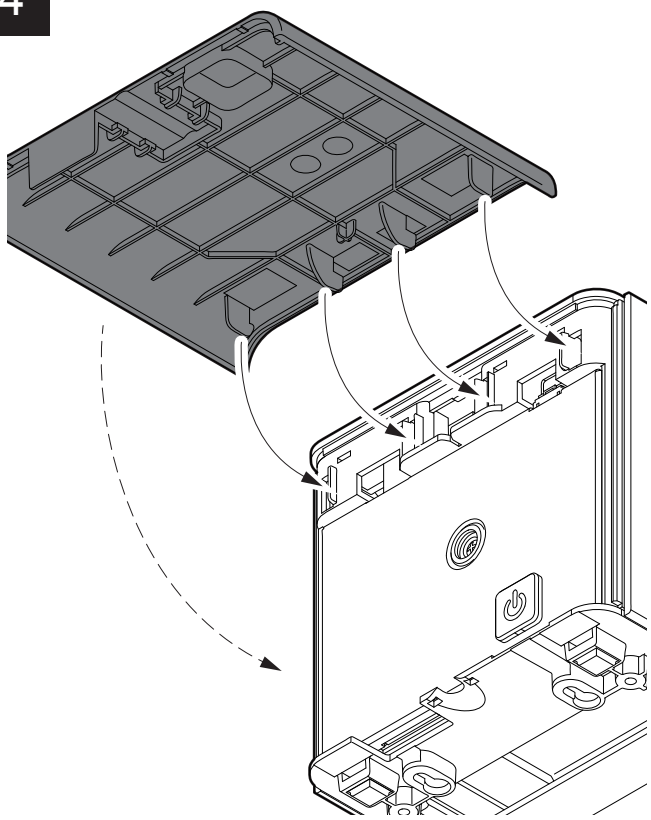

Se il problema non si risolve contattare l'assistenza tecnica.
Rimontare lo sportellino precedentemente smontato.

6.2 Pianificazione pulizia

La pulizia regolare del dispositivo mantiene la qualità di stampa e ne prolunga la durata nel tempo. La tabella seguente riporta la pianificazione consigliata per la pulizia. Se si utilizza il dispositivo in ambienti molto polverosi, occorre ridurre gli intervalli di pulizia.

OGNI CAMBIO CARTA	
Testina di stampa	Utilizzare alcol isopropilico
Rulli	Utilizzare alcol isopropilico
Display	Utilizzare aria compressa o un panno morbido Non utilizzare prodotti a base di ammoniaca
OGNI 5 CAMBI CARTA	
Taglierina	Utilizzare aria compressa
Percorso carta	Utilizzare aria compressa o pinzette
Sensori	Utilizzare aria compressa
OGNI 6 MESI O QUANDO NECESSARIO	
Carrozzeria	Utilizzare aria compressa o un panno morbido

Per alcune procedure specifiche, vedere le pagine successive.

6.3 Pulizia

Per le operazioni di pulizia periodica del dispositivo, fare riferimento alle istruzioni seguenti.

Sensori

1

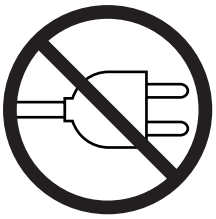

Scollegare il cavo di alimentazione
ed aprire il coperchio del dispositivo.

2

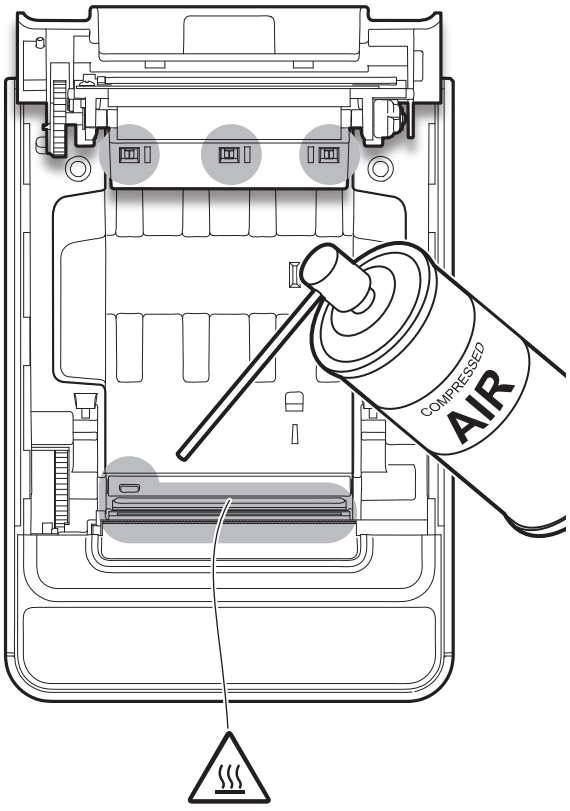

Pulire i sensori del dispositivo
utilizzando aria compressa.

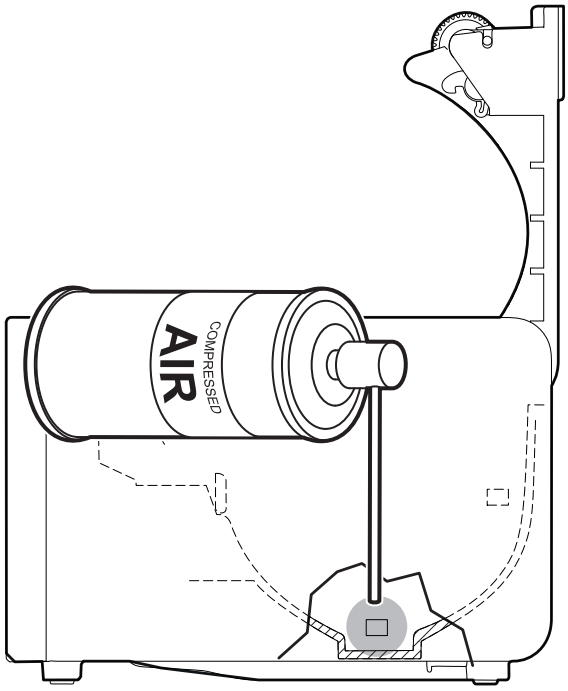

ATTENZIONE:
Non utilizzare alcol, solventi o spazzole dure. Assicurarsi che acqua o altri liquidi non penetrino all'interno del dispositivo.

Percorso carta

1

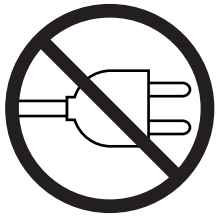

Scollegare il cavo di alimentazione
ed aprire il coperchio del dispositivo.

2

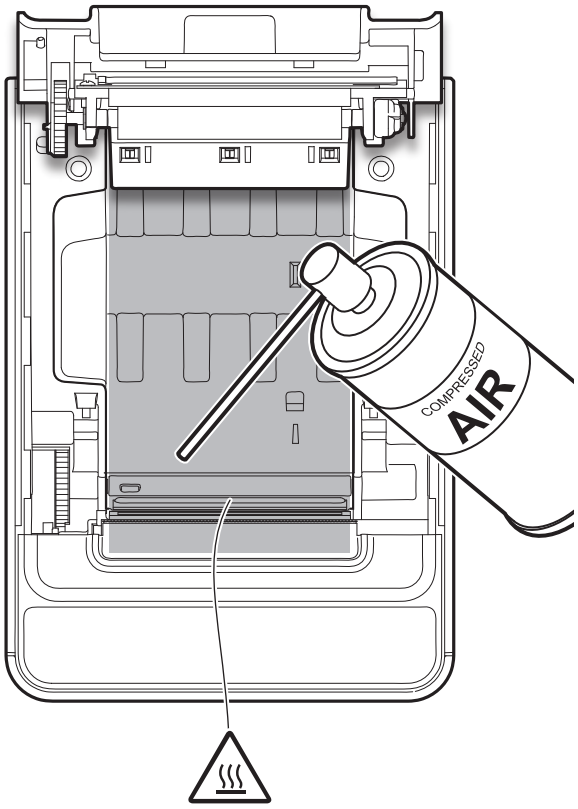

ATTENZIONE:
Non utilizzare alcol, solventi o spazzole dure. Assicurarsi che acqua o altri liquidi non penetrino all'interno del dispositivo.

Pulire la zona del dispositivo interessata dal passaggio della carta utilizzando aria compressa.

Testina di stampa

1

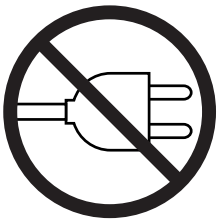

Scollegare il cavo di alimentazione
ed aprire il coperchio del dispositivo.

2

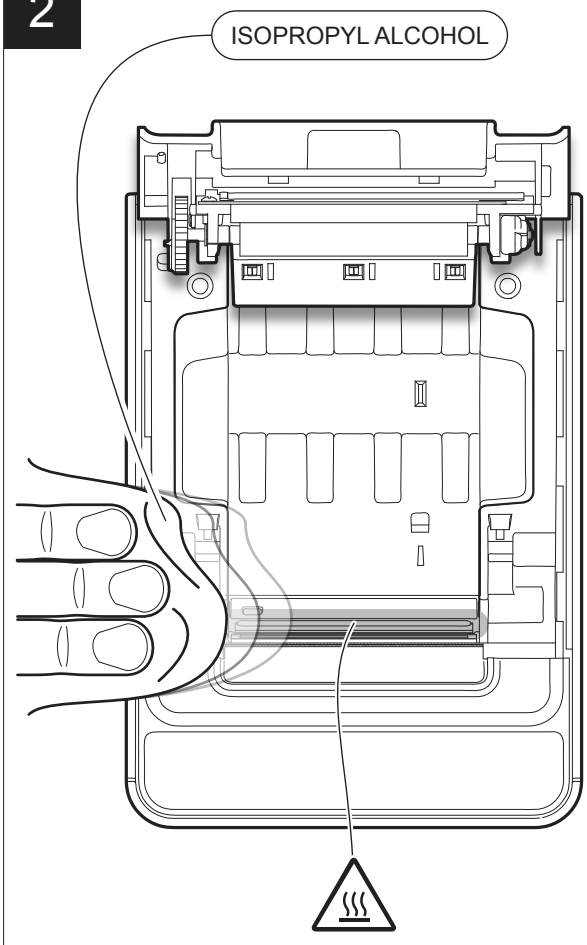

ATTENZIONE:
Non utilizzare solventi o spazzole dure. Assicurarsi che acqua o altri liquidi non penetrino all'interno del dispositivo.

Pulire la testina di stampa utilizzando un panno anti-graffio imbevuto di alcol isopropilico.

Rullo di stampa

1

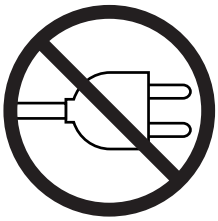

Scollegare il cavo di alimentazione
ed aprire il coperchio del dispositivo.

2

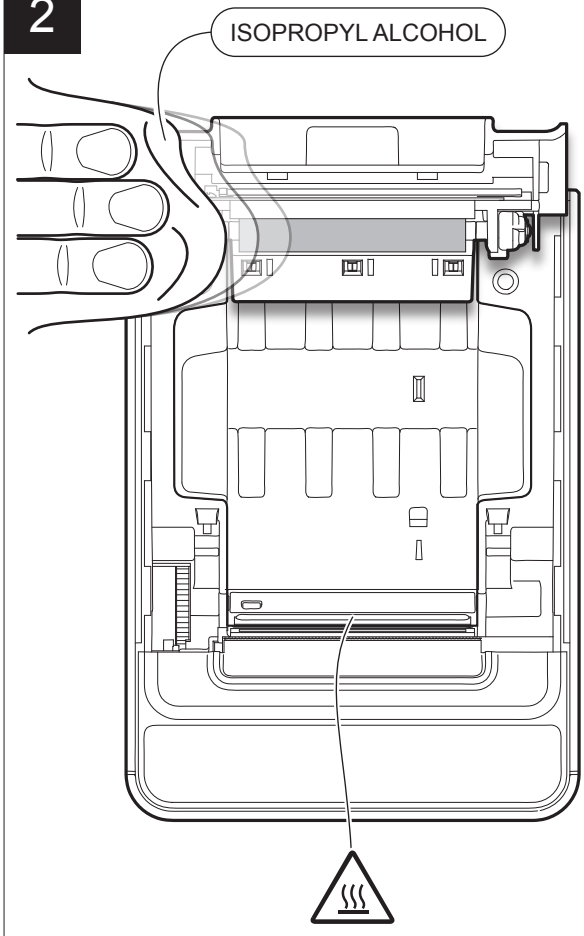

ATTENZIONE:
Non utilizzare solventi o spazzole dure. Assicurarsi che acqua o altri liquidi non penetrino all'interno del dispositivo.

Pulire il rullo di stampa utilizzando un panno anti-graffio imbevuto di alcol isopropilico.

Carrozzeria

1

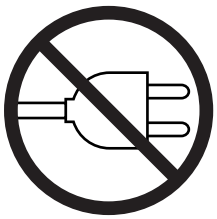

Scollegare il cavo di alimentazione.

2

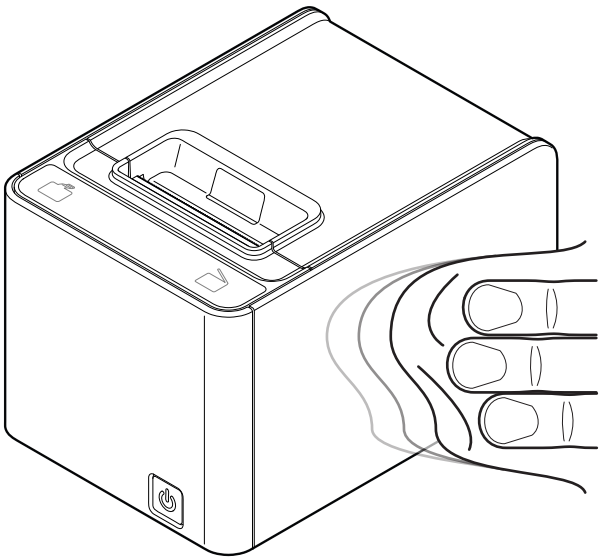

ATTENZIONE:
Non utilizzare alcol, solventi o spazzole dure. Assicurarsi che acqua o altri liquidi non penetrino all'interno del dispositivo.

Pulire il dispositivo utilizzando aria compressa o un panno morbido.

Taglierina

1

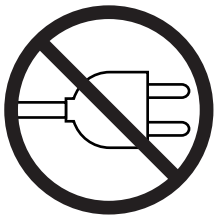

Scollegare il cavo di alimentazione
ed aprire il coperchio del dispositivo.

2

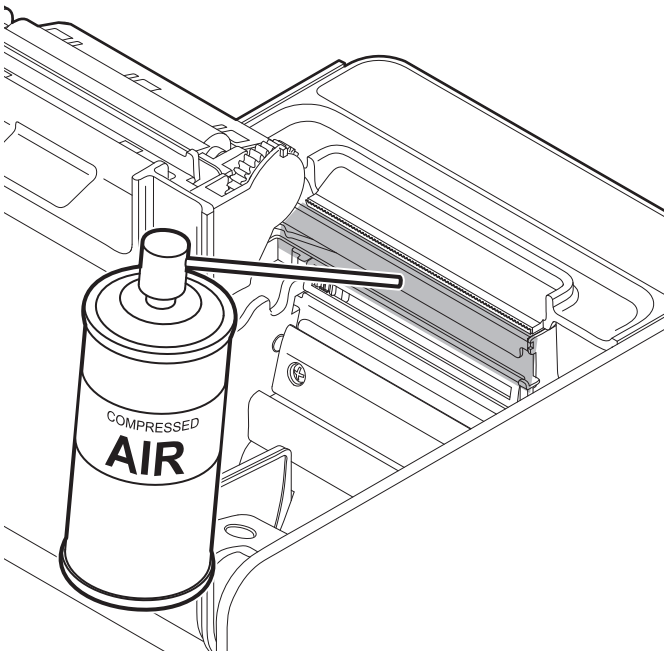

ATTENZIONE:
Non utilizzare alcol, solventi o spazzole dure. Assicurarsi che acqua o altri liquidi non penetrino all'interno del dispositivo.

Pulire il vano taglierina dal lato interno
utilizzando aria compressa.

3

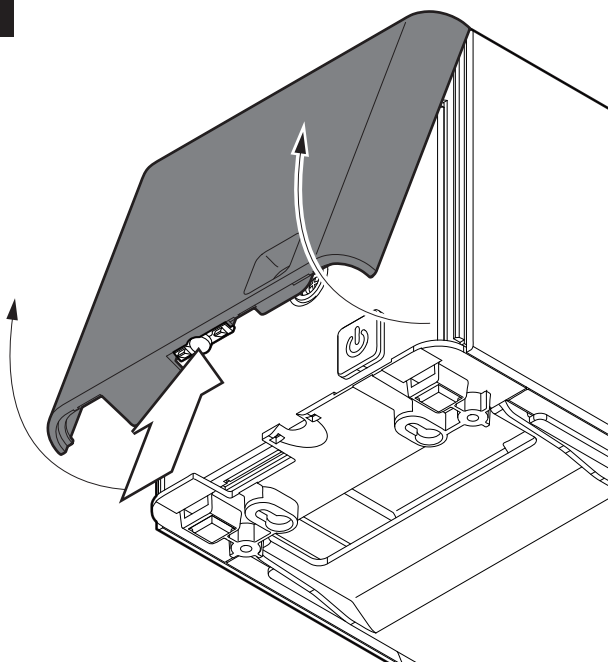

Premere il pulsante di sgancio e rimuovere
il coperchio frontale.

4

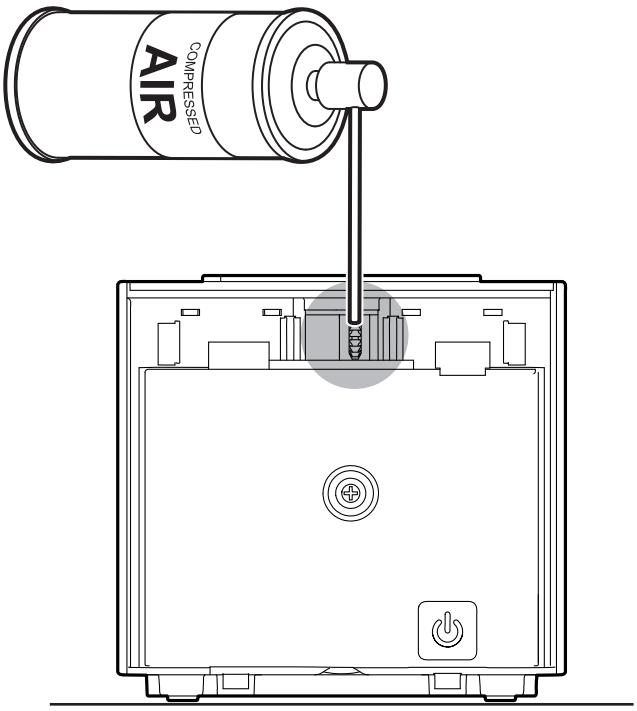

Pulire il vano taglierina dal lato esterno
utilizzando aria compressa.

Display

5

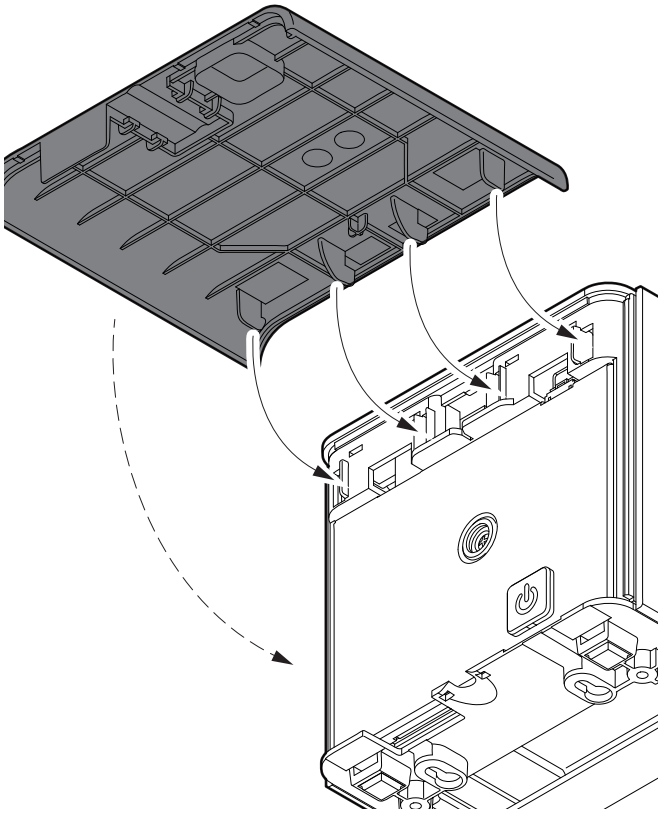

Rimontare lo sportellino precedentemente smontato.

1

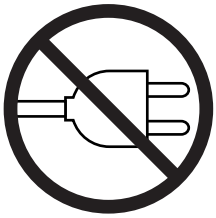

Scollegare il cavo di alimentazione.

2

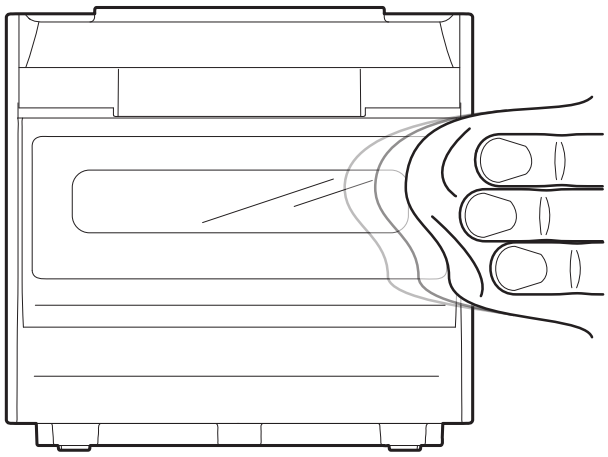

ATTENZIONE:
Non utilizzare alcol, solventi o spazzole dure. Assicurarsi che acqua o altri liquidi non penetrino all'interno del dispositivo.

Pulire il display utilizzando aria compressa o un panno morbido.

7 RAPPORTI STATISTICI E GESTIONALI

7.1 Informazioni generali

Questo capitolo descrive le funzioni eseguibili con il dispositivo in assetto Lettura (vedere paragrafo 3.9):

Le letture e le stampe non cancellano e non alterano in nessun modo gli archivi e i totalizzatori in cui sono memorizzati i dati. L'azzeramento di determinati archivi è invece controllato dalle chiusure e azzeramenti periodici di cui si parla al capitolo successivo.

Premere:

⬅	oppure	➡	per scorrere le funzioni disponibili o per selezionare la conferma della funzione.
<CODICE>		SubTotale	per avviare la funzione di lettura desiderata.
		SubTotale	per confermare la funzione.
		Annullo	per uscire dalla funzione di lettura e tornare al menù principale.

7.2 Tabella letture

FUNZIONE	PROCEDURA
STAMPA DOCUMENTO GESTIONALE GIORNALIERO	Contante
STAMPA LISTA RENDICONTI DISPONIBILI	0 0 SubTotale
INFORMAZIONI ECR	0 1 SubTotale
INFORMAZIONI ECR ESTESE	0 3 SubTotale
VISUALIZZA NETTO FISCALE SUL DISPLAY	0 5 SubTotale
VISUALIZZA TOTALE CASSETTO SUL DISPLAY	0 6 SubTotale
RAPPORTO FINANZIARIO GENERALE	1 0 SubTotale
RAPPORTO REPARTI GIORNO	2 0 SubTotale
RAPPORTO REPARTI PERIODO	2 1 SubTotale
RAPPORTO GRUPPI REPARTI GIORNO	2 2 SubTotale
RAPPORTO GRUPPI REPARTI PERIODO	2 3 SubTotale

FUNZIONE	PROCEDURA
RAPPORTO REPARTO SPECIFICO (es. reparto 2)	2 4 SubTotale 2 SubTotale
RAPPORTO PLU GIORNO	3 0 SubTotale
RAPPORTO PLU PERIODO	3 1 SubTotale
RAPPORTO ATTIVITÀ ORARIA	4 1 SubTotale
RAPPORTO IVA GIORNO	5 0 SubTotale
RAPPORTO IVA PERIODO	5 1 SubTotale
RAPPORTO GENERALE CLIENTI	6 0 SubTotale
RAPPORTO CLIENTE SPECIFICO (es. cliente 2)	6 1 SubTotale 2 SubTotale
RAPPORTO PAGAMENTI PERIODO	6 2 SubTotale
RAPPORTO VALUTE GIORNO	6 8 SubTotale
RAPPORTO MEMORIA DI DETTAGLIO IN MODO DEMO	7 3 SubTotale

FUNZIONE	PROCEDURA
RAPPORTO CHIUSURE MEMORIA DI DETTAGLIO PER NUMERO (es. da chiusura n.1 a n.10). È richiesta la conferma dell'operazione.	7 4 SubTotale 1 SubTotale 1 0 SubTotale
RAPPORTO CHIUSURE MEMORIA DI DETTAGLIO PER DATA (es. da azzeramento del 01.01.2020 a 01.02.2020). È richiesta la conferma dell'operazione.	7 5 SubTotale 0 1 0 1 2 0 SubTotale 0 1 0 2 2 0 SubTotale
RAPPORTO MEMORIA DI DETTAGLIO NCHI > NSCO (es. da chiusura n.1 e n.10, scontrini da n.1 a n.4) Contenuto della memoria di dettaglio in un intervallo di chiusure fiscali (tra numeri di scontrino). È richiesta la conferma dell'operazione.	7 6 SubTotale 1 SubTotale 1 0 SubTotale 1 SubTotale 4 SubTotale
RAPPORTO MEMORIA DI DETTAGLIO ULTIMO SCONTRINO	7 7 SubTotale
RAPPORTO GLOBALE MEMORIA DI DETTAGLIO DATA (es. dal 01.01.2020 a 01.02.2020). Contenuto dettagliato della memoria di dettaglio tra date. È richiesta la conferma dell'operazione.	7 8 SubTotale 0 1 0 1 2 0 SubTotale 0 1 0 2 2 0 SubTotale
RAPPORTO MEMORIA DI DETTAGLIO Z IN CORSO Lettura delle chiusure della memoria di dettaglio attuale.	7 9 SubTotale

FUNZIONE	PROCEDURA
RAPPORTO TOTALE MEMORIA DI DETTAGLIO Per interrompere la lettura, premere il tasto C.	8 0 SubTotale
RAPPORTO MEMORIA DI DETTAGLIO DATA (es. dal 01.01.2020 a 01.02.2020). Contenuto (solo record fiscali) della memoria di dettaglio tra date. È richiesta la conferma dell'operazione.	8 1 SubTotale 0 1 0 1 2 0 SubTotale 0 1 0 2 2 0 SubTotale
RAPPORTO MEMORIA DI DETTAGLIO DATA > NSCO (es. il giorno 01.01.2020 da n.1 a n.10). Contenuto della memoria di dettaglio in un dato giorno tra numeri di scontrino. È richiesta la conferma dell'operazione.	8 2 SubTotale 0 1 0 1 2 0 SubTotale 1 SubTotale 1 0 SubTotale
RAPPORTO LETT. INFO MEMORIA DI DETTAGLIO Dati identificativi della memoria di dettaglio.	8 3 SubTotale
RAPPORTO MEMORIA DI DETTAGLIO DATA NOF (es. dal 01.01.2020 a 01.02.2020). Lettura della memoria di dettaglio delle fatture tra date. È richiesta la conferma dell'operazione.	8 6 SubTotale 0 1 0 1 2 0 SubTotale 0 1 0 2 2 0 SubTotale

FUNZIONE	PROCEDURA
RAPPORTO MEMORIA DI DETTAGLIO DATA > NSCO NOF (es. il giorno 01.01.2020 da n.1 a n.10). Lettura delle fatture nella memoria di dettaglio in un dato giorno tra numeri di fatture. È richiesta la conferma dell'operazione.	8 7 SubTotale 0 1 0 1 2 0 SubTotale 1 SubTotale 1 0 SubTotale
RAPPORTO MEMORIA DI DETTAGLIO DATA NOTA DI CREDITO (es. dal 01.01.2020 a 01.02.2020). Lettura delle note di credito nella memoria di dettaglio tra date. È richiesta la conferma dell'operazione.	8 8 SubTotale 0 1 0 1 2 0 SubTotale 0 1 0 2 2 0 SubTotale
RAPPORTO MEMORIA DI DETTAGLIO DATA > NSCO NOTA DI CREDITO (es. il giorno 01.01.2020 da n.1 a n.10). Lettura delle note di credito nella memoria di dettaglio in un dato giorno tra numeri di note di credito. È richiesta la conferma dell'operazione.	8 9 SubTotale 0 1 0 1 2 0 SubTotale 1 SubTotale 1 0 SubTotale
RAPPORTO MEMORIA DI RIEPILOGO TRA NUMERI (es. da azzeramento n.1 a n.10). È richiesta la conferma dell'operazione.	9 6 SubTotale 1 SubTotale 1 0 SubTotale

FUNZIONE	PROCEDURA
RAPPORTO MEMORIA DI RIEPILOGO TRA DATE (es. da azzeramento del 01.01.2020 a 01.02.2020). È richiesta la conferma dell'operazione.	9 7 SubTotale 0 1 0 1 2 0 SubTotale 0 1 0 2 2 0 SubTotale
RAPPORTO MEMORIA DI RIEPILOGO SOMMA TRA DATE (es. da azzeramento del 01.01.2020 a 01.02.2020). È richiesta la conferma dell'operazione.	9 8 SubTotale 0 1 0 1 2 0 SubTotale 0 1 0 2 2 0 SubTotale
RAPPORTO MEMORIA DI RIEPILOGO SOMMA TRA NUMERI (es. da n.1 a n.10). È richiesta la conferma dell'operazione.	9 9 SubTotale 1 SubTotale 1 0 SubTotale

8 CHIUSURE / AZZERAMENTI

8.1 Informazioni generali

Questo capitolo descrive le funzioni eseguibili con il dispositivo in assetto Azzeramento (vedere paragrafo 3.9) e cioè:

CHIUSURA FISCALE	È l'operazione da eseguire obbligatoriamente al termine di ogni giornata.
AZZERAMENTI PERIODICI	Si tratta dell'azzeramento dei totalizzatori periodici utilizzati per l'emissione dei rapporti di tipo gestionale.

Premere:

⬅	oppure ➡	per scorrere le funzioni disponibili o per selezionare la conferma della funzione.
<CODICE>	SubTotale	per avviare la funzione di lettura desiderata.
	SubTotale	per confermare la funzione.

8.2 Tabella azzeramenti

FUNZIONE	PROCEDURA
STAMPA LISTA AZZERAMENTI DISPONIBILI	0 0 SubTotale
CHIUSURA FISCALE (vedere anche paragrafo 16.1). Quando la memoria di riepilogo è in via di esaurimento, all'inizio dello scontrino di chiusura fiscale viene stampato il numero di chiusure ancora effettuabili.	SubTotale oppure 0 1 SubTotale
REPARTI PERIODO	2 0 SubTotale

FUNZIONE	PROCEDURA
PLU PERIODO	2 1 SubTotale
ATTIVITÀ ORARIA	4 1 SubTotale
IVA PERIODO	5 1 SubTotale
TOTALIZZATORI CLIENTI	6 0 SubTotale
MODALITÀ DI PAGAMENTO	6 1 SubTotale

9 PROGRAMMAZIONI

9.1 Informazioni generali

Questo capitolo descrive le funzioni eseguibili con il dispositivo in assetto Programmazione (vedere paragrafo 3.9).

Premere:

⬅ oppure ➡		per scorrere le funzioni disponibili o per selezionare la conferma della funzione.
<CODICE>	SubTotale	per avviare la funzione di programmazione desiderata.
	SubTotale	per confermare la funzione e passare alla voce successiva.
	Annullo	per uscire dalla programmazione senza salvare la funzione.
	Invio	per confermare la funzione ed uscire dalla programmazione.

In tutte le programmazioni che seguono, nelle quali è prevista la digitazione di caratteri, sarà possibile forzare l'immissione dei soli caratteri numerici premendo una volta il tasto:

Input numerico

Premendolo nuovamente il tasto tale modalità verrà disattivata e si tornerà alla modalità di immissione di caratteri alfanumerici. Per ulteriori dettagli riguardanti a quali tasti è associata tale funzione, vedere paragrafo 3.7.

NOTA:
Quando sullo scontrino viene stampato il simbolo 🔒 significa che il valore è bloccato e non può essere modificato.

9.2 Programmazioni generali

	FUNZIONE	VALORE	DESCRIZIONE
P000	LISTA PROGRAMMAZIONI DISPONIBILI		Permette la stampa della lista delle programmazioni disponibili.
P001	LISTA PROGRAMMAZIONI OPZ GEN.		Permette la stampa della lista delle programmazioni opzionali.
P002	LISTA CONFIGURAZIONE TASTI		Permette la stampa della lista delle funzioni dei tasti della tastiera.
P010	ORA		Permette di programmare l'ora (vedere paragrafo 5.11). AVVERTENZA: Questa programmazione può essere effettuata solo dopo una chiusura fiscale.
P011	DATA		Permette di programmare la data (vedere paragrafo 5.10). AVVERTENZA: Questa programmazione può essere effettuata solo dopo una chiusura fiscale.
P012	ABILITAZIONE ALLARME MEZZANOTTE		Permette di abilitare/disabilitare un segnale acustico di preavviso circa 10 minuti prima della mezzanotte con una cadenza di 60 secondi.
P013	NUMERO CASSA	(da 1 a 99)	Permette di assegnare ad ogni cassa un numero identificativo. Tale numero sarà utilizzato per identificare la stampante alla quale indirizzare la vendita da protocollo.
P014	DISPOSIZIONE TASTI		Permette di personalizzare la tastiera. (vedere paragrafo 16.2).
P015	CONFIGURAZ. TASTIERA	Click tastiera	Permette di abilitare/disabilitare una segnalazione acustica alla pressione del tasto.
P016	TABELLA ALIQUOTE IVA	Percentuale (da 0 a 5) (da 1% a 99%)	Permette di impostare la percentuale dell'IVA. NOTA: effettuare una chiusura fiscale prima di modificare il parametro.
P018	PARAMETRI STAMPANTE	Energia di stampa (da -24 a 24)	Permette di selezionare l'intensità di stampa sullo scontrino. NOTA: valori di intensità di stampa superiori al livello medio predefinito possono pregiudicare la durata della testina del dispositivo.
		Velocità di stampa (da 55% a 100%)	Permette di selezionare la velocità di stampa dello scontrino.
		Linee coda scontrino (da 0 a 20)	Permette di programmare lo spazio in coda allo scontrino (linee di stampa).

FUNZIONE		VALORE	DESCRIZIONE
		Compressione interlinea (da 0 a 2)	Permette di programmare lo spazio di interlinea: 0 = spazio minimo; 1 = spazio standard; 2 = spazio massimo.
		Abilita quasi fine carta	Permette di abilitare/disabilitare la soglia per il quasi fine carta virtuale. Quando il sensore riconosce lo stato di quasi fine carta ha inizio il conteggio dei centimetri. Al raggiungimento della soglia, l'errore di quasi fine carta virtuale verrà segnalato mediante interrogazione da comando.
		Quasi fine carta cm (da 0 a 1000)	Programmazione soglia per quasi fine carta virtuale. Quando il sensore riconosce lo stato di quasi fine carta ha inizio il conteggio dei centimetri. Al raggiungimento della soglia, l'errore di quasi fine carta virtuale verrà segnalato mediante interrogazione da comando.
		Cutter	Permette di abilitare/disabilitare il taglio della carta dopo l'emissione dello scontrino.
P019	CONFIGURAZIONI GENERALI	Obbligo di subtotale	Permette di abilitare/disabilitare l'obbligo dei premere il tasto SUBTOTALE prima di totalizzare una vendita.
		Incrementa automaticamente nota credito	Permette di abilitare/disabilitare l'assegnazione automatica del numero progressivo al documento nota di credito.
		RS232 standby	Permette di abilitare/disabilitare lo spegnimento del dispositivo alla disconnessione del cavo seriale o allo spegnimento del PC.
		Tipo di cassetto (6 V, 12 V, 24 V)	Permette di selezionare la tensione del cassetto rendiresto collegato.
		Modo FPU	Permette di selezionare le modalità del dispositivo alla sua accensione. AUTOMATICO = all'accensione del dispositivo viene ripristinata la modalità impostata prima dello spegnimento; FORZA FPU = all'accensione del dispositivo si attiva la modalità FPU; FORZA LOCALE = all'accensione del dispositivo si attiva la modalità LOCALE; FORZA ANNULLO SF = all'accensione del dispositivo si attiva la modalità che era impostata prima dello spegnimento e la transazione in sospeso viene annullata.

FUNZIONE		VALORE	DESCRIZIONE
		Ora legale automatica	Permette di abilitare/disabilitare il cambio automatico dell'ora legale.
		Codici PLU a prezzo	Permette di programmare il PLU a prezzo variabile. NON GESTITO = tutte le cifre costituiscono il codice PLU; CODICE 5, PREZZO 5 = 5 caratteri per il codice, 5 caratteri per il prezzo; CODICE 5, PREZZO 6 = 5 caratteri per il codice, 6 caratteri per il prezzo; CODICE 6, PREZZO 5 = 6 caratteri per il codice, 5 caratteri per il prezzo.
		Contrasto cliente	Permette la regolazione del contrasto del display cliente.
		Contrasto operatore	Permette la regolazione del contrasto del display operatore.
P020	CONFIGURAZIONE SCONTRINO	Stampa asincrona	Permette di impostare la modalità di stampa: DISABILITATA = stampa linea/linea, non bufferizzata; ABILITATA = accumulo delle battute con stampa finale, bufferizzata.
		Stampa documento annullato	Permette di abilitare/disabilitare la stampa del resoconto della transazione annullata. NOTA: Valido solo se "Stampa asincrona" è abilitata (bufferizzata).
		Intestazione su non fiscale	Permette di abilitare/disabilitare la stampa dell'intestazione su documenti non fiscali (es. rendiconto reparti periodo).
		Stampa codice PLU	Permette di abilitare/disabilitare, per operazioni su PLU, la stampa del relativo codice.
		Stampa subtotale	Permette di abilitare/disabilitare la stampa del subtotale quando si preme il tasto: DISABILITATA = visualizza il subtotale sul display; ABILITATA = visualizza il subtotale sul display e lo stampa sullo scontrino.
		Stampa contapezzi	Permette di abilitare/disabilitare la stampa a fine scontrino del "NUMERO PEZZI".
		Stampa compresso	Permette di ridurre la spaziatura del carattere.
		Intestazione su multiscontrino	Permette di abilitare/disabilitare la stampa dell'intestazione anche sugli scontrini non fiscali emessi mediante la funzione multiscontrino. NOTA: Valido solo se "Intestazione su non fiscale" è abilitata.

FUNZIONE		VALORE	DESCRIZIONE
		Stampa solo voci movimentate	Permette di abilitare/disabilitare la stampa dei rapporti finanziari con le sole voci movimentate.
		Stampa periodici	Permette di abilitare/disabilitare la stampa dei contatori periodici nei rapporti finanziari.
		Qty 1 stampa 1x	Permette di abilitare/disabilitare la stampa dell'indicazione "1x" per le quantità unitarie.
		Copia scontrino	Permette di abilitare/disabilitare la stampa di una copia non fiscale dell'ultimo scontrino emesso alla pressione del tasto CONTANTE.
		Salva BMP scontrino	Permette di abilitare/disabilitare la possibilità di salvare uno scontrino in formato immagine bitmap.
P021	INTESTAZIONE SCONTRINO	Proprietà (da 1 a 9)	Permette di impostare le proprietà dell'intestazione scontrino: NESSUNO DOPPIA ALTEZZA DOPPIA LARGHEZZA DOPPIA LARGHEZZA+DOPPIA ALTEZZA GRASSETTO COMPRESSO COMPRESSO+GRASSETTO ITALICO ICONA NUMERO #
		Descrizione (<Ins. testo>)	Permette di impostare le descrizioni dell'intestazione scontrino (max. 44 caratteri ognuna).
P023	MESSAGGIO FINE SCONTRINO	Proprietà (1, 2)	Permette di impostare le proprietà del messaggio di fine scontrino: NESSUNO DOPPIA ALTEZZA DOPPIA LARGHEZZA DOPPIA LARGHEZZA+DOPPIA ALTEZZA GRASSETTO COMPRESSO COMPRESSO+GRASSETTO ITALICO ICONA NUMERO #
		Descrizione (<Ins. testo>)	Permette di impostare le descrizioni dell'intestazione scontrino (max. 44 caratteri ognuna).

	FUNZIONE	VALORE	DESCRIZIONE
P041	MULTISCONTRINO AUTOMATICO		Permette di abilitare/disabilitare la funzione multiscontrino che consente di emettere scontrini non fiscali riportanti le vendite, registrate in uno scontrino fiscale precedentemente emesso, suddivise per gruppi di reparti appositamente predisposti (programmazione P120).
P042	RAPPORTI GESTIONALI AUTOMATICI	Obbliga stampa periodo	Permette di abilitare/disabilitare la stampa del report prima di azzerare il contatore.
		Rapporto finanziario	Permette di abilitare/disabilitare la stampa automatica del rapporto finanziario dopo aver effettuato la chiusura fiscale.
		Rapporto IVA	Permette di abilitare/disabilitare la stampa automatica del rapporto IVA dopo aver effettuato la chiusura fiscale.
		Rapporto reparti	Permette di abilitare/disabilitare la stampa automatica del rapporto dei reparti dopo aver effettuato la chiusura fiscale.
P060	ELENCO FUNZIONI MULTIPLE	Da funzione multipla (da 1 a 4)	Permette la stampa della lista delle funzioni multiple programmate (programmazione P061).
		A funzione multipla (da 1 a 4)	
P061	CREAZIONE FUNZIONE MULTIPLA (MACRO) Vedere anche paragrafo 16.4	# funzione multipla (da 1 a 4)	Permette di inserire il numero che identifica univocamente la funzione multipla (macro).
		Cod. (da 0 a 999999999999)	Permette di associare alla funzione multipla un codice composto da un massimo di 12 cifre, utilizzabile per richiamare la funzione con il tasto FUNZIONE MULTIPLA GENERICA.
		Abilita funzione	Permette di abilitare/disabilitare l'uso della funzione multipla (macro).
		Operatore abilitato	Permette di abilitare/disabilitare l'uso della funzione multipla (macro) solo ad operatori abilitati. TUTTI OPERAT. = tutti gli operatori possono utilizzare la funzione multipla; SOLO OPER. ABIL. = la funzione multipla può essere utilizzata solamente dall'operatore abilitato.

FUNZIONE		VALORE	DESCRIZIONE
		Funzione (da 1 a 20)	Permette di impostare le funzioni da associare alla funzione multipla (macro) mediante selezione oppure digitando le tre cifre del codice funzione (es. per pagamento in contanti digitare 102+SBT).
P062	CANCELLAZIONE FUNZIONI MULTIPLE	Da funzione multipla (da 1 a 4)	Permette la cancellazione totale o parziale di un intervallo della lista funzioni multiple (macro) programmate sul dispositivo. È richiesta la conferma dell'operazione.
		A funzione multipla (da 1 a 4)	

9.3 Gestione reparti

	FUNZIONE	VALORE	DESCRIZIONE
P100	LISTA PROGRAMMAZIONI REPARTI		Permette la stampa della lista delle possibili programmazioni dei reparti.
P110	CONFIGURAZIONE GLOBALE REPARTI	Accumulo netto sconto subtotale	Permette di abilitare/disabilitare il netto di sconti su subtotale sulle totalizzazioni memorizzate per i reparti.
		Tipo gruppi stampa	Permette di stabilire come creare i gruppi di reparti per l'emissione di multiscontrini (gruppi multiscontrino, gruppi reparti).
		Accumulo netto reparti	Permette di definire se le totalizzazioni memorizzate per i reparti devono essere al netto di sconti, maggiorazioni, ecc.
P120	PROGRAMMAZIONE REPARTI	# reparto (da 1 a 10)	Permette di inserire il numero che identifica univocamente il reparto.
		Descrizione (<Ins. testo>)	Permette di impostare la descrizione reparto (max. 44 caratteri ognuna).
		Prezzo (da 0 a 9999999,99)	Permette di impostare il prezzo del reparto.
		Codice IVA reparto (da 1 a 6)	Permette di associare l'aliquota IVA al reparto. AVVERTENZA: Questa programmazione può essere effettuata solo dopo una chiusura fiscale.
		Reso automatico	Permette di abilitare/disabilitare l'associazione esclusiva alla funzione di reso; ogni registrazione nel reparto così attivato, causa automaticamente l'effettuazione di un reso.
		Decimali nel moltiplicatore	Permette di abilitare/disabilitare l'uso dei decimali con il moltiplicatore di importo per la vendita di quantità decimali. Attivando questa impostazione il contapezzi memorizzerà la vendita come una unità per evitare confusioni nel dato stampato sullo scontrino.
		Scontrino singolo	Permette di abilitare/disabilitare la chiusura automatica dello scontrino alla registrazione del reparto se è la prima effettuata.
		Storno operatore abilitato	Permette di abilitare uno o tutti gli operatori ad effettuare lo storno su questo reparto (vedere programmazione P320).

FUNZIONE	VALORE	DESCRIZIONE
	Annullo operatore abilitato	Permette di abilitare uno o tutti gli operatori ad effettuare l'annullo su questo reparto (vedere programmazione P320).
	Sconti/Maggiorazioni operatore abilitato	Permette di abilitare uno o tutti gli operatori ad effettuare gli sconti/maggiorazioni su questo reparto (vedere programmazione P320).
	Reso operatore abilitato	Permette di abilitare uno o tutti gli operatori ad effettuare il reso su questo reparto (vedere programmazione P320).
	Reparto operatore abilitato	Permette di abilitare uno o tutti gli operatori ad effettuare la vendita di questo reparto (vedere programmazione P320).
	Importo minimo (da 0 a 9999999,99)	Permette di impostare l'importo minimo per il reparto.
	Importo massimo (da 0 a 9999999,99)	Permette di impostare l'importo massimo per il reparto.
	Modalità sconto/maggiorazione (da 0 a 20)	Permette di associare al reparto una determinata modalità di sconto/maggiorazione. In questo modo è possibile applicare automaticamente sconti o maggiorazioni alle vendite effettuate sul reparto prescelto. AVVERTENZA: È possibile associare solo modalità di sconto/maggiorazione configurate come sconto o maggiorazione in percentuale su articolo ed aventi entità prestabilita.
	Funzione multipla (da 0 a 4)	Permette di associare al reparto una determinata funzione multipla. In questo modo dopo la vendita sul reparto, viene mandata in esecuzione la funzione multipla ad esso associata (vedere paragrafo 15.6).
	Prezzo 1 (da 0 a 9999999,99)	Permette di impostare il prezzo sul listino secondario.
	Gruppi reparti (da 1 a 12)	Permette di raggruppare i reparti in dodici gruppi identificabili con numeri da 1 a 12. Gli importi registrati in reparti appartenenti ad uno stesso gruppo sono accumulati sia in un totalizzatore di gruppo sia nei singoli totalizzatori di reparto. NOTA: I reparti appartengono per predefinizione al gruppo 1.

	FUNZIONE	VALORE	DESCRIZIONE
		Gruppi multiscontrino (da 1 a 20)	Permette di raggruppare le registrazioni su reparto in venti gruppi di stampa (numerati da 1 a 20) che possono essere scelti secondo le esigenze dell'esercizio commerciale. NOTA: I reparti appartengono per predefinizione al gruppo di stampa 1; le registrazioni effettuate su reparti appartenenti al gruppo di stampa 1 non verranno stampate come multiscontrino.
P131	DESCRIZIONE GRUPPI REPARTI	# gruppo reparti (da 1 a 12)	Permette di inserire il numero che identifica univocamente il gruppo reparto.
		Descrizione (<Ins. testo>)	Permette inserire la descrizione da associare al gruppo reparto.
P133	DESCRIZIONE GRUPPI DI STAMPA	# gruppi multiscontrino (da 1 a 20)	Permette di inserire il numero che identifica univocamente il gruppo multiscontrino.
		Descrizione (<Ins. testo>)	Permette inserire la descrizione da associare al gruppo multiscontrino.

9.4 PLU

	FUNZIONE	VALORE	DESCRIZIONE
P200	LISTA PROGRAMMAZIONI PLU		Permette la stampa della lista delle possibili programmazioni dei PLU.
P201	ELENCO PLU	Da codice (da 0 a 999999999999)	Permette di stampare l'elenco dei PLU da codice a codice.
		A codice (da 0 a 999999999999)	
P220	CREAZIONE PLU	Codice (da 0 a 999999999999)	Permette di inserire il numero che identifica univocamente il PLU.
		Descrizione (<Ins. testo>)	Permette di impostare la descrizione PLU.
		Prezzo PLU (da 0 a 9999999,99)	Permette di inserire il prezzo dell'articolo basato sul listino standard (listino 0). Se il prezzo di un PLU non viene memorizzato (cioè, resta uguale a zero), all'atto della registrazione il dispositivo chiederà la digitazione del prezzo (opzionale).
		Reparto associato	Permette di selezionare il reparto da associare al PLU. Il PLU erediterà le limitazioni, gli automatismi e gli archivi gestionali del reparto associato.
		IVA PLU (da 1 a 12)	Permette di selezionare una aliquota IVA d'applicare al PLU, diversa da quella del reparto ad esso associato (opzionale).
		Prezzo 1 (da 0 a 9999999,99)	Permette di impostare il prezzo sul listino secondario.
		Modalità sconto/maggiorazione (da 0 a 20)	Permette di selezionare uno sconto/maggiorazione d'applicare al PLU, diversa da quella del reparto ad esso associato (opzionale). 0 = funzione disabilitata
		Funzione multipla (da 0 a 4)	Permette di selezionare una funzione multipla d'applicare al PLU, diversa da quella del reparto ad esso associato (opzionale). 0 = funzione disabilitata
P221	PLU DIRETTI	# PLU diretto (da 1 a 10)	Permette di associare un codice PLU ad un tasto in modo da poterlo richiamare direttamente da tastiera.
		Codice (da 0 a 999999999999)	Permette di inserire il numero che identifica univocamente il PLU diretto.
P290	CANCELLAZIONE PARZIALE PLU	Da codice (da 1 a 999999999999)	Permette la cancellazione parziale dei PLU impostati (da codice a codice). NOTA: È necessario prima eseguire un azzeramento PLU periodo (Z21) ed un azzeramento fiscale (Z01) (vedere paragrafo 8.2).
		A codice (da 1 a 999999999999)	

	FUNZIONE	VALORE	DESCRIZIONE
P291	CANCELLAZIONE TOTALE ARCHIVIO PLU		Cancella tutto l'archivio PLU. È richiesta la conferma dell'operazione. NOTA: È necessario prima eseguire un azzeramento fiscale (Z01) (vedere paragrafo 8.2).

9.5 Gestione clienti

	FUNZIONE	VALORE	DESCRIZIONE
P302	ELENCO CLIENTI	Da codice (da 0 a 999999999999)	Permette la stampa della lista dei clienti programmati da codice a codice.
		A codice (da 0 a 999999999999)	
P312	CONFIGURAZIONE GESTIONE CLIENTI	Funzione multipla Scontrino/Pagamento	Permette di selezionare il tipo esecuzione della funzione multipla associata al cliente (vedere programmazione P340), ovvero dopo l'apertura scontrino oppure durante il pagamento.
		Scontrino parlante	Permette di abilitare/disabilitare la stampa del solo codice fiscale o partita IVA del cliente richiamato sullo scontrino.
P340	DATI CLIENTE	# codice (da 1 a 999999999999)	Permette di inserire il numero che identifica univocamente il cliente (max. 12 cifre).
		Abilita	Permette di abilitare/disabilitare la gestione del cliente.
		Nome (<Ins. testo>)	Permette di inserire il nome del cliente (max. 44 caratteri).
		Indirizzo (<Ins. testo>)	Permette di inserire l'indirizzo del cliente (max. 44 caratteri).
		Città (<Ins. testo>)	Permette di inserire la città del cliente (max. 44 caratteri).
		Paese (<Ins. testo>)	Permette di inserire il Paese/Stato del cliente (max. 44 caratteri).
		Provincia (<Ins. testo>)	Permette di inserire la provincia del cliente (max. 2 caratteri).
		C.A.P. (<Ins. testo>)	Permette di inserire il Codice di Avviamento Postale del cliente. (max. 5 cifre).
		Cod. Fisc./P. IVA (<Ins. C.F. o P. IVA>)	Permette di inserire il codice fiscale o la Partita IVA del cliente. L'esattezza del codice fiscale o della partita IVA viene controllata automaticamente dal dispositivo.
		Listino PLU	Permette di associare il cliente al listino del reparto/PLU 0 = listino prezzi 0 1 = listino prezzi 1 (vedere programmazioni P120 e P220).
		Funzione multipla (da 0 a 4)	Permette di selezionare il numero della funzione multipla da associare al cliente. 0 = nessuna funzione (programmazione P061).
		Max credito (da 0 a 9999999,99)	Permette di impostare il credito massimo.

	FUNZIONE	VALORE	DESCRIZIONE
P390	CANCELLAZIONE PARZIALE CLIENTI	Da codice (da 0 a 999999999999)	Permette la cancellazione parziale dei clienti impostati (da codice a codice).
		A codice (da 0 a 999999999999)	
P391	CANCELLAZIONE TOTALE CLIENTI		Permette di cancellare tutto l'archivio dei clienti. È richiesta la conferma dell'operazione.

9.6 Gestione sconti e maggiorazioni

	FUNZIONE	VALORE	DESCRIZIONE
P400	LISTA PROGRAMMAZIONI SCONTI/MAGGIORAZIONI		Permette la stampa della lista delle programmazioni degli sconti/maggiorazioni.
P410	SCONTO SU SUBTOTALE	Importo totale scontrino (da 0 a 9999999,99)	Permette di programmare l'importo (valore del subtotale) al quale scatta l'applicazione dello sconto promozionale, la cui entità è determinata mediante l'associazione ad una modalità di sconto/maggiorazione. ATTENZIONE: È possibile associare solo modalità di sconto/maggiorazione configurate come sconto o maggiorazione in percentuale su subtotale ed aventi entità prestabilita.
		Modalità sconto/maggiorazione (da 0 a 20)	Permette di associare la modalità sconto/maggiorazione prescelta su subtotale.
P411	SCONTI/MAGGIORAZIONI TASTO MODIFICATORE	Tasto (da 1 a 8)	Permette di associare la modalità sconto/maggiorazione ai tasti modificatori. Generalmente in questo valore tasto (da 0 a 8) coincide con il valore sconto/maggiorazione (da 0 a 8) della programmazione P420.
		Modalità sconto/maggiorazione (da 0 a 20)	Permette di impostare la modalità di sconto/maggiorazione.
P420	PROGRAMMAZIONE SCONTO/MAGGIORAZIONE Vedere anche paragrafo 16.3	Sconto/Maggiorazione (da 1 a 20)	Permette di inserire il numero identificativo della modalità di sconto/maggiorazione prescelta.
		Abilita	Permette di abilitare/disabilitare l'utilizzo della modalità di sconto/maggiorazione prescelta.
		Descrizione (<Ins. testo>)	Permette di inserire la descrizione della modalità di sconto/maggiorazione (max. 28 caratteri ognuna).
		Percentuale/Valore	Permette di definire la modalità prescelta come sconto/maggiorazione in percentuale oppure in valore (cioè, come importo monetario).
		Sconto/Maggiorazione	Permette di definire la modalità prescelta come sconto oppure come maggiorazione.
		Articolo/Subtotale	Permette di definire la modalità prescelta come sconto/maggiorazione su singolo articolo oppure su subtotale dello scontrino.

FUNZIONE	VALORE	DESCRIZIONE
	Max percentuale (da 0 a 99,99% / da 0 a 9999999,99)	Permette la limitazione dell'entità massima dello sconto/maggiorazione (in percentuale o in valore monetario a seconda di come sono state predisposte le singole modalità di sconto/maggiorazione). 0 per disabilitare max. percentuale.
	Percentuale (da 0 a 99,99% / da 0 a 9999999,99)	Permette di impostare la percentuale dello sconto/maggiorazione.

9.7 Gestione operazioni di cassa

	FUNZIONE	VALORE	DESCRIZIONE
P500	LISTA PROGRAMMAZIONI OPERAZIONI CASSA		Permette la stampa della lista delle programmazioni effettuate.
P501	MESSAGGIO DISPLAY CLIENTE	Messaggio (1) (<Ins. testo>)	Permette di impostare il messaggio che viene mostrato sul display cliente quando il dispositivo è in modalità inattiva. Con più di 20 caratteri il messaggio è scorrevole, al di sotto dei 20 caratteri il messaggio rimane fisso e centrato.
P510	ABILITA GESTIONE FONDOCASSA	Fondo cassa	Permette la contabilizzazione dell'entrate. Abilita/disabilita l'azzeramento del fondo cassa alla chiusura fiscale. Se abilitato il denaro incassato durante la giornata viene trasferito nel totalizzatore delle entrate (fondo cassa) e accumulato nel totalizzatore della giacenza di denaro. Se disabilitato la chiusura fiscale azzera i contatori.
		Recupero crediti	Permette la contabilizzazione del recupero crediti. Abilita/disabilita l'azzeramento del totalizzatore dei crediti alla chiusura fiscale. Il totalizzatore in questione viene decrementato mediante l'uso della funzione recupero credito).
P519	CONFIGURAZIONE OPERAZIONI DI CASSA	Funzione reso	Permette di abilitare/disabilitare la funzione di reso.
		Max. importo resi (da 0 a 9999999,99)	Permette di impostare il massimo importo dei resi.
		Descrizione reso (<Ins. testo>)	Permette di inserire la descrizione (max. 30 caratteri) della funzione di reso (impostazione predefinita "*** RESO").
		Funzione storno	Permette di abilitare/disabilitare la funzione di storno.
		Max. importo storni (da 0 a 9999999,99)	Permette di impostare il massimo importo degli storni.
		Descrizione storno (<Ins. testo>)	Permette di inserire la descrizione (max. 30 caratteri) dello storno (impostazione predefinita "**** STORNO").
		Funzione annullo	Permette di abilitare/disabilitare la funzione di annullo.
		Descrizione annullo (<Ins. testo>)	Digitare la descrizione (max. 30 caratteri) dell'annullo (impostazione predefinita "**** RETTIFICA").
		Arrotondamento su totale (0, 5, 10, 50, 100)	Permette di arrotondare il prezzo del conto secondo la modalità prescelta (es. impostando 5, un importo pari a 1.01 euro viene arrotondato automaticamente ad 1.00 euro).

	FUNZIONE	VALORE	DESCRIZIONE
		Max. importo resto (da 0 a 9999999,99)	Permette di impostare un limite sull'importo del resto che viene dato (es. per evitare la digitazione di importi eccessivamente alti).
		Virgola decimale	Permette di selezionare la modalità, manuale o automatica, della gestione della virgola decimale.
		Ventilazione IVA	Permette di abilitare/disabilitare una modalità particolare di trasmissione dei corrispettivi IVA all'Agenzia delle Entrate (vedere paragrafo 10.4).
P520	MODALITÀ PAGAMENTO	# modalità pagamento (da 1 a 10)	Permette di impostare il numero della modalità di pagamento.
		Abilita	Permette di abilitare/disabilitare l'utilizzo della modalità di pagamento prescelta.
		Descrizione (<Ins. testo>)	Permette di inserire la descrizione della modalità di pagamento (max. 44 caratteri).
		Non riscosso	Permette di abilitare/disabilitare l'accumulo nel totalizzatore dei corrispettivi non riscossi degli importi attribuiti alla modalità di pagamento.
		Credito	Permette di abilitare/disabilitare il tipo di pagamento a credito.
		Pagamento elettronico	Permette di abilitare/disabilitare il tipo di pagamento elettronico.
		Apertura cassetto	Permette di abilitare/disabilitare l'apertura del cassetto rendiresto.
		Obbligo di subtotale	Permette di abilitare/disabilitare l'obbligo del tasto SUBTOTALE prima di totalizzare una vendita con la modalità di pagamento.
		Operatore abilitato	Permette di abilitare/disabilitare l'uso della modalità di pagamento in questione può essere effettuata solo da un operatore abilitato o da tutti gli operatori.
		Max importo (da 0 a 9999999.99)	Permette di impostare il valore massimo dell'importo del pagamento prescelto. 0 = max. importo disabilitato.
		Importo (da 0 a 9999999.99)	Permette di impostare l'importo del pagamento prescelto. 0 = importo disabilitato.
		Commissione modalità di pagamento (da 0 a 99,99%)	Permette di inserire l'importo percentuale della commissione che verrà totalizzato ad ogni utilizzo della modalità di pagamento ed evidenziato nel rapporto finanziario generale (vedere lettura X10 nel paragrafo 7.2).

	FUNZIONE	VALORE	DESCRIZIONE
P530	RAPPORTO CAMBIO VALUTA	# codice valuta (da 1 a 4)	Permette di impostare il numero del codice valuta.
		Descrizione (<Ins. testo>)	Permette di inserire la descrizione del cambio valuta.
		Rapporto cambio (da 0 a 999999)	Permette di inserire il rapporto del cambio valuta.
		Decimali valuta (da 0 a 2)	Permette di selezionare la quantità di decimali del rapporto di cambio valuta.

9.8 Configurazione comunicazione PC

	FUNZIONE	VALORE	DESCRIZIONE
P900	LISTA PROGRAMMAZIONI COMUNICAZIONE		Permette la stampa della lista delle programmazioni delle comunicazioni.
P902	PROGRAMMAZIONE SLOT SERIALI	Slot (1)	1 = unico slot disponibile.
		Device (<Selezionare un dispositivo>)	Permette di selezionare i dispositivi con cui comunicare: NESSUNO COMPUTER BARCODE SCANNER BILANCIA NOTA: Controllare che i parametri di comunicazione siano impostati correttamente (vedere programmazione P910).
		Baudrate (<Selezionare un baudrate>)	Permette di selezionare la velocità di comunicazione: 9600 19200 38400 57600 115200
		Bit number (<Selezionare un bit number>)	Permette di selezionare il bit number: 7, ODD, 1 8, NONE, 1
		Handshake (<Selezionare un handshake>)	Permette di selezionare il tipo di controllo flusso: NONE RTS/CTS XON/XOFF
P910	PARAMETRI DI COMUNICAZIONE	Protocollo (<Selezionare un protocollo>)	Permette di selezionare il tipo di protocollo: NONE CUSTOM XON-XOFF CUSTOM DLL CUSTOM FASY XON-XOFF
		Baudrate (<Selezionare un baudrate>)	Permette di selezionare la velocità di comunicazione seriale: 9600 19200 38400 57600 115200
		Bit number (<Selezionare un bit number>)	Permette di selezionare il bit number: 7, ODD, 1 8, NONE, 1

FUNZIONE		VALORE	DESCRIZIONE
		Handshake (<Selezionare un handshake>)	Permette di selezionare il tipo di protocollo: NONE XON/XOFF RTS/CTS CUSTOM
		Visualizza battute	NOTA: Valido solo per protocollo CUSTOM e CUSTOM DLL. Permette di abilitare/disabilitare la possibilità di visualizzare sul display i comandi inviati.
		Custom seconda generazione	NOTA: Valido solo per protocollo CUSTOM e CUSTOM DLL. Riservato.
		Canale PC (<Selezionare un canale>)	Permette di selezionare il canale di comunicazione: AUTOMATICO RS232 USB ETHERNET BLUETOOTH Wi-Fi
P911	ETHERNET	Abilita DHCP	NOTA: Valido solo se si dispone di un server DHCP. Permette di abilitare/disabilitare l'acquisizione automatica dell'indirizzo di rete.
		Indirizzo IP	Permette di inserire l'indirizzo IP.
		Maschera subnet	Permette di inserire la maschera di sottorete (subnet).
		Gateway	Permette di inserire il gateway.
		DNS	Permette di inserire il DNS.
		Porta protocollo	Permette di inserire la velocità della porta di protocollo.
		MAC ID	MAC address del dispositivo (parametro non modificabile).

	FUNZIONE	VALORE	DESCRIZIONE
P912	IMPOSTAZIONI WI-FI	Abilita	Permette di abilitare/disabilitare la connessione Wi-Fi: ABILITA = abilita la connessione Wi-Fi ed il dispositivo è in grado di comunicare con l'host; DISABILITA = disabilita la connessione Wi-Fi; DATI HTTP = abilita la connessione Wi-Fi e, oltre a comunicare con l'host, il dispositivo è in grado di scambiare dati con il server dell'Agenzia delle Entrate. NOTA: Le connessioni USB e Ethernet hanno la priorità sulla connessione Wi-Fi.
		SSID (<Ins. testo>)	Permette di inserire il nome della rete Wi-Fi. NOTA: Premere il tasto REPARTO 1 per eseguire la scansione delle reti disponibili.
		Sicurezza (<Selezionare un parametro>)	Permette di attivare la sicurezza al Wi-Fi: NESSUNO WEP WPA/WPA2
		Password (<Ins. testo>)	Permette di inserire la password di protezione del Wi-Fi.
		Abilita DHCP	Permette di abilitare/disabilitare l'acquisizione automatica dell'indirizzo di rete (solo se si dispone di un server DHCP).
		Indirizzo IP (<Ins. indirizzo IP>)	Permette di impostare l'indirizzo IP del dispositivo nella forma xxx.xxx.xxx.xxx.
		Maschera subnet (<Ins. maschera>)	Permette di impostare l'indirizzo della maschera subnet del dispositivo nella forma xxx.xxx.xxx.xxx.
		Gateway (<Ins. gateway>)	Permette di impostare l'indirizzo IP del gateway nella forma xxx.xxx.xxx.xxx.
		DNS (<Ins. DNS>)	Permette di impostare l'indirizzo IP del DNS nella forma xxx.xxx.xxx.xxx.
		Porta protocollo (<Ins. porta>)	Permette di inserire un protocollo per la porta di comunicazione Ethernet.
		MAC ID	MAC address del dispositivo (parametro non modificabile).

9.9 Varianti grafiche negli scontrini

	FUNZIONE	VALORE	DESCRIZIONE
P003	LISTA ICONE DISPONIBILI		Permette la stampa della lista delle immagini grafiche (icone) disponibili nella memoria del dispositivo e il relativo numero di identificazione. Se nella SD card sono salvate delle immagini grafiche (icone) compatibili, queste vengono riconosciute e aggiunte al catalogo (vedere paragrafo 5.12). NOTA: per impostare il posizionamento delle icone su intestazione vedere programmazione P021; per impostare il posizionamento a fine scontrino vedere programmazione P023.
P024	CODICE ICONA PERIODO	Icona periodo (da 1 a 10)	Permette di organizzare la stampa di un logo grafico in un determinato periodo.
		Icona numero (da 1 a 25)	
		Data inizio	
		Data fine	
P028	CANCELLAZIONE ICONE	Da icona (da 1 a 25)	Permette la cancellazione totale o parziale di un intervallo della lista delle icone programmate sul dispositivo.
		A icona (da 1 a 25)	

9.10 Servizi telematici

	FUNZIONE	VALORE	DESCRIZIONE
P698	VERIFICA CONNESSIONI		Permette di eseguire una verifica delle connessioni di rete del dispositivo con i server remoti. È richiesta la conferma dell'operazione.
P699	LISTA PARAMETRI		Permette la stampa della lista dei parametri telematici.
	MENU TECNICO	Genera chiave privata	Permette di generare una coppia di chiavi crittografiche: una pubblica e una privata, quella privata viene salvata nella memoria di riepilogo del dispositivo. È richiesta la conferma dell'operazione.
		Censimento	Permette di inviare all'Agenzia delle Entrate una richiesta di certificato dispositivo tramite un file con estensione XML firmato dal fabbricante. È richiesta la conferma dell'operazione.
		Attivazione	Permette di associare il dispositivo all'esercente accreditato. È richiesta la conferma dell'operazione.
		Regressione	Permette di riportare il registratore telematico al funzionamento fiscale secondo quanto previsto dal D.M. 23/03/1983, come dispositivo già attivato (cioè già associato all'esercente accreditato). È richiesta la conferma dell'operazione.
		Progressione	Permette di riportare il dispositivo al funzionamento come registratore telematico operante sul campo secondo quanto previsto dal D.Lgs. 127/2015. Questa modalità è possibile solamente se sul dispositivo, in precedenza, è stata eseguita una regressione. È richiesta la conferma dell'operazione.
		Intervento tecnico	Permette di selezionare il tipo d'intervento tecnico: INIZIO PROCEDURA: abilita il tecnico ad iniziare l'intervento; FINE PROCEDURA: abilita il tecnico a finire la procedura di intervento; FW-UPGRADE: permette di effettuare l'aggiornamento del firmware; FORCE UPGRADE: forza la verifica della presenza di un eventuale aggiornamento del firmware. È richiesta la conferma dell'operazione.

FUNZIONE	VALORE	DESCRIZIONE
	Evento	Permette di selezionare un evento che può verificarsi durante la vita del dispositivo: FUORI SERVIZIO: memoria esaurita, malfunzionamento, magazzino, altro; DISATTIVAZIONE: cessione, furto, altro; DISMISSIONE: smaltimento, memoria di dettaglio, altro. È richiesta la conferma dell'operazione.
	Sincronizza data/ora	Permette di abilitare/disabilitare la sincronizzazione della data e dell'ora.
	Parametri upgrade	Permette di impostare i parametri di concessionario ed esercente utili per eseguire l'aggiornamento del firmware da remoto (vedere paragrafo 10.6). È richiesta la conferma dell'operazione.
MENU ESERCENTE	Forza invio Z pendenti	Permette di forzare l'invio dei file XML (Z-report) rimasti in sospeso (vedere paragrafo 10.3). È richiesta la conferma dell'operazione.
	Export Z pendenti	Permette di esportare i file XML (Z-report) rimasti in sospeso (vedere paragrafo 10.3). È richiesta la conferma dell'operazione.
	Elimina Z fallite	Permette l'eliminazione dei file XML (Z-report) che non sono stati inviati. È richiesta la conferma dell'operazione.
	Report	Permette di selezionare il tipo di stampa dei report dei documenti effettuati (vedere paragrafo 10.2): REPORT ID GLOBALE: stampa un documento con il report totale degli azzeramenti; REPORT ID PER NUMERO: stampa un documento con il report per numero (da 1 a 2500); REPORT ID PER DATA: stampa un documento con il report per data (da gg/mm/aa a gg/mm/aa); REPORT FILE SOSPESI: stampa un documento del riepilogo dei file XML che non sono stati spediti; REPORT PRINT Z (XML): stampa un documento del riepilogo dei file degli azzeramenti con estensione XML inviati; REPORT STATO M.RIEP.: stampa un documento dello stato della memoria di riepilogo; REPORT M.RIEP. IN XML: stampa un documento dei file della memoria di riepilogo con estensione XML inviati; REPORT M.DETT. IN XML: stampa un documento dei file della memoria di dettaglio con estensione XML inviati. È richiesta la conferma dell'operazione.

FUNZIONE	VALORE	DESCRIZIONE
	Modo demo	INIZIO PROCEDURA: inizio della modalità demo. FINE PROCEDURA: fine della modalità demo. È richiesta la conferma dell'operazione.

10 SERVIZI TELEMATICI

10.1 Periodo inattivo

Dopo ogni chiusura fiscale il dispositivo effettua la trasmissione telematica dei corrispettivi all'Agenzia delle Entrate tramite l'invio di un file XML. Nei periodi di prolungata inattività, quando cioè il dispositivo rimane spento ed intercorrono più di 24 ore dall'ultima trasmissione telematica, il dispositivo impone, all'accensione, l'esecuzione di una chiusura fiscale con conseguente invio dei corrispettivi a zero del periodo compreso tra l'ultima chiusura e il momento dell'accensione.

Di seguito è indicata la sequenza completa del comportamento del dispositivo dopo un periodo di inattività, nonché la procedura di invio dei corrispettivi.

- Accendere il dispositivo.
- Il dispositivo rileva un lasso di tempo superiore alle 24 ore dall'ultimo invio.
- Viene stampato il seguente documento gestionale:

```
DOCUMENTO GESTIONALE

ATTENZIONE!
ESEGUIRE CHIUSURA
PER SEGNALARE
PERIODO INATTIVO
DAL: <GG/MM/AA>
A: <GG/MM/AA>

01/01/20  12:00          <#DOC. GES.>
NUMERO DI MATRICOLA    <matr. fiscale>

DOCUMENTO GESTIONALE
```

- Sul display viene visualizzato:

```
ATTESA CONFERMA...
<TOTALE> / <FEED>
```

- Premere il tasto INVIO per avviare la procedura di invio corrispettivi:

- Sul display viene visualizzato:

```
        INVIO CORRISPETTIVI
IN CORSO    \
```

```
        INVIO CORRISPETTIVI
<ESITO POSITIVO>    \
```

- Al termine dell'invio dei corrispettivi relativi al periodo di inattività viene stampato il seguente documento gestionale:

```
DOCUMENTO GESTIONALE

TRASMISSIONE CORRISPETTIVI

<ESITO POSITIVO>

codice http:                          <#>
codice xml:                           <#>
risp:          corrispettivi trasmessi
numero Z:                             <#>
idoper:                               <#>
dataora http:              <data> <ora>
01/01/20  12:00            <#DOC. GES.>
NUMERO DI MATRICOLA      <matr. fiscale>

DOCUMENTO GESTIONALE
```

NOTE:
Se si pensa di effettuare un periodo di inattività superiore ai 5 giorni si consiglia di comunicare all'Agenzia delle Entrate lo stato di "Fuori servizio" del dispositivo accedendo al portale Fisconline (https://telematici.agenziaentrate.gov.it) con le proprie credenziali indicando i motivi dell'inattività.
All'accensione del dispositivo verrà comunque avviata la procedura appena descritta.

La rilevazione del periodo di inattività richiede che il dispositivo venga spento e riacceso. Ovvero si presume che il periodo di inattività corrisponda al periodo durante il quale il dispositivo resta spento. In tal caso, alla riaccensione, si determina la rilevazione e viene richiesto di completare la sequenza descritta in questo paragrafo.

Nel caso in cui al periodo di inattività non corrispondesse lo spegnimento (e la successiva riaccensione), il dispositivo opera normalmente fino alla successiva chiusura disposta dall'utente, con la formazione dei corrispettivi totalizzati per tutto il periodo trascorso dall'ultima chiusura.

10.2 Dati telematici

Il dispositivo mette a disposizione una serie di rapporti utili per monitorare lo stato del registratore telematico, i documenti emessi e le operazioni effettuate.

- REPORT ID GLOBALE: rapporto dei documenti effettuati.
- REPORT ID PER NUMERO: rapporto dei documenti effettuati per numero (da ID n. xxxx a ID n xxxx).
- REPORT ID PER DATA: rapporto dei documenti effettuati per data (da <ggmmaa> a <ggmmaa>).
- REPORT FILE SOSPESI: rapporto dei documenti in attesa di essere inviati.
- REPORT PRINT Z (XML): rapporto di tutte le chiusure effettuate.
- REPORT STATO MEMORIA DI RIEPILOGO: rapporto dello stato della memoria di riepilogo.
- REPORT MEMORIA DI RIEPILOGO IN XML: creazione del file XML con il riepilogo dello stato della memoria di riepilogo.
- REPORT MEMORIA DETTAGLIO IN XML: creazione del file XML con il riepilogo dello stato della memoria di dettaglio.

Procedere come segue.

- Premere ripetutamente il tasto CHIAVE fino a che sul display non compare il messaggio “PROGRAMMAZIONE”:

- Accedere alla programmazione SERVIZI TELEMATICI digitando il numero corrispondente (programmazione P699, vedere capitolo 9):

- Sul display viene visualizzato:

- Premere il tasto SUBTOTALE per confermare:

- Utilizzando i tasti con le frecce di selezione, navigare all’interno dei menù e visualizzare la voce “MENU ESERCENTE”:

- Sul display viene visualizzato:

- Premere il tasto SUBTOTALE per confermare:

- Utilizzando i tasti con le frecce di selezione, navigare all’interno dei menù e visualizzare la voce “REPORT”:

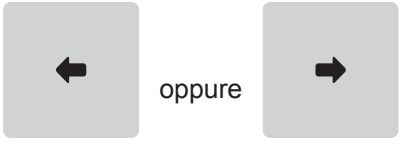

- Sul display viene visualizzato:

SELEZIONA SERVIZIO	[REPORT]

- Premere il tasto SUBTOTALE per confermare:

- Utilizzando i tasti con le frecce di selezione, navigare all'interno dei menù e visualizzare la voce relativa al tipo di rapporto da stampare (es. "REPORT ID GLOBALE"):

- Sul display viene visualizzato:

SELEZIONA SERVIZIO	[REPORT ID GLOBALE]

- Premere il tasto SUBTOTALE per confermare:

- Sul display viene visualizzato:

CONFERMI?	[NO]

- Selezionare "SI" utilizzando i tasti con le frecce di selezione:

- Sul display viene visualizzato:

CONFERMI?	[SI]

- Premere il tasto SUBTOTALE per confermare:

- Viene stampato il seguente documento gestionale:

```
        DOCUMENTO GESTIONALE
_____________________________________
P(699) SERVIZI TELEMATICI
_____________________________________
TIPO MENU:           [MENU ESERCENTE]
SELEZIONA SERVIZIO:          [REPORT]
REPORT:          [REPORT ID GLOBALE]
mmc:\XML\SENT\CORR\OK

<DATA><ORA>_Z<XXXX>.xml          <ID>
<DATA><ORA>_Z<XXXX>.xml          <ID>
mmc:\XML\SENT\FATT\OK

<DATA><ORA>_Z<XXXX>.xml          <ID>
<DATA><ORA>_Z<XXXX>.xml          <ID>

01/01/20  12:00          <#DOC. GES.>
NUMERO DI MATRICOLA    <matr. fiscale>

        DOCUMENTO GESTIONALE
```

10.3 Gestione file XML sospesi

Le procedure descritte di seguito permettono la gestione dei file XML dei corrispettivi rimasti in sospeso (ad esempio per mancata connessione alla rete) forzando manualmente l'invio o esportando il file per poi poterlo inviare.

Invio manuale

Procedere come segue.

- Premere ripetutamente il tasto CHIAVE fino a che sul display non compare il messaggio "PROGRAMMAZIONE":

- Accedere alla programmazione SERVIZI TELEMATICI digitando il numero corrispondente (programmazione P699, vedere capitolo 9):

- Sul display viene visualizzato:

```
        PROGRAMMAZIONE
699 - SERVIZI TELEMATICI
```

- Premere il tasto SUBTOTALE per confermare:

- Utilizzando i tasti con le frecce di selezione, navigare all'interno dei menù e visualizzare la voce "MENU ESERCENTE":

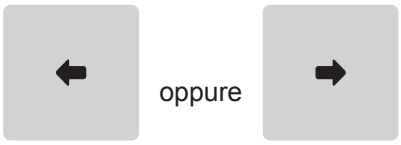

- Sul display viene visualizzato:

```
                    [MENU ESERCENTE]
TIPO MENU
```

- Premere il tasto SUBTOTALE per confermare:

- Utilizzando i tasti con le frecce di selezione, navigare all'interno dei menù e visualizzare la voce "FORZA INVIO Z PEND":

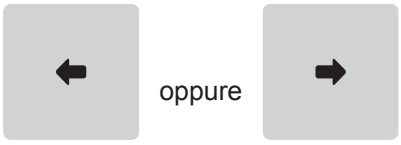

- Sul display viene visualizzato:

```
                    [FORZA INVIO Z PEND.]
SELEZIONA SERVIZIO
```

- Premere il tasto SUBTOTALE per confermare:

- Sul display viene visualizzato:

```
                              [NO]
CONFERMI?
```

- Selezionare “SI” utilizzando i tasti con le frecce di selezione:

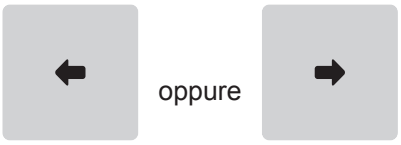

- Sul display viene visualizzato:

```
                              [SI]
CONFERMI?
```

- Premere il tasto SUBTOTALE per confermare:

- Viene stampato il seguente documento gestionale:

```
        DOCUMENTO GESTIONALE
________________________________________
P(699) SERVIZI TELEMATICI
________________________________________
TIPO MENU:            [MENU ESERCENTE]
SELEZIONA SERVIZIO:  [FORZA INVIO Z PEND.]

01/01/20  12:00          <#DOC. GES.>
NUMERO DI MATRICOLA    <matr. fiscale>

        DOCUMENTO GESTIONALE
```

- Il dispositivo tenta l’invio dei corrispettivi.
- Per verificare la presenza di corrispettivi rimasti in sospeso, stampare “Report ID globale” o “Report file sospesi” (vedere paragrafo 10.2); se l’invio manuale non è andato a buon fine controllare la connessione del dispositivo alla rete e riprovare la procedura.

Esportazione file

ATTENZIONE:
Una volta che si avvia la procedura di esportazione, il dispositivo non terrà più traccia dei file in sospeso fino a quel momento. Qualora si desideri comunque procedere, l'invio dei corrispettivi è sotto la propria responsabilità.

Procedere come segue.

- Premere ripetutamente il tasto CHIAVE fino a che sul display non compare il messaggio "PROGRAMMAZIONE":

- Accedere alla programmazione SERVIZI TELEMATICI digitando il numero corrispondente (programmazione P699, vedere capitolo 9):

- Sul display viene visualizzato:

PROGRAMMAZIONE
699 - SERVIZI TELEMATICI

- Premere il tasto SUBTOTALE per confermare:

- Utilizzando i tasti con le frecce di selezione, navigare all'interno dei menù e visualizzare la voce "MENU ESERCENTE":

- Sul display viene visualizzato:

[MENU ESERCENTE]
TIPO MENU

- Premere il tasto SUBTOTALE per confermare:

- Utilizzando i tasti con le frecce di selezione, navigare all'interno dei menù e visualizzare la voce "EXPORT Z PENDENTI":

- Sul display viene visualizzato:

[EXPORT Z PENDENTI]
SELEZIONA SERVIZIO

- Premere il tasto SUBTOTALE per confermare:

- Sul display viene visualizzato:

```
                              [NO]
CONFERMI?
```

- Selezionare “SI” utilizzando i tasti con le frecce di selezione:

- Sul display viene visualizzato:

```
                              [SI]
CONFERMI?
```

- Premere il tasto SUBTOTALE per confermare:

- Viene stampato il seguente documento gestionale:

```
          DOCUMENTO GESTIONALE
________________________________________
P(699) SERVIZI TELEMATICI
________________________________________
TIPO MENU:              [MENU ESERCENTE]
SELEZIONA SERVIZIO:   [EXPORT Z PENDENTI]

mmc:1:\XML\SENT\CORR\EXPORT

<DATA><ORA>_Z<XXXX>.xml            <ID>
<DATA><ORA>_Z<XXXX>.xml            <ID>

01/01/20  12:00           <#DOC. GES.>
NUMERO DI MATRICOLA     <matr. fiscale>

          DOCUMENTO GESTIONALE
```

- Vengono esportati i file XML in sospeso nella cartella Export.

- Collegare il dispositivo ad un PC tramite cavo USB (vedere paragrafo 5.2).

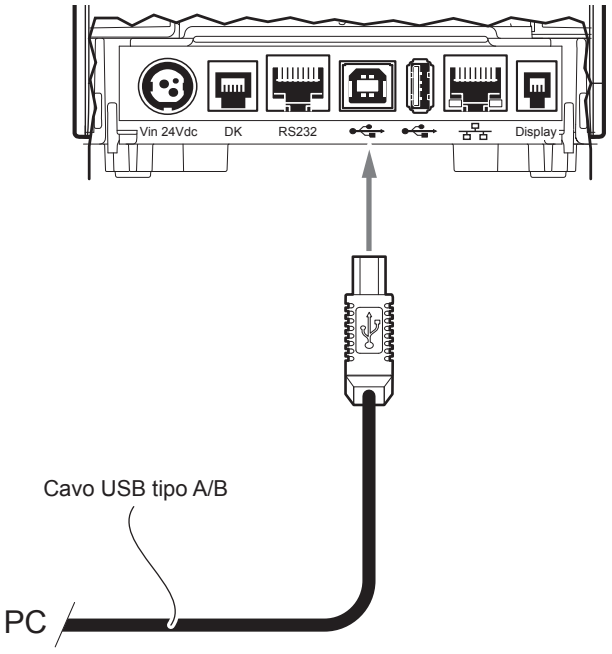

- Attendere il caricamento delle unità di memorizzazione del dispositivo e accedere all’unità nominata EJ Disk.

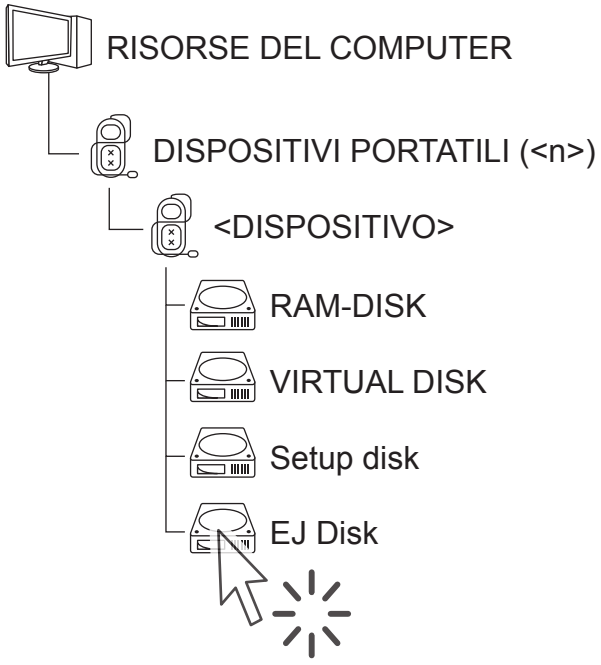

- Accedere al file <DATA><ORA>_Z <XXXX>.xml che si desidera esportare.

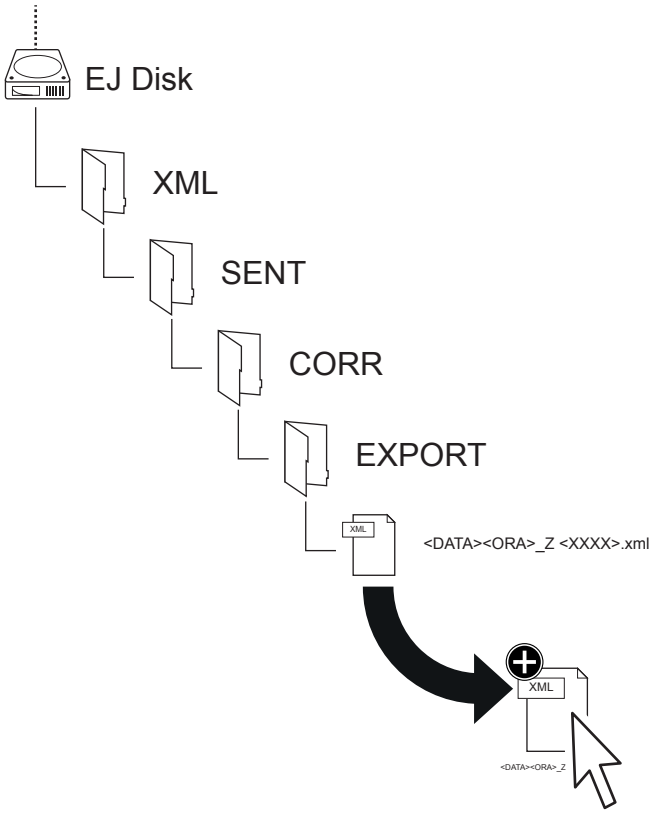

- È ora possibile inviare il file XML in sospeso accedendo al portale Fisconline (https://telematici.agenziaentrate.gov.it) con le proprie credenziali, nonché all'area "Servizi per gestore ed esercente". Caricare ed inviare il file utilizzando la funzionalità "Assenza di rete" presente nelle "Procedure di emergenza":

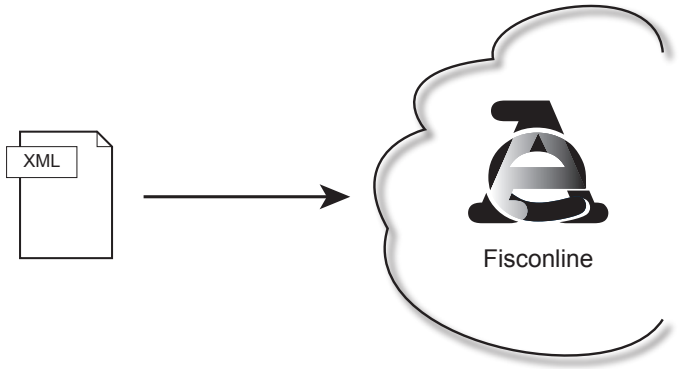

NOTA:
La funzionalità "Assenza di rete" è destinata agli esercenti che non riescono a trasmettere entro 5 giorni il file XML dei corrispettivi correttamente predisposto e sigillato elettronicamente dal dispositivo.

10.4 Ventilazione IVA

Con il metodo della ventilazione dei corrispettivi, disciplinato dal D.M. n. 3495 del 24/02/1973, i contribuenti in possesso di determinati requisiti possono facoltativamente registrare i corrispettivi giornalieri in maniera globale senza distinzione per aliquota IVA.

Il dispositivo può essere impostato per il funzionamento con questo particolare regime fiscale seguendo la procedura descritta di seguito.

Se l'opzione "Ventilazione IVA" viene abilitata i corrispettivi saranno registrati globalmente in un unico importo giornaliero (IVA inclusa).

Se l'opzione "Ventilazione IVA" viene disabilitata (configurazione di fabbrica) i corrispettivi saranno registrati normalmente distinguendo per aliquota IVA.

NOTA:
L'abilitazione o la disabilitazione della ventilazione IVA è possibile solo ed esclusivamente dopo aver eseguito una chiusura fiscale (vedere paragrafo 8.2).

Per abilitare il metodo "Ventilazione IVA" procedere come segue:

- Premere ripetutamente il tasto CHIAVE fino a che sul display non compare il messaggio "PROGRAMMAZIONE":

- Accedere alla programmazione CONFIGURAZIONE OPERAZIONI DI CASSA digitando il numero corrispondente (programmazione P519):

- Sul display viene visualizzato:

- Premere ripetutamente il tasto SUBTOTALE fino a visualizzare la voce "VENTILAZIONE IVA":

- Sul display viene visualizzato:

- Utilizzando i tasti con le frecce di selezione, abilitare la funzione selezionando "SI":

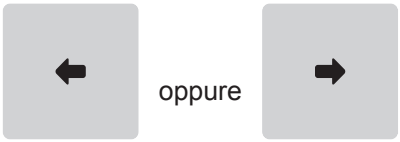

- Premere il tasto SUBTOTALE per confermare:

- Il dispositivo stampa lo scontrino della programmazione P519.

Per il controllo dei corrispettivi inviati accedere al portale Fisconline (https://telematici.agenziaentrate.gov.it) con le proprie credenziali.

10.5 Verifica connessioni

Il registratore telematico mette a disposizione una programmazione specifica utile a testare le connessioni di rete con i server. Quando l'esito della verifica connessione è positivo, i server permettono di poter usufruire di tutte le funzionalità telematiche del dispositivo.

Procedere come segue.

- Premere ripetutamente il tasto CHIAVE fino a che sul display non compare il messaggio "PROGRAMMAZIONE":

- Accedere alla programmazione VERIFICA CONNESSIONI digitando il numero corrispondente (programmazione P698):

- Sul display viene visualizzato:

- Premere il tasto SUBTOTALE per confermare:

- Viene stampato il seguente documento gestionale:

```
        DOCUMENTO GESTIONALE
_____________________________________
        VERIFICA CONNESSIONI
_____________________________________

DHCP                          ABILITATO
INDIRIZZO IP          <xxx.xxx.xxx.xxx>
MASCHERA SUBNET       <xxx.xxx.xxx.xxx>
GATEWAY               <xxx.xxx.xxx.xxx>
DNS                   <xxx.xxx.xxx.xxx>
-------------------------------------
Connessioni ai server:  <ESITO POSITIVO>
-------------------------------------
01/01/20  12:00            <#DOC. GES.>
NUMERO DI MATRICOLA     <matr. fiscale>

        DOCUMENTO GESTIONALE
```

10.6 Aggiornamento del firmware da remoto

L'aggiornamento del firmware fiscale da remoto può essere predisposto solo da un tecnico abilitato delle Agenzie delle Entrate e l'installazione dello stesso deve essere autorizzato dall'esercente. Tale operazione viene effettuata senza aprire il dispositivo, in modo del tutto automatico.

Durante la procedura di aggiornamento non spegnere il dispositivo.

- Quando è disponibile una nuova versione di firmware da installare, il dispositivo la scarica e, dopo l'ultima chiusura fiscale, stampa il seguente scontrino per avvisare l'avvenuto download:

```
        DOCUMENTO GESTIONALE

------------------------------------
       UPGRADE FIRMWARE CHECK
------------------------------------

          <ESITO POSITIVO>

codice http:                      <#>
codice xml:                       <#>
risp:
------------------------------------
Id:                               <#>
TypeId:                           <#>
StatusId:                         <#>
DeployTypeId:                     <#>
NewFwVersionId:                   <#>
DownloadUrl:           <download url>
CreationTimestamp:   <aaaa-mm-gg hh.mm.ss>
NewFwVersionDescription:          <#>
AgentData1:                       <#>
AgentData2:                       <#>
Note:
------------------------------------
01/01/20  12:00          <#DOC. GES.>
NUMERO DI MATRICOLA    <matr. fiscale>

        DOCUMENTO GESTIONALE
```

- Il dispositivo stampa il seguente scontrino, come richiesta di aggiornamento firmware:

```
        DOCUMENTO GESTIONALE

          ATTENZIONE!
      RICHIESTO AGGIORNAMENTO
        DEL DISPOSITIVO!
    (CONFERMARE O POSTICIPARE)

____________________________________
DA TASTIERA
____________________________________
TASTO [1]: per CONFERMARE
TASTO [0]: per POSTICIPARE

____________________________________
DA UNITA' STAMPANTE:
____________________________________
PRESSIONE LUNGA [FEED]: per CONFERMARE
PRESSIONE BREVE [FEED]: per POSTICIPARE

01/01/20  12:00          <#DOC. GES.>
NUMERO DI MATRICOLA    <matr. fiscale>

        DOCUMENTO GESTIONALE
```

- Contemporaneamente, il dispositivo proporrà l'aggiornamento del firmware attraverso il seguente messaggio a display:

```
AGGIORNA DISPOSITIVO
0 : [NO]  /  1 : [SI]
```

```
ATTENDERE RISPOSTA
NON SPEGNERE
```

- Se si dispone di una tastiera collegata al dispositivo: premere il tasto 0 se non si intende aggiornare nell'immediato il firmware del dispositivo oppure scegliere il tasto 1 se si vuole procedere con l'aggiornamento.

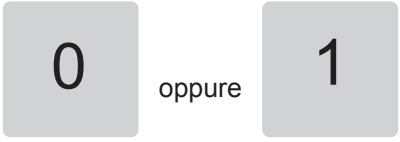

- Se non si dispone di una tastiera collegata al dispositivo: premere brevemente il tasto FEED se non si intende aggiornare nell'immediato il firmware del dispositivo oppure mantenere premuto (per almeno 3 secondi) il tasto FEED se si vuole procedere con l'aggiornamento.

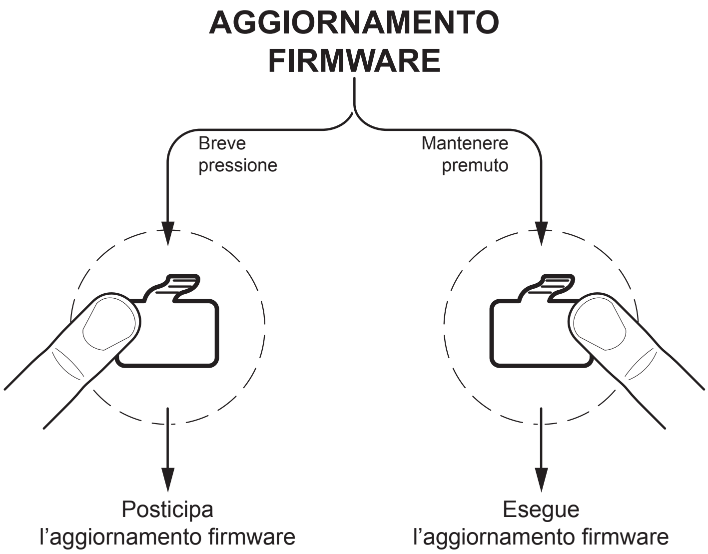

> NOTA:
> Se si sceglie di non aggiornare nell'immediato il firmware del dispositivo, in occasione della prossima chiusura il dispositivo eseguirà nuovamente il download del firmware aggiornato e ristamperà lo scontrino di avvenuto download.
>
> Alla successiva chiusura fiscale, il dispositivo proporrà nuovamente l'aggiornamento del firmware attraverso il messaggio a display:
>
> AGGIORNA DISPOSITIVO
> 0 : [NO] / 1 : [SI]

- Dopo aver scelto di eseguire l'aggiornamento firmware (tasto 1 o FEED), sul display comparirà la dicitura

ATTENDERE RISPOSTA
NON SPEGNERE \

- Il dispositivo si riavvierà autonomamente.

- Sul display compaiono in sequenza le diciture "CHECKING..." e "UPGRADING..." con la versione di firmware che si sta caricando.

CHECKING...

FILENAME.LZB
<VER. FW>

UPGRADING
<VER. FW>

> NOTA:
> La procedura di aggiornamento del firmware avviene nel modo seguente: dopo 6/7 secondi dall'inizio dell'aggiornamento viene emesso un segnale acustico. Al termine dell'aggiornamento vengono emessi 5 segnali acustici.
>
> Se il dispositivo impiega un tempo maggiore la procedura di aggiornamento potrebbe non essere andata a buon fine. Attendere qualche istante ed eventualmente ripetere la procedura.

- Il dispositivo esegue in modo autonomo una procedura di inizializzazione (RESET 3). Sul display vengono visualizzati in sequenza i messaggi:

RESET? 1,3

RESET 3...

\- -
CASSA CHIUSA

- Il dispositivo eseguirà nuovamente un azzeramento fiscale in modo autonomo ed emetterà uno scontrino di conferma ad avvenuta operazione.

- Sul display viene visualizzato:

```
   CARICAMENTO
CONFIGURAZIONE ...
```

```
                ATTENDI ...
\
```

- Il dispositivo eseguirà nuovamente un azzeramento fiscale in modo autonomo ed emetterà uno scontrino di conferma ad avvenuta operazione.

11 FUNZIONI ADDIZIONALI

Questo capitolo descrive le funzioni eseguibili con il dispositivo in assetto Registrazione (vedere paragrafo 3.9).

11.1 Avanzamento carta (F010)

Per eseguire l'avanzamento della carta premere il tasto:

Ad ogni pressione del tasto corrisponde un avanzamento carta pari ad una linea di stampa.

11.2 Selezione del cliente (F131)

Prima di iniziare una transazione di vendita, è possibile selezionare il cliente a cui attribuire le vendite che seguiranno.

NOTA:
Programmare l'anagrafica clienti tramite la programmazione P340 (vedere paragrafo 9.5).

- Selezionare il cliente memorizzato (es. cliente 3):

- Sul display viene visualizzato il credito e la descrizione del cliente selezionato:

- Procedere con le vendite o chiudere con il tasto di pagamento.

11.3 Scontrino intestato

Per il documento di vendita, è prevista la possibilità di integrare il codice fiscale (C.F.) o la partita IVA (P. IVA) del cliente (digitati manualmente o acquisiti mediante lettore di codici a barre) nella parte inferiore del documento. Questa funzionalità è particolarmente utile per l'utilizzo in farmacie e reparti farmacia. La procedura da seguire per inserire il codice fiscale del cliente è la seguente:

- Prima di eseguire la vendita attivare la tastiera alfanumerica premendo il tasto CODICE FISCALE/PARTITA IVA:

- Sul display viene visualizzata la richiesta di immissione del codice fiscale o della partita IVA del cliente:

- Digitare il codice fiscale (16 caratteri) oppure la partita IVA (11 caratteri) utilizzando il tastierino numerico (es. 12312312312). Ad ogni tasto corrisponde un set di caratteri (vedere legenda sul tasto). Premere ripetutamente un tasto per scorrere il set di caratteri ad esso associato.

NOTA:
Per cancellare un carattere inserito erroneamente premere il tasto C.
Per cancellare tutto quanto digitato premere due volte consecutivamente il tasto C.

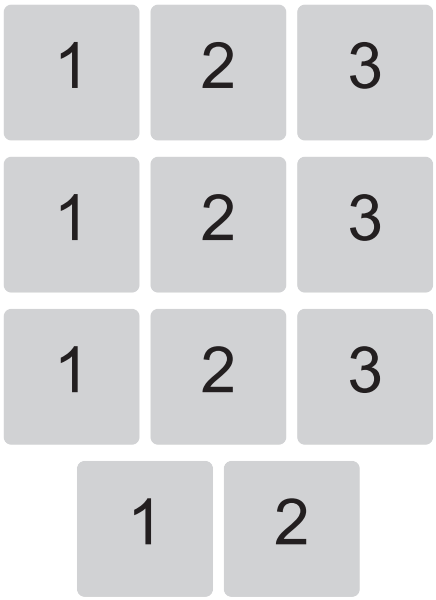

- Confermare l'operazione con il tasto:

NOTA:
L'esattezza del codice fiscale o della partita IVA viene controllata automaticamente dal registratore di cassa. Qualora si desideri comunque inserire un codice fiscale o partita IVA che la macchina segnala come codice errato è possibile forzarne l'accettazione, sotto la propria responsabilità, premendo nuovamente il tasto:

- Sul display viene visualizzato:

€	0.00
P.IVA	12312312312

- Proseguire con l'inserimento degli articoli o con la chiusura della transazione.

- Il risultato è il seguente:

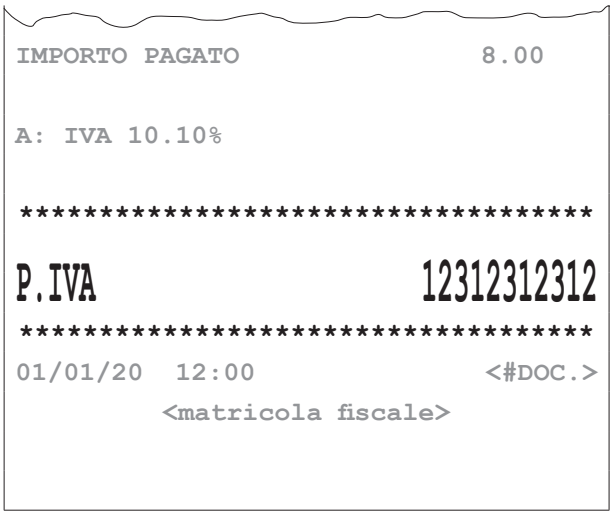

11.4 Fattura (F030)

Di seguito viene descritta la procedura di emissione di una fattura. Si ricorda che non è consentito eseguire il pagamento di una fattura mediante buoni pasto.

Il documento emesso in duplice copia, “Copia emittente” e “Copia destinatario”, ha solo validità commerciale o di garanzia dell’acquisto (vedere paragrafo 5.4).

Una volta terminata la stampa del documento il dispositivo ritorna in modalità scontrino fiscale.
Personalizzare l’intestazione della fattura tramite la programmazione P021 (vedere paragrafo 9.2).

Procedere come segue:

- Selezionare il cliente memorizzato (vedere paragrafo 11.2) oppure inserire un cliente “al volo” (vedere paragrafo 11.3).

- Premere il tasto FATTURA:

- Sul display viene visualizzato il numero di fattura proposto dal dispositivo:

- Se si desidera selezionare un numero di fattura superiore (es. n. 10):

Non è consentito inserire un numero inferiore all’attuale a meno di impostare “0” per azzerare la numerazione

- Digitare le vendite che costituiscono la transazione.

- Chiudere premendo il tipo di pagamento che si vuole effettuare (es. tasto CONTANTE):

- Il risultato è il seguente:

```
            <Nome Ditta>
            <Indirizzo>
            <Località>
          <Telefono - Fax>
              <P.IVA>
          <N. Reg. Imprese>

FATTURA N.10 del 01/01/20

QTA   DESCRI.     PRZ.UNIT   IMPORTO %
1     REPARTO 01  5.00          5.00 F

TOT.CORR.EURO                   5.00
CONTANTI                        5.00
RESTO                           0.00

   CORRISP.       IMPONIB.       IVA
  IVA ESENTE
     5.00             0            0

-----------------------------------
DATI DESTINATARIO
<Cliente>
<Indirizzo>
<CAP>
<Cod. fisc. o P.IVA>
-----------------------------------
RIF.M.DETT.                        1
01/01/20  12:00        <matr. fiscale>

COPIA EMITTENTE
```

- In alternativa è possibile stampare la fattura per la compilazione a mano in cui i dati anagrafici del destinatario sono da riportare manualmente. Per stampare questo tipo di fattura utilizzare il cliente 1. Il risultato è il seguente:

```
            <Nome Ditta>
            <Indirizzo>
            <Località>
          <Telefono - Fax>
               <P.IVA>
          <N. Reg. Imprese>

FATTURA N.10 del 01/01/20

QTA   DESCRI.     PRZ.UNIT   IMPORTO %
1     REPARTO 01  5.00          5.00 F

TOT.CORR.EURO                   5.00
CONTANTI                        5.00
RESTO                           0.00

   CORRISP.       IMPONIB.      IVA
  IVA ESENTE
     5.00             0          0

------------------------------------
DATI DESTINATARIO

------------------------------------

------------------------------------

------------------------------------

------------------------------------
RIF.M.DETT.                      1
01/01/20  12:00        <matr. fiscale>

COPIA EMITTENTE
```

11.5 Interrogazione valore PLU

Il dispositivo permette di eseguire una richiesta “al volo” per conoscere il valore prefissato attribuito ad un PLU. Programmare in tastiera il tasto diretto tramite la programmazione P014 (vedere paragrafo 9.2).

Nel seguente esempio viene descritta la sequenza completa di un interrogazione per conoscere il valore prefissato di un PLU.

- Attivare la modalità interrogazione PLU:

- Sul display viene visualizzato:

- Premere il tasto relativo al PLU di cui si vuole conoscere il valore prefissato (es. PLU8):

- Sul display viene visualizzato:

Oppure inserire il codice del PLU di cui si vuole conoscere il valore prefissato seguito dal tasto CODICE PLU (es. PLU 80):

- Sul display viene visualizzato:

- La modalità interrogazione PLU si disattiva automaticamente.

11.6 Modalità demo

Il dispositivo possiede una modalità particolare che permette di eseguire operazioni ed emettere scontrini senza che i dati vadano ad intaccare i contenuti della memoria di dettaglio e/o della memoria di riepilogo.
Questa modalità si rivela utile ad esempio quando si desidera istruire l'utilizzatore del dispositivo ad eseguire particolari funzionalità ed operazioni senza la possibilità di compromettere i dati registrati nelle memorie e trasmessi all'Agenzia delle Entrate.

Per ottenere un rapporto della memoria di dettaglio in modalità demo, eseguire la stampa del rapporto X73 (vedere paragrafo 7.2).

Abilitazione

- Effettuare una chiusura fiscale.

- Premere ripetutamente il tasto CHIAVE fino a che sul display non compare il messaggio "PROGRAMMAZIONE":

- Accedere alla programmazione SERVIZI TELEMATICI digitando il numero corrispondente (programmazione P699, vedere capitolo 9):

- Sul display viene visualizzato:

PROGRAMMAZIONE
699 - SERVIZI TELEMATICI

- Premere il tasto SUBTOTALE per confermare:

- Utilizzando i tasti con le frecce di selezione, navigare all'interno dei menù e visualizzare la voce "MENU ESERCENTE":

- Sul display viene visualizzato:

[MENU ESERCENTE]
TIPO MENU

- Premere il tasto SUBTOTALE per confermare:

- Utilizzando i tasti con le frecce di selezione, navigare all'interno dei menù e visualizzare la voce "MODO DEMO":

- Sul display viene visualizzato:

[MODO DEMO]
SELEZIONA SERVIZIO

- Premere il tasto SUBTOTALE per confermare:

- Sul display viene visualizzato:

```
                    [INIZIO PROCEDURA]
MODO DEMO
```

- Premere il tasto SUBTOTALE per confermare:

- Selezionare “SI” utilizzando i tasti con le frecce di selezione:

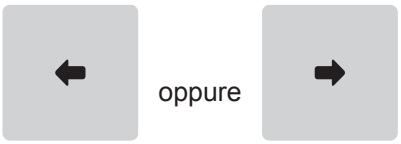

- Sul display viene visualizzato:

```
                    [SI]
CONFERMI?
```

- Premere il tasto SUBTOTALE per confermare:

- Se il dispositivo è in servizio, viene stampato il seguente documento gestionale:

```
        DOCUMENTO GESTIONALE
_____________________________________
        SEGNALAZIONE EVENTO
_____________________________________
      <ESITO POSITIVO>

codice http:                      <#>
codice xml:                       <#>
risp:        segnalazione processata
idoper:                           <#>
01/01/20  12:00          <#DOC. GES.>
NUMERO DI MATRICOLA    <matr. fiscale>

        DOCUMENTO GESTIONALE
```

- La modalità demo è ora attiva ed è visibile dai documenti che da questo momento in poi verranno stampati. Il seguente documento mostra ad esempio una vendita effettuata in modalità demo:

```
???????????<Nome?Ditta>???????????
????????????<Indirizzo>????????????
?????????????<Località>????????????
??????????<Telefono?-?Fax>??????????

????DOCUMENTO?COMMERCIALE?DI?PROVA???

DESCRIZIONE???????????PREZZO(€)?IVA
REPARTO?01???????????????????10.00??A
REPARTO?03???????????????????1.00??A

TOTALE?COMPLESSIVO???????????11.00???
DI?CUI?IVA???????????????????1.00???
PAGAMENTO?CONTANTE???????????0.00???
PAGAMENTO?ELETTRONICO????????0.00???
NON?RISCOSSO?????????????????11.00???
RESTO????????????????????????0.00???
IMPORTO?PAGATO??????????????0.00???

A:?IVA?10.00%????????????????????????

01/01/20??12:00?????????????<#DOC.>
??????????<matricola fiscale>?????????

????????DETTAGLIO?PAGAMENTI?????????
CONTANTI???????????????????11.00???
```

Disabilitazione
La seguente procedura disabilita la modalità demo e riporta il dispositivo al suo normale funzionamento.

- Effettuare una chiusura fiscale.

Z Report

- Premere ripetutamente il tasto CHIAVE fino a che sul display non compare il messaggio “PROGRAMMAZIONE”:

Chiave

PROGRAMMAZIONE

- Accedere alla programmazione SERVIZI TELEMATICI digitando il numero corrispondente (programmazione P699, vedere capitolo 9):

6 9 9 SubTotale

- Sul display viene visualizzato:

PROGRAMMAZIONE
699 - SERVIZI TELEMATICI

- Premere il tasto SUBTOTALE per confermare:

SubTotale

- Utilizzando i tasti con le frecce di selezione, navigare all’interno dei menù e visualizzare la voce “MENU ESERCENTE”:

← oppure →

- Sul display viene visualizzato:

[MENU ESERCENTE]
TIPO MENU

- Premere il tasto SUBTOTALE per confermare:

SubTotale

- Utilizzando i tasti con le frecce di selezione, navigare all’interno dei menù e visualizzare la voce “MODO DEMO”:

← oppure →

- Sul display viene visualizzato:

[MODO DEMO]
SELEZIONA SERVIZIO

- Premere il tasto SUBTOTALE per confermare:

SubTotale

- Sul display viene visualizzato:

[FINE PROCEDURA]
MODO DEMO

- Premere il tasto SUBTOTALE per confermare:

- Selezionare “SI” utilizzando i tasti con le frecce di selezione:

- Sul display viene visualizzato:

```
                                [SI]
CONFERMI?
```

- Premere il tasto SUBTOTALE per confermare:

ATTENZIONE:
Da questo momento il dispositivo è tornato ad operare normalmente. Tutte le operazioni che da ora in poi verranno eseguite, verranno memorizzate nella memoria di dettaglio e/o nella memoria di riepilogo, nonché trasmesse all’Agenzia delle Entrate.

12 REGISTRAZIONE ARTICOLI

Questo capitolo descrive le funzioni eseguibili con il dispositivo in assetto Registrazione (vedere paragrafo 3.9).

12.1 Vendite su Reparto o su PLU

La selezione delle vendite avviene secondo la ripartizione in reparti e PLU. I PLU non sono altro che prodotti o servizi a prezzo prefissato, facenti capo ad un reparto. Le vendite sono battute sulla tastiera come descritto di seguito.

12.2 Reparti

Il dispositivo permette di eseguire le vendite su reparto in due modalità. L'anagrafica reparti è programmabile attraverso la programmazione P120 (vedere paragrafo 9.3).

Con prezzo prefissato
Se si digita il tasto di reparto, alla transazione viene sommato il prezzo prefissato per quel reparto. Per esempio, se al reparto 1 viene associato un prezzo fisso di 2.00 euro:

- Premere direttamente il reparto desiderato (es. Reparto 1):

- In caso di quantità diversa da 1, occorre specificare quest'ultima usando il tasto di moltiplicazione (es. Reparto 1 con prezzo prefissato di 2.00 ha quantità 5):

- Il risultato è il seguente:

```
<Nome Ditta>
<Indirizzo>
<Località>
<Telefono - Fax>

DOCUMENTO COMMERCIALE
di vendita o prestazione

DESCRIZIONE                PREZZO(€) IVA
REPARTO 01                      2.00   A
REPARTO 01          5x2.00      10.00   A
```

Con prezzo libero

Se si digita l'importo seguito dal tasto di reparto, alla transazione è sommato il reparto col prezzo digitato (es. Reparto 1 con prezzo libero di 15.00 euro).
Programmare l'anagrafica reparti tramite la programmazione P120 (vedere paragrafo 12.3).

- Digitare l'importo da tastierino numerico (es. 15.00 euro) seguito dal tasto di reparto:

- In caso di quantità diversa da 1, occorre specificare quest'ultima usando il tasto di moltiplicazione (es. Reparto 1 con prezzo libero di 15.00 euro ha quantità 5):

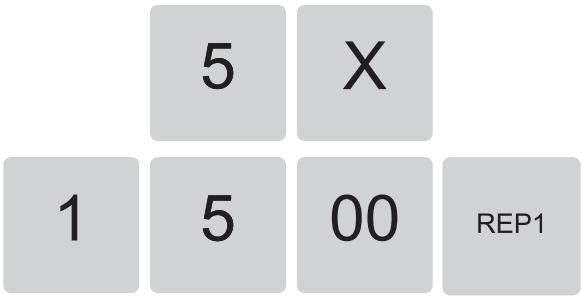

- Il risultato è il seguente:

```
<Nome Ditta>
<Indirizzo>
<Località>
<Telefono - Fax>

DOCUMENTO COMMERCIALE
di vendita o prestazione

DESCRIZIONE                PREZZO(€) IVA
REPARTO 01                      15.00   A
REPARTO 01          5x15.00     75.00   A
```

12.3 Tasto reparto generico (F700)

È possibile eseguire le operazioni descritte nel paragrafo precedente utilizzando il tasto REPARTO GENERICO. Programmare in tastiera il tasto diretto tramite la programmazione P014 (vedere paragrafo 9.2).
Programmare l'anagrafica reparti tramite la programmazione P120 (vedere paragrafo 9.3).
Per esempio, se al reparto 1 viene associato un prezzo fisso di 2.00 euro:

Con prezzo prefissato

- Premere i seguenti tasti:

In caso di quantità diversa da 1, occorre specificare quest'ultima usando il tasto di moltiplicazione (es. Reparto 1 ha quantità 5):

- Il risultato è il seguente:

```
          <Telefono - Fax>

        DOCUMENTO COMMERCIALE
       di vendita o prestazione

DESCRIZIONE                PREZZO(€) IVA
REPARTO 01                      2.00   A
REPARTO 01          5x2.00     10.00   A
```

Con prezzo libero

Se si digita l'importo seguito dalla selezione del reparto, alla transazione è sommato il reparto col prezzo digitato. Ad esempio se al reparto 1 vogliamo assegnare un importo diverso da quello programmato:

- Digitare l'importo da tastierino numerico (es. 15.00 euro) seguito dal tasto IMPORTO:

- Selezionare il reparto utilizzando il tasto REPARTO GENERICO:

- In caso di quantità diversa da 1, occorre specificare quest'ultima usando il tasto di moltiplicazione (es. Reparto 1 con prezzo libero di 15.00 euro ha quantità 5):

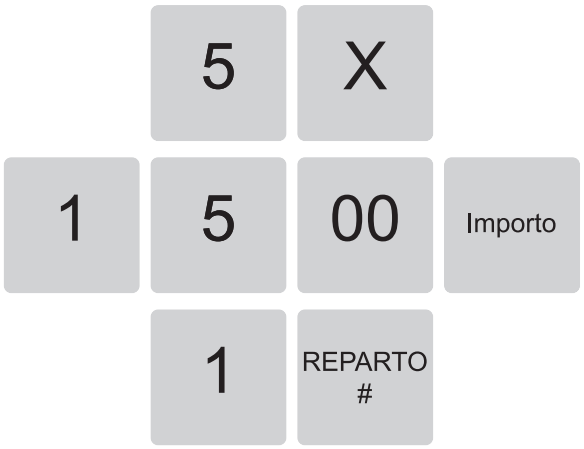

- Il risultato è il seguente:

```
          <Telefono - Fax>

        DOCUMENTO COMMERCIALE
       di vendita o prestazione

DESCRIZIONE                PREZZO(€) IVA
REPARTO 01                     15.00   A
REPARTO 01          5x15.00    75.00   A
```

12.4 PLU

Il dispositivo permette di eseguire le vendite su PLU. Programmare in tastiera il tasto diretto tramite la programmazione P014 (vedere paragrafo 9.2).

Con prezzo prefissato
Se si digita il tasto di PLU, alla transazione viene sommato il prezzo prefissato per quel PLU. Per esempio, se al PLU 1 viene associato un prezzo prefissato di 2.00 euro:

- Premere direttamente il PLU desiderato (es. PLU1):

- In caso di quantità diversa da 1, occorre specificare quest-ultima usando il tasto di moltiplicazione (es. il PLU 1 con quantità 5):

- Il risultato è il seguente:

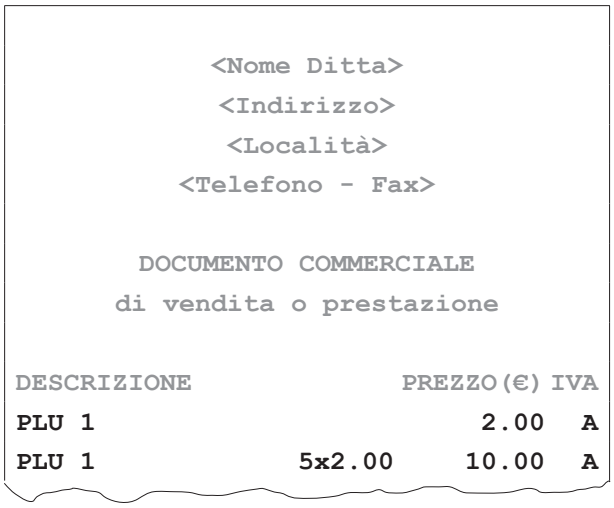

Con prezzo libero
Se si digita l'importo seguito dal tasto di PLU, alla transazione è sommato il PLU col prezzo appena digitato. Ad esempio se al PLU 1 vogliamo assegnare un importo diverso da quello programmato.
Programmare l'anagrafica PLU tramite la programmazione P120 (vedere paragrafo 9.4).

- Digitare l'importo da tastierino numerico (es. 15.00 euro) seguito dal tasto di PLU:

- In caso di quantità diversa da 1, occorre specificare quest'ultima usando il tasto di moltiplicazione (es. PLU 1 con prezzo libero di 15.00 euro ha quantità 5):

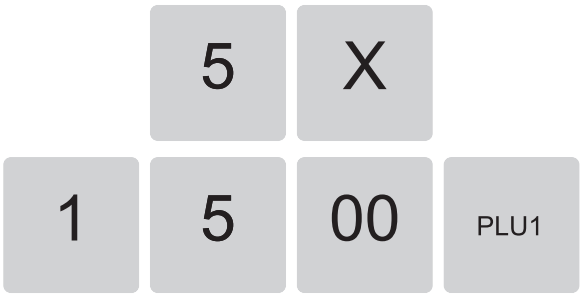

- Il risultato è il seguente:

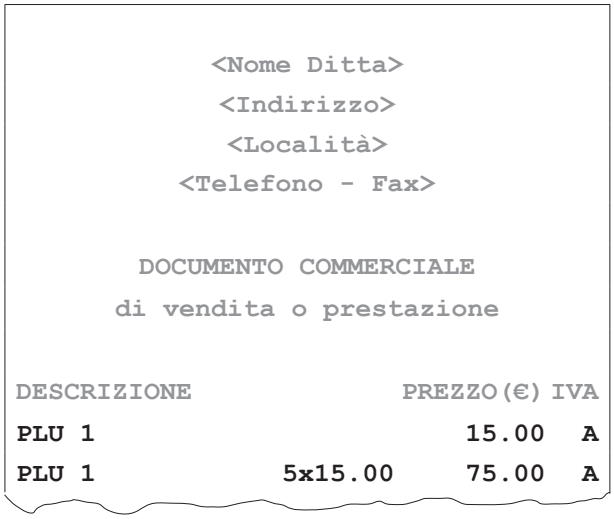

12.5 Acquisizione PLU da barcode

Il dispositivo permette di eseguire le vendite su PLU mediante l'utilizzo di un lettore barcode (o lettore codici a barre, non in dotazione). Il riconoscimento del codice PLU si esegue, avvicinando il lettore al barcode (o codice a barre).

- Se il codice PLU acquisito è presente in anagrafica, il dispositivo aggiunge alla transazione il PLU utilizzando il prezzo prefissato.

- Se il codice PLU acquisito non è presente in anagrafica si viene guidati nella memorizzazione del nuovo codice PLU in anagrafica mediante l'apertura di una maschera di compilazione.

- Il dispositivo supporta i barcode EAN8 e EAN13.

12.6 PLU bilancia

Il dispositivo permette la vendita di PLU bilancia (EAN13). I PLU bilancia sono articoli a peso variabile ovvero quegli articoli il cui prezzo varia a seconda del loro peso (es. PLU 1 ad un prezzo prefissato di 1.00 euro al Kg).

I barcode EAN13 sono strutturati come segue.

Il barcode EAN13 viene calcolato ed emesso dalla bilancia prezzatrice (non in dotazione) dopo aver pesato l'articolo. La vendita si effettua tramite l'utilizzo di un lettore barcode (o lettore codici a barre, non in dotazione). Il riconoscimento del codice PLU si esegue, avvicinando il lettore barcode al barcode (o codice a barre) dell'articolo.

Collegare un lettore barcode seriale ad una delle porte disponibili e configurare tale porta mediante la programmazione P902 (vedere paragrafo 9.8).

Se il codice PLU bilancia acquisito è presente in anagrafica (es. PLU 1 ad un prezzo prefissato di 1.00 euro al Kg), il dispositivo aggiunge alla transazione il PLU utilizzando il prezzo prefissato che varierà in base al peso dell'articolo.

Se si effettua la vendita di 2 Kg del PLU 1, il risultato è il seguente:

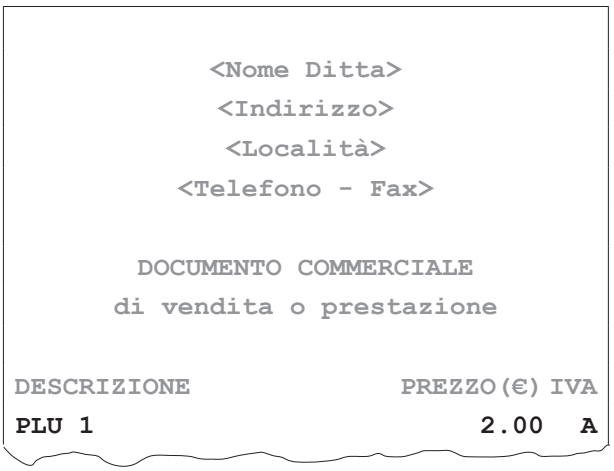

- Se il codice PLU acquisito non è presente in anagrafica si viene guidati nella memorizzazione del nuovo codice PLU in anagrafica mediante l'apertura di una maschera di compilazione.

12.7 Tasto PLU generico (F062)

È possibile eseguire le operazioni descritte nel paragrafo precedente utilizzando il tasto PLU GENERICO. Programmare in tastiera il tasto diretto tramite la programmazione P014 (vedere paragrafo 12.1).
Per esempio, se al PLU 1 viene associato un prezzo fisso di 2.00 euro:

Con prezzo prefissato

- Premere i seguenti tasti:

- In caso di quantità diversa da 1, occorre specificare quest'ultima usando il tasto di moltiplicazione (es. PLU 1 ha quantità 5):

- Il risultato è il seguente:

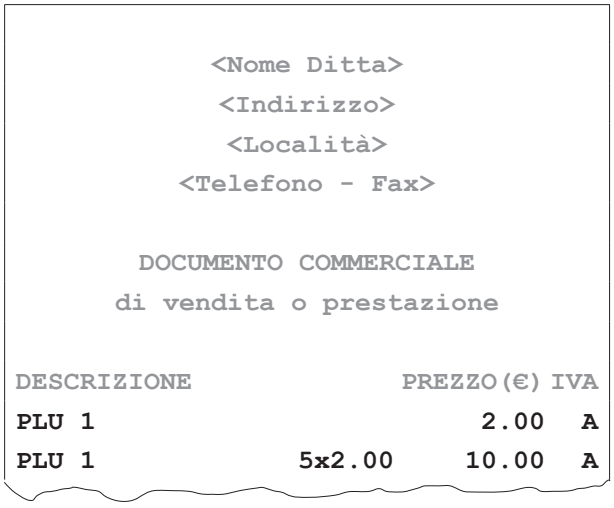

```
<Nome Ditta>
<Indirizzo>
<Località>
<Telefono - Fax>

DOCUMENTO COMMERCIALE
di vendita o prestazione

DESCRIZIONE                PREZZO(€) IVA
PLU 1                           2.00   A
PLU 1              5x2.00      10.00   A
```

Con prezzo libero

Ad esempio se al PLU 1 vogliamo assegnare un importo diverso da quello programmato:

- Digitare l'importo da tastierino numerico (es. 15.00 euro) seguito dal tasto IMPORTO:

- Selezionare il PLU utilizzando il tasto PLU GENERICO:

- In caso di quantità diversa da 1, occorre specificare quest'ultima usando il tasto di moltiplicazione (es. PLU 1 con prezzo libero di 15.00 euro ha quantità 5):

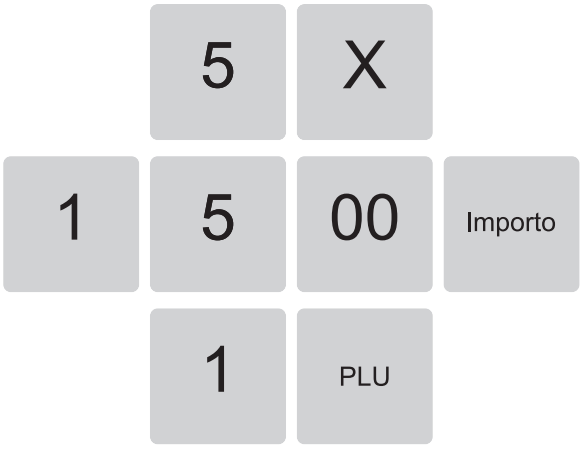

- Il risultato è il seguente:

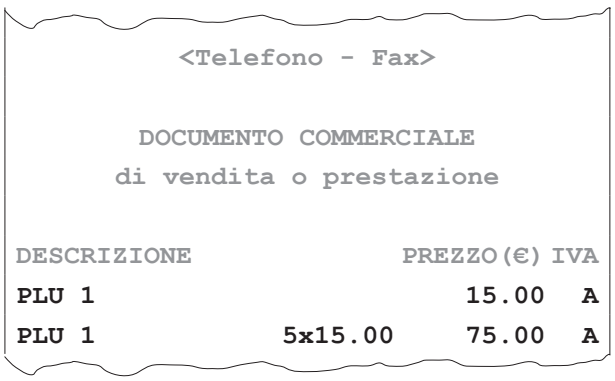

```
<Telefono - Fax>

DOCUMENTO COMMERCIALE
di vendita o prestazione

DESCRIZIONE                PREZZO(€) IVA
PLU 1                          15.00   A
PLU 1              5x15.00     75.00   A
```

13 MODIFICATORI

Questo capitolo descrive le funzioni eseguibili con il dispositivo in assetto Registrazione (vedere paragrafo 3.9).

REGISTRAZIONE

13.1 Annullo scontrino (F007)

Permette di annullare con un'unica operazione tutta la transazione digitata fino a quel momento. Tutti i contatori sono quindi riportati nella condizione in cui si trovavano dopo l'ultimo scontrino. Per annullare l'intera transazione procedere come segue:

- Nel corso della transazione premere il tasto:

Annullo scontrino

- Il conto viene annullato. Lo scontrino riporta la dicitura "TRANSAZIONE ANNULLATA".

- Il risultato è il seguente:

```
<Nome Ditta>
<Indirizzo>
<Località>
<Telefono - Fax>

DOCUMENTO COMMERCIALE
di vendita o prestazione

DESCRIZIONE              PREZZO(€) IVA
REPARTO 01                   10.00  A

IMPORTO                      10.00
xxxxxxxxxxxxxxxxxxxxxxxxxxxxxxxxxxxx
x TRANSAZIONE ANNULLATA x
xxxxxxxxxxxxxxxxxxxxxxxxxxxxxxxxxxxx

TOTALE COMPLESSIVO            0.00
DI CUI IVA                    0.00

01/01/20  12:00              <#DOC.>
<matricola fiscale>
```

13.2 Annulli (F008)

Permette di “cancellare” dalla transazione l’ultima voce inserita.
Procedere come segue:

- Dopo aver digitato almeno una vendita (es. Reparto 3 con prezzo libero di 8.00 euro, n. 5 Reparto 5 con prezzo prefissato di 1.00 euro), premere il tasto RETTIFICA:

- Chiudere premendo il tipo di pagamento che si vuole effettuare (es. tasto CONTANTE):

- Il risultato è il seguente.

```
            <Nome Ditta>
            <Indirizzo>
            <Località>
          <Telefono - Fax>

        DOCUMENTO COMMERCIALE
      di vendita o prestazione

DESCRIZIONE              PREZZO(€) IVA
REPARTO 03                   8.00   A
REPARTO 05        5x1.00     5.00   A
**** RETTIFICA
REPARTO 05        5x1.00    -5.00   A
TOTALE COMPLESSIVO             8.00
DI CUI IVA                     0.73
PAGAMENTO CONTANTE             8.00
PAGAMENTO ELETTRONICO          0.00
NON RISCOSSO                   0.00
RESTO                          0.00
IMPORTO PAGATO                 8.00

A: IVA 10.00%

01/01/20  12:00             <#DOC.>
          <matricola fiscale>
```

13.3 Storno (F026)

Permette di “cancellare” dalla transazione un articolo precedente all’ultimo inserito.
Procedere come segue:

- Dopo aver digitato almeno una vendita (es. Reparto 3 con prezzo libero di 8.00 euro, n. 5 Reparto 5 con prezzo prefissato di 1.00 euro), premere il tasto STORNO:

- Introdurre l’articolo e l’importo da stornare (es. 8.00 euro su Reparto 3):

- Chiudere premendo il tipo di pagamento che si vuole effettuare (es. tasto CONTANTE):

- Il risultato è il seguente.

```
            <Nome Ditta>
            <Indirizzo>
            <Località>
          <Telefono - Fax>

        DOCUMENTO COMMERCIALE
      di vendita o prestazione

DESCRIZIONE              PREZZO(€) IVA
REPARTO 03                    8.00  A
REPARTO 05        5x1.00      5.00  A
**** STORNO
REPARTO 03                   -8.00  A

TOTALE COMPLESSIVO                5.00
DI CUI IVA                        0.45
PAGAMENTO CONTANTE                5.00
PAGAMENTO ELETTRONICO             0.00
NON RISCOSSO                      0.00
RESTO                             0.00
IMPORTO PAGATO                    5.00

A: IVA 10.00%

01/01/20  12:00              <#DOC.>
          <matricola fiscale>
```

13.4 Documento di annullo (F032)

Questa funzione permette di annullare una transazione effettuata precedentemente.

- Premere il tasto DOCUMENTO DI ANNULLO:

Doc. di annullo

- Sul display viene visualizzato:

€↑<matricola fiscale>
MATRICOLA

NOTA:
Nel caso si debba eseguire un documento di annullo di una vendita effettuata su un dispositivo diverso da quello che si sta utilizzando, occorre indicare la matricola seriale del dispositivo su cui è stata effettuata la vendita della merce.

- Confermare il numero matricola proposto premendo il tasto DOCUMENTO DI ANNULLO:

Doc. di annullo

oppure inserire la matricola fiscale (11 cifre) del documento da annullare.

NOTA:
Nel momento in cui è prevista la digitazione di caratteri, sarà possibile forzare l'immissione dei soli caratteri numerici premendo una volta il tasto:

Input numerico

Premendo nuovamente il tasto tale modalità verrà disattivata e si tornerà alla modalità di immissione di caratteri alfanumerici. Per ulteriori dettagli riguardanti a quali tasti è associata tale funzione, vedere paragrafo 3.7.

- Sul display viene visualizzato:

ZZZZ-nnnn-gg-mm-aa
DOCUMENTO DI ANNULLO

- Digitare il numero di riferimento e la data del documento commerciale da annullare, dove:
ZZZZ = numero azzeramento (es. 0024).
nnnn = numero documento (es. 0002).
gg-mm-aa = data di emissione del documento (es. 010120).

0 0 2 4
0 0 0 2
0 1 0 1
2 0

- Per uscire dalla funzione documento di annullo premere il tasto ANNULLO:

Annullo

- Per confermare i dati inseriti premendo il tasto DOCUMENTO DI ANNULLO:

Doc. di annullo

- Il dispositivo stampa la porzione di memoria di dettaglio in cui è registrata la transazione:

```
        DOCUMENTO GESTIONALE
_____________________________________
      X(76) M.DETT. NCHI->NSCO
_____________________________________
   MEMORIA PERMANENTE DI DETTAGLIO
  ---------------------------------
M.DETT. N. 1 <matricola fiscale>
DEL 01/01/20  12:00
DATA FISCALIZZAZIONE          <data>
PRIMA GIORNATA FISCALE      01/01/20
DA CHIUSURA                        1
ULTIMA GIORNATA FISCALE     01/01/20
A CHIUSURA                        24
DA CHIUSURA                       24
A CHIUSURA                        24
DA SCONTRINO N.                    2
A SCONTRINO N.                     2


        DOCUMENTO COMMERCIALE
      di vendita o prestazione

DESCRIZIONE              PREZZO(€) IVA
REPARTO 05                    5.00   A
TOTALE COMPLESSIVO                5.00
DI CUI IVA                        0.45
PAGAMENTO CONTANTE                5.00
CONTANTE
PAGAMENTO CONTANTE                5.00
PAGAMENTO ELETTRONICO             0.00
NON RISCOSSO                      0.00
RESTO                             0.00
IMPORTO PAGATO                    2.00

A: IVA 10.00%

01/01/20  12:00         DOC.0024-0002
         <matricola fiscale>

01/01/20  12:00   DOC.GEST.0024-0003
NUMERO DI MATRICOLA   <matr. fiscale>

        DOCUMENTO GESTIONALE
```

- Sul display viene visualizzato:

€<TOTALE> PER CONFERMARE
<ANNULLO> PER USCIRE

- Per annullare il documento di annullo premere il tasto ANNULLO:

Annullo

oppure chiudere la transazione premendo il tasto CONTANTE:

Contante

- Il risultato è il seguente:

```
            <Nome Ditta>
            <Indirizzo>
            <Località>
          <Telefono - Fax>

        DOCUMENTO COMMERCIALE
       emesso per ANNULLAMENTO

      Documento di riferimento:
      N. 0024-0002 del 01/01/20

DESCRIZIONE              PREZZO(€) IVA
REPARTO 05                    5.00   A
TOTALE COMPLESSIVO                5.00
DI CUI IVA                        0.45

A: IVA 10.00%

01/01/20  12:00              <#DOC.>
         <matricola fiscale>
```

13.5 Documento di reso (F031)

Questa funzione permette di registrare la restituzione di merce venduta con una transazione precedente.
Procedere come segue:

- Premere il tasto DOCUMENTO DI RESO:

Doc. di reso

- Sul display viene visualizzato:

€↑<matricola fiscale>
MATRICOLA

NOTA:
Nel caso si debba eseguire un documento di reso di una vendita effettuata su un dispositivo diverso da quello che si sta utilizzando, occorre indicare la matricola seriale del dispositivo su cui è stata effettuata la vendita della merce.

- Confermare il numero matricola proposto premendo il tasto DOCUMENTO DI RESO:

Doc. di reso

oppure inserire la matricola fiscale (11 cifre) del documento contenente gli articoli da rendere.

NOTA:
Nel momento in cui è prevista la digitazione di caratteri, sarà possibile forzare l'immissione dei soli caratteri numerici premendo una volta il tasto:

Input numerico

Premendo nuovamente il tasto tale modalità verrà disattivata e si tornerà alla modalità di immissione di caratteri alfanumerici. Per ulteriori dettagli riguardanti a quali tasti è associata tale funzione, vedere paragrafo 3.7.

- Sul display viene visualizzato:

ZZZZ-nnnn-gg-mm-aa
DOCUMENTO DI RESO

- Digitare il numero di riferimento e la data del documento commerciale del quale effettuare il reso, dove:
ZZZZ = numero azzeramento (es. 0024).
nnnn = numero documento (es. 0002).
gg-mm-aa = data di emissione del documento (es. 010120).

0 0 2 4
0 0 0 2
0 1 0 1
2 0

- Per uscire dalla funzione documento di reso merce premere il tasto ANNULLO:

Annullo

oppure confermare i dati inseriti premendo nuovamente il tasto DOCUMENTO DI RESO:

Doc. di reso

- Il dispositivo stampa la porzione di memoria di dettaglio in cui è registrata la transazione:

```
        DOCUMENTO GESTIONALE

________________________________________
      X(76) M.DETT. NCHI->NSCO
________________________________________
   MEMORIA PERMANENTE DI DETTAGLIO
----------------------------------------
M.DETT. N. 1 <matricola fiscale>
DEL 01/01/20  12:00
DATA FISCALIZZAZIONE           <data>
PRIMA GIORNATA FISCALE      01/01/20
DA CHIUSURA                        1
ULTIMA GIORNATA FISCALE     01/01/20
A CHIUSURA                        24
DA CHIUSURA                       24
A CHIUSURA                        24
DA SCONTRINO N.                    2
A SCONTRINO N.                     2



        DOCUMENTO COMMERCIALE
      di vendita o prestazione

DESCRIZIONE              PREZZO(€) IVA
REPARTO 01                   10.00  A

TOTALE COMPLESSIVO           10.00
DI CUI IVA                    0.91
PAGAMENTO CONTANTE           10.00
CONTANTE
PAGAMENTO CONTANTE           10.00
PAGAMENTO ELETTRONICO         0.00
NON RISCOSSO                  0.00
RESTO                         0.00
IMPORTO PAGATO               10.00

A: IVA 10.00%

01/01/20  10:00       DOC.0024-0002
          <matricola fiscale>

01/01/20  12:00    DOC.GEST.0024-0003
NUMERO DI MATRICOLA    <matr. fiscale>

        DOCUMENTO GESTIONALE
```

```
        DOCUMENTO GESTIONALE
01/01/20  12:00 DOC.0024-0002
A: IVA 10.00% 10.00
01/01/20  10:00          <#DOC. GES.>
NUMERO DI MATRICOLA    <matr. fiscale>

        DOCUMENTO GESTIONALE
```

- Digitare il prezzo e l'articolo che viene reso (es. Reparto 1 con prezzo libero di 10.00 euro):

- Per annullare il documento di reso premere il tasto ANNULLO SCONTRINO:

oppure chiudere la transazione premendo il tasto CONTANTE:

- Il risultato è il seguente:

```
            <Nome Ditta>
            <Indirizzo>
            <Località>
          <Telefono - Fax>

        DOCUMENTO COMMERCIALE
        emesso per RESO MERCE

      Documento di riferimento:
      N. 0024-0002 del 01/01/20

DESCRIZIONE              PREZZO(€) IVA
REPARTO 01                   10.00  A

TOTALE COMPLESSIVO            10.00
DI CUI IVA                     0.91

A: IVA 10.00%

01/01/20  12:00              <#DOC>
         <matricola fiscale>
```

13.6 Sconto percentuale

Lo sconto in percentuale può essere applicato su una singola voce di transazione, immediatamente dopo il suo inserimento, oppure al termine della transazione su un subtotale.

Il dispositivo applica automaticamente un arrotondamento del risultato del calcolo percentuale al centesimo più vicino.

Programmare gli sconti/maggiorazioni opportunamente (vedere paragrafo 9.6 e paragrafo 16.3).

Su reparto
Nel seguente esempio viene descritta la sequenza completa di una vendita che include uno sconto sul reparto:

- Digitare la vendita che costituisce la transazione (es. n. 3 Reparto 1 con prezzo prefissato di 10.00 euro):

- Applicare lo sconto percentuale prefissato:

- Digitare lo sconto in percentuale (es. 10%):

- Chiudere premendo il tipo di pagamento che si vuole effettuare (es. tasto CONTANTE):

- Il risultato è il seguente.

```
                <Nome Ditta>
                <Indirizzo>
                <Località>
              <Telefono - Fax>

          DOCUMENTO COMMERCIALE
        di vendita o prestazione

DESCRIZIONE                  PREZZO(€) IVA
REPARTO 01          3x10.00     30.00   A
      SCONTO %      10.00%      -3.00

TOTALE COMPLESSIVO                 27.00
DI CUI IVA                          2.73
PAGAMENTO CONTANTE                 27.00
PAGAMENTO ELETTRONICO               0.00
NON RISCOSSO                        0.00
RESTO                               0.00
IMPORTO PAGATO                     27.00

A: IVA 10.00%

                                  CASSA 1
01/01/20  12:00                  <#DOC.>
          <matricola fiscale>
```

Su subtotale

Programmare in tastiera il tasto diretto tramite la programmazione P014 (vedere paragrafo 9.2).

Nel seguente esempio viene descritta la sequenza completa di una transazione con sconto sul subtotale:

- Digitare la vendita che costituisce la transazione (es. Reparto 1 con prezzo libero di 5.00 euro, n. 2 Reparto 5 con prezzo prefissato di 1.00 euro):

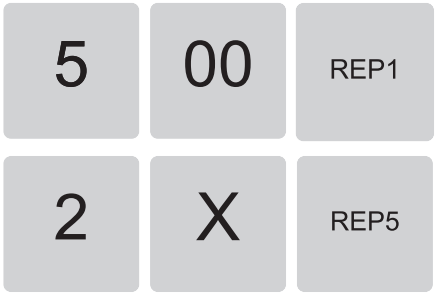

- Premere il tasto SUBTOTALE:

- Applicare lo sconto percentuale su subtotale prefissato:

- Chiudere premendo il tipo di pagamento che si vuole effettuare (es. tasto CONTANTE):

- Il risultato è il seguente.

```
                <Nome Ditta>
                <Indirizzo>
                <Località>
              <Telefono - Fax>

          DOCUMENTO COMMERCIALE
         di vendita o prestazione

DESCRIZIONE                  PREZZO(€) IVA
REPARTO 01                        5.00  A
REPARTO 01          2x5.50       11.00  A
SUBTOTALE                        16.00
     MAGGIOR %      10.00%        1.60

TOTALE COMPLESSIVO                17.60
DI CUI IVA                         1.60
PAGAMENTO CONTANTE                17.60
PAGAMENTO ELETTRONICO              0.00
NON RISCOSSO                       0.00
RESTO                              0.00
IMPORTO PAGATO                    17.60

A: IVA 10.00%

                                CASSA 1
01/01/20  12:00                 <#DOC.>
          <matricola fiscale>
```

NOTA:
In alternativa è possibile inserire gli articoli, premere il tasto SUBTOTALE e applicare la maggiorazione desiderata:

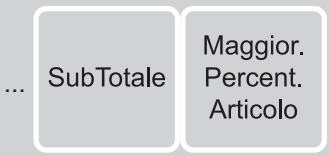

13.7 Maggiorazione percentuale

Le stesse operazioni descritte nel paragrafo precedente possono essere utilizzate anche per la funzione di maggiorazione percentuale. La maggiorazione percentuale può essere applicata su una singola voce di transazione, immediatamente dopo il suo inserimento, oppure al termine della transazione su un subtotale.
Il dispositivo applica automaticamente un arrotondamento del risultato del calcolo percentuale al centesimo più vicino.

Programmare in tastiera il tasto diretto tramite la programmazione P014 (vedere paragrafo 9.2).
Programmare gli sconti/maggiorazioni opportunamente (vedere paragrafo 9.6 e paragrafo 16.3).

Su reparto
Nel seguente esempio viene descritta la sequenza completa di una vendita che include una maggiorazione sul Reparto:

- Digitare la vendita che costituisce la transazione (es. n. 2 Reparto 1 con prezzo prefissato di 10.00 euro):

- Applicare la maggiorazione percentuale prefissata:

oppure applicare una maggiorazione percentuale personalizzata (es. 33%):

- Chiudere premendo il tipo di pagamento che si vuole effettuare (es. tasto CONTANTE):

- Il risultato è il seguente.

```
            <Nome Ditta>
            <Indirizzo>
            <Località>
          <Telefono - Fax>

       DOCUMENTO COMMERCIALE
     di vendita o prestazione

DESCRIZIONE              PREZZO(€) IVA
REPARTO 01      2x10.00     20.00   A
     MAGGIOR.%   33.00%      6.60

TOTALE COMPLESSIVO                26.60
DI CUI IVA                         2.42
PAGAMENTO CONTANTE                30.00
PAGAMENTO ELETTRONICO              0.00
NON RISCOSSO                       0.00
RESTO                              3.40
IMPORTO PAGATO                    26.60

A: IVA 10.00%

                                CASSA 1
01/01/20  12:00                 <#DOC.>
         <matricola fiscale>
```

Su subtotale

Programmare in tastiera il tasto diretto tramite la programmazione P014 (vedere paragrafo 9.2).

Nel seguente esempio viene descritta la sequenza completa di una transazione con maggiorazione sul subtotale:

- Digitare la vendita che costituisce la transazione (es. Reparto 1 con prezzo libero di 5.00 euro, n. 2 Reparto 5 con prezzo prefissato di 5.50 euro):

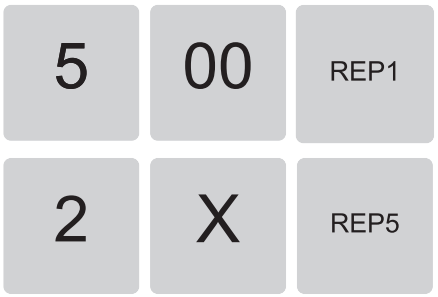

- Applicare la maggiorazione percentuale su subtotale prefissata:

oppure applicare una maggiorazione percentuale su subtotale personalizzata (es. 10%):

- Chiudere premendo il tipo di pagamento che si vuole effettuare (es. tasto CONTANTE):

- Il risultato è il seguente.

```
            <Nome Ditta>
            <Indirizzo>
            <Località>
          <Telefono - Fax>

        DOCUMENTO COMMERCIALE
       di vendita o prestazione

DESCRIZIONE              PREZZO(€) IVA
REPARTO 01                   5.00   A
REPARTO 01        2x5.50    11.00   A
SUBTOTALE                   16.00
     MAGGIOR %    10.00%     1.60

TOTALE COMPLESSIVO          17.60
DI CUI IVA                   1.60
PAGAMENTO CONTANTE          17.60
PAGAMENTO ELETTRONICO        0.00
NON RISCOSSO                 0.00
RESTO                        0.00
IMPORTO PAGATO              17.60

A: IVA 10.00%

                           CASSA 1
01/01/20  12:00            <#DOC.>
         <matricola fiscale>
```

NOTA:
In alternativa è possibile inserire gli articoli, premere il tasto SUBTOTALE e applicare la maggiorazione desiderata:

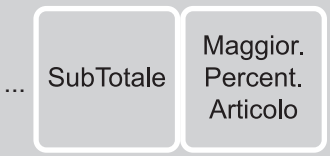

13.8 Sconto valore

Lo sconto in valore può essere applicato su una singola voce di transazione, immediatamente dopo il suo inserimento, oppure al termine della transazione su un subtotale.

Come prevede la legge fiscale, uno sconto in valore non può rendere negativo il totale di una transazione. In pratica non si può chiudere lo scontrino se negativo.

Programmare gli sconti/maggiorazioni opportunamente (vedere paragrafo 9.6 e paragrafo 16.3).

Su reparto

Nel seguente esempio viene descritta la sequenza completa di una vendita che include uno sconto, sul reparto:

- Digitare la vendita che costituisce la transazione (es. n. 3 Reparto 1 con prezzo prefissato di 10.00 euro):

- Applicare lo sconto in valore prefissato:

oppure applicare uno sconto in valore personalizzato (es. 1.00 euro):

- Chiudere premendo il tipo di pagamento che si vuole effettuare (es. tasto CONTANTE):

- Il risultato è il seguente.

```
                <Nome Ditta>
                <Indirizzo>
                <Località>
              <Telefono - Fax>

          DOCUMENTO COMMERCIALE
        di vendita o prestazione

DESCRIZIONE                PREZZO(€) IVA
REPARTO 01        3x10.00     30.00   A
      SCONTO V                -1.00

TOTALE COMPLESSIVO                29.00
DI CUI IVA                         2.64
PAGAMENTO CONTANTE                29.00
PAGAMENTO ELETTRONICO              0.00
NON RISCOSSO                       0.00
RESTO                              0.00
IMPORTO PAGATO                    29.00

A: IVA 10.00%

                                CASSA 1
01/01/20  12:00                 <#DOC.>
          <matricola fiscale>
```

Su subtotale
Programmare in tastiera il tasto diretto tramite la programmazione P014 (vedere paragrafo 9.2).
Nel seguente esempio viene descritta la sequenza completa di una transazione con sconto sul subtotale:

- Digitare la vendita che costituisce la transazione (es. Reparto 1 con prezzo libero di 5.00 euro, n. 2 Reparto 5 con prezzo prefissato di 5.50 euro):

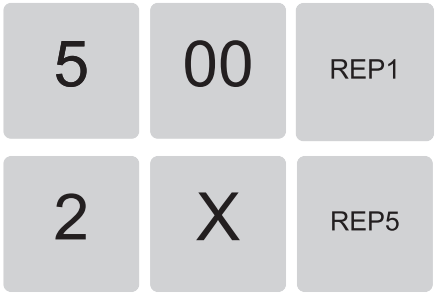

- Applicare lo sconto in valore su subtotale prefissato:

oppure applicare uno sconto in valore subtotale personalizzato (es. 2.00 euro):

- Chiudere premendo il tipo di pagamento che si vuole effettuare (es. tasto CONTANTE):

- Il risultato è il seguente.

```
                <Nome Ditta>
                <Indirizzo>
                <Località>
              <Telefono - Fax>

          DOCUMENTO COMMERCIALE
         di vendita o prestazione

DESCRIZIONE                  PREZZO(€) IVA
REPARTO 01                        5.00  A
REPARTO 05          2x5.50       11.00  A
SUBTOTALE                        16.00
       SCONTO V                  -2.00
TOTALE COMPLESSIVO                14.00
DI CUI IVA                         1.27
PAGAMENTO CONTANTE                14.00
PAGAMENTO ELETTRONICO              0.00
NON RISCOSSO                       0.00
RESTO                              0.00
IMPORTO PAGATO                    14.00

A: IVA 10.00%

                                 CASSA 1
01/01/20  12:00                  <#DOC.>
          <matricola fiscale>
```

NOTA:
In alternativa è possibile inserire gli articoli, premere il tasto SUBTOTALE e applicare lo sconto desiderato:

13.9 Maggiorazione valore

Le stesse operazioni descritte nel paragrafo precedente possono essere utilizzate anche per la funzione di maggiorazione in valore. La maggiorazione in valore può essere applicata su una singola voce di transazione, immediatamente dopo il suo inserimento, oppure al termine della transazione su un subtotale.
Programmare in tastiera il tasto diretto tramite la programmazione P014 (vedere paragrafo 9.2).
Programmare gli sconti/maggiorazioni opportunamente (vedere paragrafo 9.6 e paragrafo 16.3).

Su reparto
Nel seguente esempio viene descritta la sequenza completa di una vendita che include una maggiorazione, sul Reparto:

- Digitare la vendita che costituisce la transazione (es. n. 2 Reparto 1 con prezzo prefissato di 10.00 euro):

- Applicare la maggiorazione in valore prefissata:

oppure applicare una maggiorazione in valore (es. 10.00 euro):

- Chiudere premendo il tipo di pagamento che si vuole effettuare (es. tasto CONTANTE):

- Il risultato è il seguente.

```
            <Nome Ditta>
            <Indirizzo>
            <Località>
          <Telefono - Fax>

        DOCUMENTO COMMERCIALE
      di vendita o prestazione

DESCRIZIONE              PREZZO(€) IVA
REPARTO 01       2x10.00     20.00   A
    MAGGIOR. V                10.00

TOTALE COMPLESSIVO                30.00
DI CUI IVA                         2.73
PAGAMENTO CONTANTE                30.00
PAGAMENTO ELETTRONICO              0.00
NON RISCOSSO                       0.00
RESTO                              0.00
IMPORTO PAGATO                    30.00

A: IVA 10.00%

                                CASSA 1
01/01/20  12:00                 <#DOC.>
         <matricola fiscale>
```

Su subtotale
Programmare in tastiera il tasto diretto tramite la programmazione P014 (vedere paragrafo 9.2).
Nel seguente esempio viene descritta la sequenza completa di una transazione con maggiorazione sul subtotale:

- Digitare la vendita che costituisce la transazione (es. Reparto 1 con prezzo prefissato di 10.00 euro, n. 2 Reparto 5 con prezzo prefissato di 5.50 euro):

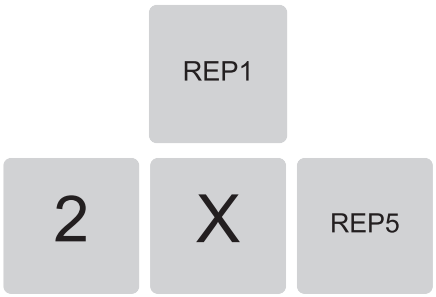

- Applicare la maggiorazione in valore su subtotale prefissata:

oppure applicare una maggiorazione in valore (es. 10.00 euro)

- Chiudere premendo il tipo di pagamento che si vuole effettuare (es. tasto CONTANTE):

- Il risultato è il seguente.

```
                <Nome Ditta>
                <Indirizzo>
                <Località>
              <Telefono - Fax>

          DOCUMENTO COMMERCIALE
         di vendita o prestazione

DESCRIZIONE                  PREZZO(€) IVA
REPARTO 01                       10.00  A
REPARTO 05          2x5.50       11.00  A
SUBTOTALE                        21.00
     MAGGIOR. V                  10.00
TOTALE COMPLESSIVO                31.00
DI CUI IVA                         2.82
PAGAMENTO CONTANTE                31.00
PAGAMENTO ELETTRONICO              0.00
NON RISCOSSO                       0.00
RESTO                              0.00
IMPORTO PAGATO                    31.00

A: IVA 10.00%

                                 CASSA 1
01/01/20  12:00                 <#DOC.>
          <matricola fiscale>
```

NOTA:
In alternativa è possibile inserire gli articoli, premere il tasto SUBTOTALE e applicare la maggiorazione desiderata:

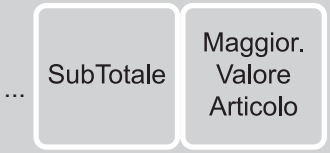

14 PAGAMENTI

Questo capitolo descrive le funzioni eseguibili con il dispositivo in assetto Registrazione (vedere paragrafo 3.9).

La transazione di vendita è conclusa con il pagamento che permette di registrare l'importo incassato nelle forme previste quali:

- CONTANTE
- ASSEGNO
- CREDITO
- CARTA DI CREDITO
- BUONI PASTO
- BANCOMAT
- ALTRI PAGAMENTI

La chiusura della transazione può inoltre essere eseguita mediante pagamenti misti (es. contante + assegno, ecc.). Le sequenze operative per l'utilizzo delle diverse forme di pagamento sono descritte in dettaglio nei successivi paragrafi. La seguente tabella mostra la configurazione di default dei pagamenti programmati:

N.	TIPO PAGAMENTO	FUNZIONE
1	Contante	F102
2	Assegno	F099
3	Carta di credito	F104
4	Pagamento generico	F900
5	Buono pasto	F901
6	Sospeso	F902
7	Credito	F100
8	Bancomat	F908
9, 10	Pagamenti programmabili	F909, F910

Nel caso in cui sulla tastiera non vi sia un tasto associato direttamente al pagamento desiderato, è possibile richiamarlo premendo il tasto del numero corrispondente seguito dal tasto:

<Numero pagamento> Pagamento #

NOTE:
Stampare l'elenco delle modalità di pagamento programmate tramite la programmazione P500.
Programmare le modalità di pagamento tramite la programmazione P520 (vedere paragrafo 9.7).

14.1 Contanti (F102)

Determina la chiusura della transazione mediante l'utilizzo di contanti con relativa emissione del documento. Utilizzando il tasto CONTANTE inoltre è possibile incrementare o decrementare il denaro in cassa (vedere paragrafo 15.3 e paragrafo 15.4).

Importo esatto

- Digitare le vendite che costituiscono la transazione (es. Reparto 1 con prezzo libero 10.00 euro, Reparto 3 con prezzo libero 1.00 euro):

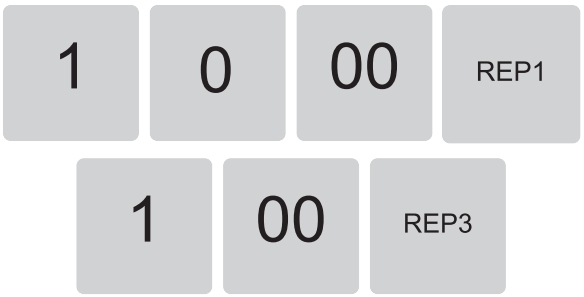

- Chiudere con il tasto CONTANTE:

- Il risultato è il seguente.

```
<Nome Ditta>
<Indirizzo>
<Località>
<Telefono - Fax>

DOCUMENTO COMMERCIALE
di vendita o prestazione

DESCRIZIONE              PREZZO(€) IVA
REPARTO 01                   10.00   A
REPARTO 03                    1.00   A

TOTALE COMPLESSIVO           11.00
DI CUI IVA                    1.00
PAGAMENTO CONTANTE           11.00
PAGAMENTO ELETTRONICO         0.00
NON RISCOSSO                  0.00
RESTO                         0.00
IMPORTO PAGATO               11.00

A: IVA 10.00%

                              CASSA 1
01/01/20  12:00             <#DOC.>
          <matricola fiscale>
```

Importo con calcolo del resto

- Digitare le vendite che costituiscono la transazione (es. Reparto 1 con prezzo libero 10.00 euro, Reparto 3 con prezzo libero 1.00 euro):

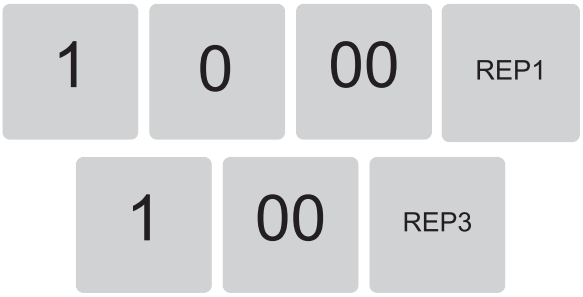

- Digitare sul tastierino numerico l'importo ricevuto dal cliente (es. 15.00 euro)

- Chiudere con il tasto CONTANTE:

- Il risultato è il seguente.

```
            <Nome Ditta>
            <Indirizzo>
            <Località>
          <Telefono - Fax>

        DOCUMENTO COMMERCIALE
      di vendita o prestazione

DESCRIZIONE              PREZZO(€) IVA
REPARTO 01                   10.00  A
REPARTO 03                    1.00  A

TOTALE COMPLESSIVO           11.00
DI CUI IVA                    1.00
PAGAMENTO CONTANTE           15.00
PAGAMENTO ELETTRONICO         0.00
NON RISCOSSO                  0.00
RESTO                         4.00
IMPORTO PAGATO               11.00

A: IVA 10.00%

                              CASSA 1
01/01/20  12:00             <#DOC.>
          <matricola fiscale>
```

14.2 Credito (F100)

È possibile chiudere una transazione mettendo il relativo importo a credito. La gestione dei clienti memorizzati avviene tramite un codice ed un nome per il quale sarà possibile recuperare totalmente o parzialmente il credito accumulato (vedere paragrafo 15.5).

Il dispositivo aggiorna la situazione dei crediti in base ai debiti contratti e ai pagamenti effettuati; tali pagamenti possono avvenire in presenza o meno di una transazione di vendita. È possibile programmare in tastiera il tasto diretto tramite la programmazione P014 (vedere paragrafo 9.2).

Nel seguente esempio viene descritta la sequenza completa di una chiusura a credito del cliente. Per eseguire una chiusura a credito non associata a cliente procedere con la transazione senza selezionare alcun cliente. L'importo viene addebitato al cliente generico 0.

- Selezionare il cliente memorizzato, (es. cliente 3, vedere paragrafo 11.2).

- Digitare le vendite che costituiscono la transazione (es. Reparto 1 con prezzo libero 10.00 euro, Reparto 3 con prezzo libero 1.00 euro):

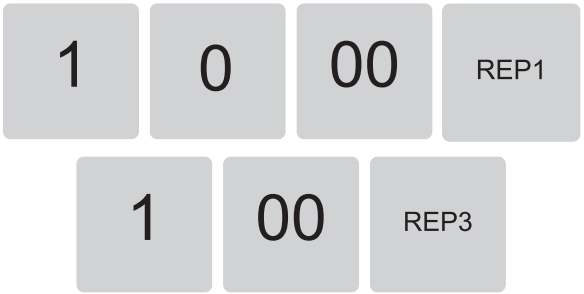

- Assegnare interamente a credito l'importo al cliente:

- Il risultato è il seguente.

```
<Nome Ditta>
<Indirizzo>
<Località>
<Telefono - Fax>

DOCUMENTO COMMERCIALE
di vendita o prestazione

DESCRIZIONE              PREZZO(€) IVA
REPARTO 01                   10.00  A
REPARTO 03                    1.00  A

TOTALE COMPLESSIVO           11.00
DI CUI IVA                    1.00
PAGAMENTO CONTANTE            0.00
PAGAMENTO ELETTRONICO         0.00
NON RISCOSSO                 11.00
RESTO                         0.00
IMPORTO PAGATO                0.00

A: IVA 10.00%
                          CASSA 1
-------------------------------------
DATI DESTINATARIO
<Cliente>
<Indirizzo>
<CAP>
<Cod. fisc. o P.IVA>
-------------------------------------

01/01/20  12:00          <#DOC.>
        <matricola fiscale>
```

14.3 Assegno (F099)

Determina la chiusura della transazione mediante l'utilizzo di assegno. È possibile programmare in tastiera il tasto diretto tramite la programmazione P014 (vedere paragrafo 9.2).

Nel seguente esempio viene descritta la sequenza completa di una vendita con assegno.

- Digitare le vendite che costituiscono la transazione (es. Reparto 1 con prezzo libero 10.00 euro, Reparto 3 con prezzo libero 1.00 euro):

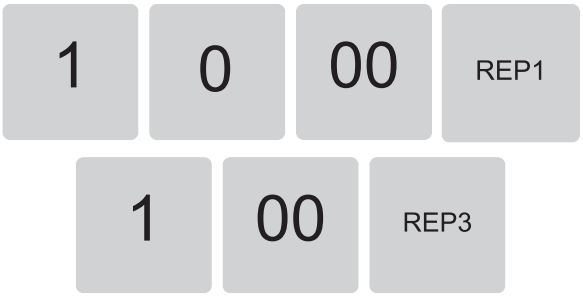

- Chiudere con il tasto di pagamento:

- Il risultato è il seguente.

```
            <Nome Ditta>
            <Indirizzo>
            <Località>
          <Telefono - Fax>

        DOCUMENTO COMMERCIALE
      di vendita o prestazione

DESCRIZIONE              PREZZO(€) IVA
REPARTO 01                   10.00  A
REPARTO 03                    1.00  A

TOTALE COMPLESSIVO           11.00
DI CUI IVA                    1.00
PAGAMENTO CONTANTE           11.00
PAGAMENTO ELETTRONICO         0.00
NON RISCOSSO                  0.00
RESTO                         0.00
IMPORTO PAGATO               11.00

A: IVA 10.00%
                          CASSA 1

01/01/20  12:00          <#DOC.>
          <matricola fiscale>

         DETTAGLIO PAGAMENTI:
PAGAMENTO CONTANTE           11.00
ASSEGNI
PAGAMENTO CONTANTE           11.00
PAGAMENTO ELETTRONICO         0.00
NON RISCOSSO                  0.00
```

Se la cassa contiene un importo inferiore al prelievo richiesto il display visualizza un avvertimento.

14.4 Buoni pasto (F901)

Determina la chiusura della transazione mediante l'utilizzo di buono pasto con relativa emissione del documento. È possibile programmare in tastiera il tasto diretto tramite la programmazione P014 (vedere paragrafo 9.2).

Nel seguente esempio viene descritta la sequenza completa di una vendita con buono pasto.
Questa operazione incrementa il contatore Corrispettivo non pagato dell'azzeramento fiscale.

- Digitare le vendite che costituiscono la transazione (es. Reparto 1 con prezzo libero 10.00 euro, Reparto 3 con prezzo libero 1.00 euro):

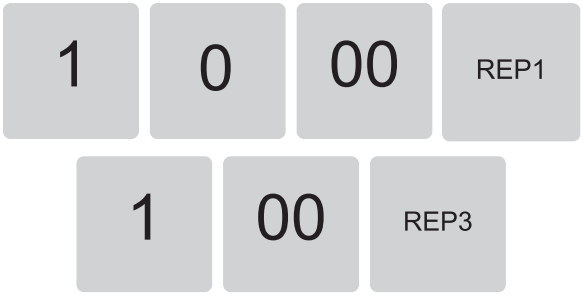

- Chiudere con il tasto di pagamento:

- Il risultato è il seguente.

```
<Nome Ditta>
<Indirizzo>
<Località>
<Telefono - Fax>

DOCUMENTO COMMERCIALE
di vendita o prestazione

DESCRIZIONE              PREZZO(€) IVA
REPARTO 01                   10.00   A
REPARTO 03                    1.00   A

TOTALE COMPLESSIVO           11.00
DI CUI IVA                    1.00
PAGAMENTO CONTANTE            0.00
PAGAMENTO ELETTRONICO         0.00
NON RISCOSSO                 11.00
RESTO                         0.00
IMPORTO PAGATO               11.00

A: IVA 10.00%
                             CASSA 1

01/01/20  12:00             <#DOC.>
          <matricola fiscale>

         DETTAGLIO PAGAMENTI:
NON RISCOSSO                 11.00
PAGAMENTO BUONO PASTO
PAGAMENTO CONTANTE            0.00
PAGAMENTO ELETTRONICO         0.00
NON RISCOSSO                 11.00
```

14.5 Carta di credito (F104)

Determina la chiusura della transazione mediante l'utilizzo di carta di credito con relativa emissione del documento. È possibile programmare in tastiera il tasto diretto tramite la programmazione P014 (vedere paragrafo 9.2).

Nel seguente esempio viene descritta la sequenza completa di una vendita con carta di credito:

- Digitare le vendite che costituiscono la transazione (es. Reparto 1 con prezzo libero 10.00 euro, Reparto 3 con prezzo libero 1.00 euro):

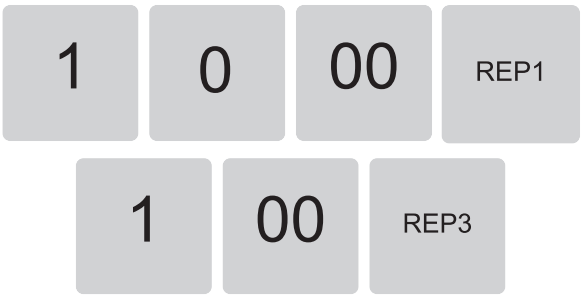

- Chiudere con il tasto di pagamento:

- Il risultato è il seguente.

```
<Nome Ditta>
<Indirizzo>
<Località>
<Telefono - Fax>

DOCUMENTO COMMERCIALE
di vendita o prestazione

DESCRIZIONE              PREZZO(€) IVA
REPARTO 01                   10.00  A
REPARTO 03                    1.00  A

TOTALE COMPLESSIVO           11.00
DI CUI IVA                    1.00
PAGAMENTO CONTANTE            0.00
PAGAMENTO ELETTRONICO        11.00
NON RISCOSSO                  0.00
RESTO                         0.00
IMPORTO PAGATO               11.00

A: IVA 10.00%

                          CASSA 1
01/01/20  12:00         <#DOC.>
          <matricola fiscale>
```

14.6 Bancomat (F908)

Determina la chiusura della transazione mediante l'utilizzo del bancomat con relativa emissione del documento. È possibile programmare in tastiera il tasto diretto tramite la programmazione P014 (vedere paragrafo 9.2).

Nel seguente esempio viene descritta la sequenza completa di una vendita con pagamento bancomat:

- Digitare le vendite che costituiscono la transazione (es. Reparto 1 con prezzo libero 10.00 euro, Reparto 3 con prezzo libero 1.00 euro):

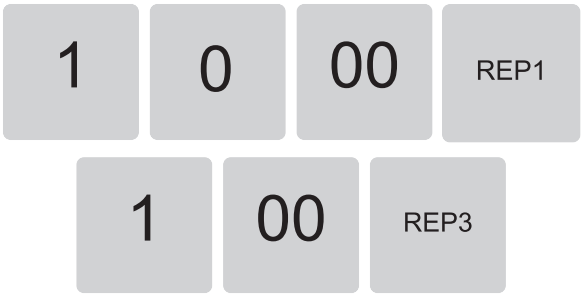

- Chiudere con il tasto di pagamento:

- Il risultato è il seguente.

```
                <Nome Ditta>
                <Indirizzo>
                <Località>
              <Telefono - Fax>

          DOCUMENTO COMMERCIALE
          di vendita o prestazione

DESCRIZIONE                PREZZO(€) IVA
REPARTO 01                     10.00  A
REPARTO 03                      1.00  A

TOTALE COMPLESSIVO             11.00
DI CUI IVA                      1.00
PAGAMENTO CONTANTE              0.00
PAGAMENTO ELETTRONICO          11.00
NON RISCOSSO                    0.00
RESTO                           0.00
IMPORTO PAGATO                 11.00

A: IVA 10.00%

                                CASSA 1
01/01/20  12:00                 <#DOC.>
          <matricola fiscale>
```

14.7 Pagamenti programmabili (F909, F910)

Determina la chiusura della transazione mediante l'utilizzo di un pagamento programmabile con relativa emissione del documento.

Nel seguente esempio viene descritta la sequenza completa di una vendita con pagamento programmabile.

NOTA:
I pagamenti programmabili sono richiamabili con i tasti 9 o 10 unitamente al tasto "ALTRI PAGAMENTI".

- Digitare le vendite che costituiscono la transazione (es. Reparto 1 con prezzo libero 10.00 euro, Reparto 3 con prezzo libero 1.00 euro):

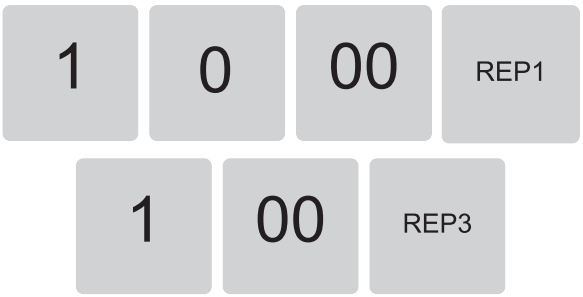

- Chiudere con il pagamento programmabile desiderato:

oppure

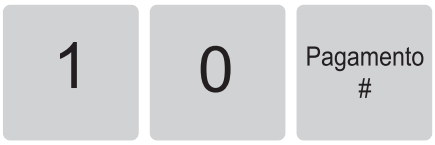

- Il risultato è il seguente:

```
            <Nome Ditta>
            <Indirizzo>
            <Località>
          <Telefono - Fax>

        DOCUMENTO COMMERCIALE
      di vendita o prestazione

DESCRIZIONE              PREZZO(€) IVA
REPARTO 01                   10.00  A
REPARTO 03                    1.00  A

TOTALE COMPLESSIVO           11.00
DI CUI IVA                    1.00
PAGAMENTO CONTANTE           11.00
PAGAMENTO ELETTRONICO         0.00
NON RISCOSSO                  0.00
RESTO                         0.00
IMPORTO PAGATO               11.00

A: IVA 10.00%
                           CASSA 1

01/01/20  12:00           <#DOC.>
          <matricola fiscale>

         DETTAGLIO PAGAMENTI:
PAGAMENTO <#>                11.00
```

14.8 Pagamento misto

Il dispositivo permette di chiudere una transazione mediante l'utilizzo misto di uno o più metodi di pagamento per il raggiungimento dell'importo dovuto.

Nel seguente esempio viene descritta la sequenza completa di una vendita con pagamento parziale mediante contanti e il restante con pagamento con assegno.

- Digitare le vendite che costituiscono la transazione (es. Reparto 1 con prezzo libero 10.00 euro, Reparto 3 con prezzo libero 1.00 euro):

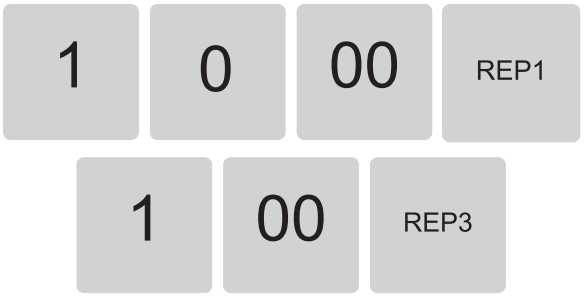

- Inserire il pagamento parziale (es. 3.00 euro in contanti):

- Sul display viene visualizzato:

€ CONTANTI	3.00
DA PAGARE	8.00

- Il dispositivo resta in attesa del completamento del pagamento.

- Concludere la transazione mediante pagamento con assegni.

- Il risultato è il seguente.

```
<Nome Ditta>
<Indirizzo>
<Località>
<Telefono - Fax>

DOCUMENTO COMMERCIALE
di vendita o prestazione

DESCRIZIONE              PREZZO(€) IVA
REPARTO 01                   10.00  A
REPARTO 03                    1.00  A

TOTALE COMPLESSIVO           11.00
DI CUI IVA                    1.00
PAGAMENTO CONTANTE           11.00
PAGAMENTO ELETTRONICO         0.00
NON RISCOSSO                  0.00
RESTO                         0.00
IMPORTO PAGATO               11.00

A: IVA 10.00%
                            CASSA 1
01/01/20  12:00             <#DOC.>
        <matricola fiscale>

       DETTAGLIO PAGAMENTI:
PAGAMENTO CONTANTE            8.00
ASSEGNI
```

14.9 Cambio valuta

Il dispositivo permette di effettuare un pagamento con cambio valuta.

Prima di effettuare una vendita con cambio valuta, è necessario programmare il cambio valuta mediante la programmazione P530 (vedere paragrafo 9.7 e paragrafo 16.5). Nel caso di seguito raffigurato, ad esempio, è stato impostato un rapporto di cambio della valuta (pari a 1.2).

È possibile programmare in tastiera il tasto diretto tramite la programmazione P014 (vedere paragrafo 9.2).

Nel seguente esempio viene descritta la sequenza completa di una vendita con cambio valuta.

- Digitare le vendite che costituiscono la transazione (es. Reparto 2 con prezzo libero di 10.00 euro):

- Applicare alla transazione il cambio valuta desiderato (es. valuta 1):

- Chiudere con il tasto CONTANTE:

- Il risultato è il seguente:

```
<Nome Ditta>
<Indirizzo>
<Località>
<Telefono - Fax>

DOCUMENTO COMMERCIALE
di vendita o prestazione

DESCRIZIONE                PREZZO(€) IVA
REPARTO 01                     10.00  A

TOTALE COMPLESSIVO             10.00
DI CUI IVA                      1.00
PAGAMENTO CONTANTE             11.00
PAGAMENTO ELETTRONICO           0.00
NON RISCOSSO                    0.00
RESTO                           0.00
IMPORTO PAGATO                 11.00

A: IVA 10.00%

01/01/20  12:00              <#DOC.>
          <matricola fiscale>

         DETTAGLIO PAGAMENTI:
                    1€ = 1.2 VALUTA1
VALUTA1                        12.00
```

15 FUNZIONI SPECIALI

Questo capitolo descrive le funzioni eseguibili con il dispositivo in assetto Registrazione (vedere paragrafo 3.9).

15.1 Copia scontrino

Il dispositivo permette di eseguire una copia degli ultimi scontrini fiscali emessi (max. 10).
Digitare in sequenza:

< n.> Contante

Il dispositivo stampa la porzione di memoria di dettaglio in cui sono registrate le transazioni.

NOTE:
Per la stampa della copia dell'ultimo scontrino emesso digitare:

Contante

Abilitare la copia dell'ultimo scontrino tramite la programmazione P020 (vedere paragrafo 9.2).

15.2 Scontrino regalo

È possibile stampare un documento non fiscale riportante i riferimenti dell'ultima vendita eseguita senza nessuna indicazione in merito all'importo.

- Una volta terminata la stampa dello scontrino fiscale, digitare:

0 Contante

- Il risultato è il seguente:

```
        DOCUMENTO DI CORTESIA

            <Nome Ditta>
            <Indirizzo>
            <Località>
          <Telefono - Fax>
----------------------------------
          SCONTRINO REGALO
----------------------------------
REPARTO 01

Rif.DOC.<n.> del <01/01/20>

01/01/20  12:00          <#DOC. GEST.>
          <matricola fiscale>

        DOCUMENTO DI CORTESIA
```

15.3 Versamenti in cassa (F098)

Il dispositivo permette di eseguire versamenti in cassa, accompagnati dall'emissione di uno scontrino non fiscale. Questa funzione è utile ad esempio, quando si vuole creare un fondo cassa.
Non è possibile eseguire un versamento in cassa con transazioni aperte.

Abilitare/disabilitare l'azzeramento del totalizzatore all'atto della chiusura fiscale tramite la programmazione P510 (vedere paragrafo 9.7).

È possibile programmare in tastiera il tasto diretto tramite la programmazione P014 (vedere paragrafo 9.2).

Nel seguente esempio viene descritta la sequenza completa di un versamento in cassa di 20.00 euro:

- Premere il tasto VERSAMENTI:

- Sul display viene visualizzato:

- Digitare l'importo da versare nella cassa:

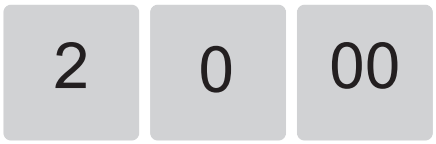

- Chiudere con il tasto di pagamento (es. tasto CONTANTE):

- Terminare la funzione premendo il tasto VERSAMENTI:

- Il risultato è il seguente:

```
        DOCUMENTO GESTIONALE

            <Nome Ditta>
            <Indirizzo>
            <Località>
          <Telefono - Fax>
------------------------------------
ENTRATA DI CASSA
------------------------------------
CONTANTI                        20.00
------------------------------------
TOT.                            20.00
01/01/20  12:00         <#DOC. GEST.>
NUMERO DI MATRICOLA:  <matr. fiscale>

        DOCUMENTO GESTIONALE
```

15.4 Prelievi di cassa (F097)

Il dispositivo permette di eseguire prelievi di cassa accompagnati dall'emissione di uno scontrino non fiscale. Questa funzione è utile ad esempio per il pagamento di corrieri ecc. Non è possibile eseguire un prelievo in cassa con transazioni aperte.

Abilitare/disabilitare l'azzeramento del totalizzatore all'atto della chiusura fiscale tramite la programmazione P510 (vedere paragrafo 9.7).

È possibile programmare in tastiera il tasto diretto tramite la programmazione P014 (vedere paragrafo 9.2).

Nel seguente esempio viene descritta la sequenza completa di un prelievo di cassa di 10.00 euro:

- Premere il tasto PRELIEVI:

- Sul display viene visualizzato:

- Digitare l'importo da prelevare nella cassa (es. 10.00 euro):

q

- Chiudere con il tasto di pagamento (es. tasto CONTANTE)

- Terminare la funzione premendo il tasto PRELIEVI DI CASSA:

- Se la cassa contiene un importo maggiore o uguale a 10.00 euro viene emesso uno scontrino con il resoconto del prelievo eseguito.

```
        DOCUMENTO GESTIONALE

            <Nome Ditta>
            <Indirizzo>
            <Località>
          <Telefono - Fax>
------------------------------------
USCITA DI CASSA
------------------------------------
CONTANTI                        10.00
------------------------------------
TOT.                            10.00
01/01/20  12:00          <#DOC. GEST.>
NUMERO DI MATRICOLA:   <matr. fiscale>

        DOCUMENTO GESTIONALE
```

ATTENZIONE:
Se la cassa contiene un importo inferiore al prelievo richiesto il display visualizza un avvertimento.

15.5 Recupero credito (F127)

Il dispositivo permette il recupero del credito per i clienti memorizzati in anagrafica.
Per recuperare il credito dal cliente generico occorre omettere la selezione del cliente e abilitare direttamente la modalità di recupero credito.
Per conoscere il credito del cliente generico eseguire la stampa del rapporto finanziario generale X10 (vedere paragrafo 7.2).
Per conoscere il numero cliente memorizzato eseguire la stampa del rapporto generale clienti X60 (vedere paragrafo 7.2).
Abilitare/disabilitare l'azzeramento del totalizzatore all'atto della chiusura fiscale tramite la programmazione P510 (vedere paragrafo 9.7).
È possibile programmare in tastiera il tasto diretto tramite la programmazione P014 (vedere paragrafo 9.2).

Nel seguente esempio viene descritta la sequenza completa per il recupero del credito di un cliente:

Selezionare il cliente memorizzato (vedere paragrafo 11.2) (es. cliente 3):

- Sul display viene visualizzato il credito e la descrizione del cliente selezionato:

- Abilitare la modalità di recupero credito:

- Digitare l'importo da recuperare (es. 50.00 euro):

- Chiudere con il tasto di pagamento per addebitare automaticamente l'importo al cliente 3 (es. tasto CONTANTE):

- Terminare la funzione recupero credito per stampare un resoconto su scontrino non fiscale:

- Il risultato è il seguente:

```
        DOCUMENTO GESTIONALE

          <Nome Ditta>
          <Indirizzo>
          <Località>
        <Telefono - Fax>
------------------------------------
RECUPERO CREDITI
------------------------------------
CLIENTE 3
CONTANTI                       50.00
------------------------------------
TOT.                           50.00
01/01/20  12:00      <#DOC. GEST.>
NUMERO DI MATRICOLA:  <matr. fiscale>

        DOCUMENTO GESTIONALE
```

15.6 Le funzioni multiple, macro (F365, F366, F367, F368, F369)

Per facilitare e velocizzare la fase di vendita, ad esempio di confezioni costituite da più articoli, è possibile memorizzare una serie di operazioni, altrimenti eseguibili manualmente in sequenza, e richiamarle successivamente mandandole automaticamente in esecuzione mediante l'utilizzo di un solo tasto adeguatamente predisposto.

In questo modo a seconda della sequenza memorizzata, il richiamo di una specifica funzione multipla, denominata macro, può eseguire una serie di vendite con apertura e chiusura automatica dello scontrino, oppure permettere operazioni automatiche come sconti o maggiorazioni all'interno di uno scontrino già aperto.

Programmare l'anagrafica reparti tramite la programmazione P120 (vedere paragrafo 9.3) avendo cura di impostare in modo opportuno il valore "funzione multipla".

Stampare l'elenco delle funzioni multiple programmate tramite la programmazione P060 (vedere paragrafo 9.2).
Programmare la funzione multipla nell'archivio del dispositivo tramite la programmazione P061 (vedere paragrafo 9.2).
Programmare in tastiera il tasto diretto tramite la programmazione P014 (vedere paragrafo 9.2) e associare il tasto (es. FUNZIONE MACRO).

Per maggiori informazioni vedere anche l'esempio descritto nel paragrafo 16.4.

Nel seguente esempio si presuppone che la funzione multipla n. 1 sia stata programmata con la seguente sequenza di funzioni: Reparto 1 + Sconto 10% + pagamento con carta di credito.

Procedere come segue:

- Premere direttamente il tasto:

Funzione macro 1

- Gli articoli ed i modificatori vengono registrati automaticamente, la transazione viene chiusa con la forma di pagamento programmato e viene stampato lo scontrino fiscale.

- Il risultato è il seguente:

```
            <Nome Ditta>
            <Indirizzo>
            <Località>
          <Telefono - Fax>

        DOCUMENTO COMMERCIALE
       di vendita o prestazione

DESCRIZIONE                PREZZO(€) IVA
REPARTO 01                     15.00  A
      SCONTO %    10.00%       -1.50

TOTALE COMPLESSIVO                13.50
DI CUI IVA                         1.23
PAGAMENTO CONTANTE                 0.00
PAGAMENTO ELETTRONICO             13.50
NON RISCOSSO                       0.00
RESTO                              0.00
IMPORTO PAGATO                    13.50

A: IVA 10.00%

01/01/20  12:00                <#DOC.>
          <matricola fiscale>
```

Le funzioni multiple, oltre a poter essere richiamate direttamente, possono essere eseguite indirettamente all'interno di altre operazioni di vendita come descritto di seguito:

- Durante la vendita di PLU ai quali, mediante la programmazione P220, sia stata associata una funzione multipla.
- Durante la vendita di reparti ai quali, mediante la programmazione P120, sia stata associata una funzione multipla.
- Durante operazioni di vendita mediante il richiamo di un codice cliente al quale, con la programmazione P340, sia stata associata una funzione multipla.

15.7 Funzione multiscontrino (F096)

La funzione multiscontrino consente di emettere scontrini non fiscali riportanti le vendite registrate nell'ultimo scontrino fiscale emesso, suddivise per gruppi di stampa appositamente predisposti (gruppi multiscontrino).

Programmare l'anagrafica reparti tramite la programmazione P120 (vedere paragrafo 9.3) avendo cura di impostare in modo opportuno il valore "GRUPPI MULTISCO.".

Abilitare l'utilizzo della funzione multiscontrino tramite la programmazione P041 (vedere paragrafo 9.2).

Stampare l'anagrafica reparti programmati tramite la programmazione P100 (vedere paragrafo 9.3).

Lo scontrino non fiscale relativo al gruppo 0 non viene mai stampato.

In questo esempio si presuppone che i reparti siano programmati come segue:

Reparto 1	Valore "Gruppi multisco." = 1
Reparto 2	Valore "Gruppi multisco." = 1
Reparto 5	Valore "Gruppi multisco." = 2

- Digitare le vendite che costituiscono la transazione (es. Reparto 1 con prezzo libero di 8.00 euro, Reparto 2 con prezzo libero di 2.00 euro, Reparto 5 con prezzo libero di 5.00 euro):

- A questo punto chiudere con un tasto di pagamento (es. Contanti):

- Il risultato è il seguente:

```
            <Nome Ditta>
            <Indirizzo>
            <Località>
          <Telefono - Fax>

       DOCUMENTO COMMERCIALE
     di vendita o prestazione

DESCRIZIONE              PREZZO(€) IVA
REPARTO 01                    8.00  A
REPARTO 02                    2.00  A
REPARTO 05                    5.00  A

TOTALE COMPLESSIVO           15.00
DI CUI IVA                    1.36
PAGAMENTO CONTANTE           15.00
PAGAMENTO ELETTRONICO         0.00
NON RISCOSSO                  0.00
RESTO                         0.00
IMPORTO PAGATO               15.00

A: IVA 10.00%

01/01/20  12:00          <#DOC.>
          <matricola fiscale>

        DETTAGLIO PAGAMENTI:
PAGAMENTO CONTANTE            8.00
ASSEGNI
PAGAMENTO CONTANTE           11.00
PAGAMENTO ELETTRONICO         0.00
NON RISCOSSO                 11.00
```

- Successivamente verranno stampati gli scontrini non fiscali dei reparti appartenenti al gruppo 1 e al gruppo 2:

```
        DOCUMENTO GESTIONALE

------------------------------------
           GRUPPO MULTI 1
------------------------------------
REPARTO 01                      8.00
REPARTO 02                      2.00
RIF.DOC.COMMERCIALI           <#DOC.>
01/01/20  12:00         <#DOC. GEST.>
NUMERO DI MATRICOLA:   <matr. fiscale>

        DOCUMENTO GESTIONALE
```

```
        DOCUMENTO GESTIONALE

------------------------------------
           GRUPPO MULTI 2
------------------------------------
REPARTO 05                      5.00
RIF.DOC.COMMERCIALI           <#DOC.>
01/01/20  12:00         <#DOC. GEST.>
NUMERO DI MATRICOLA:   <matr. fiscale>

        DOCUMENTO GESTIONALE
```

15.8 Azzeramento fiscale (F022)

L'azzeramento fiscale (o chiusura fiscale) è l'operazione da eseguire obbligatoriamente al termine di ogni giornata. È possibile programmare in tastiera il tasto diretto tramite la programmazione P014 (vedere paragrafo 9.2).

Premere il tasto:

15.9 Sblocco limite reparto (F129)

Il dispositivo permette di sbloccare temporaneamente il limite minimo o massimo impostato ad un reparto. Nel seguente esempio viene descritta la sequenza completa per lo sblocco di un limite impostato ad un reparto (es. Reparto 1 con limite massimo 1.00 euro).

- Premere il tasto SBLOCCO LIMITE REPARTO:

Sblocco limite reparto

- Sul display viene visualizzato:

```
€                    0.00
HALO/LALO ON
```

- Digitare l'importo (es. 1.50 euro):

1 5 0

- Selezionare il reparto a cui si vuole modificare il limite massimo di vendita (es. reparto 1):

REP1

- Chiudere con il tasto di pagamento (es. Contanti):

Contante

15.10 Luminosità display cliente (F122)

La procedura di seguito descrive come calibrare i parametri di luminosità del display lato cliente.
È possibile programmare in tastiera il tasto diretto tramite la programmazione P014 (vedere paragrafo 9.2).

- Premere il tasto:

Luminosità display cliente

- Sul display viene visualizzato:

```
€                    0.00
CONTRASTO CLIENTE <n.>
```

- Per impostare il valore desiderato digitare più volte il tasto.

Luminosità display cliente

15.11 Luminosità display operatore (F108)

La procedura di seguito descrive come calibrare i parametri di luminosità del display lato operatore.
È possibile programmare in tastiera il tasto diretto tramite la programmazione P014 (vedere paragrafo 9.2).

- Premere il tasto:

- Sul display viene visualizzato:

- Per impostare il valore desiderato digitare più volte il tasto.

16 ESEMPI

16.1 Esempi di chiusura fiscale

Procedere come segue:

- Entrare in assetto Azzeramento mediante il tasto CHIAVE:

- Eseguire la chiusura fiscale:

- Premere il tasto SUBTOTALE per confermare:

- Sul display viene visualizzato:

```
      INVIO CORRISPETTIVI
IN CORSO     \
```

- In caso di esito positivo, sul display viene visualizzato:

```
      INVIO CORRISPETTIVI
<ESITO POSITIVO>     \
```

Chiusura fiscale regolare andata a buon fine

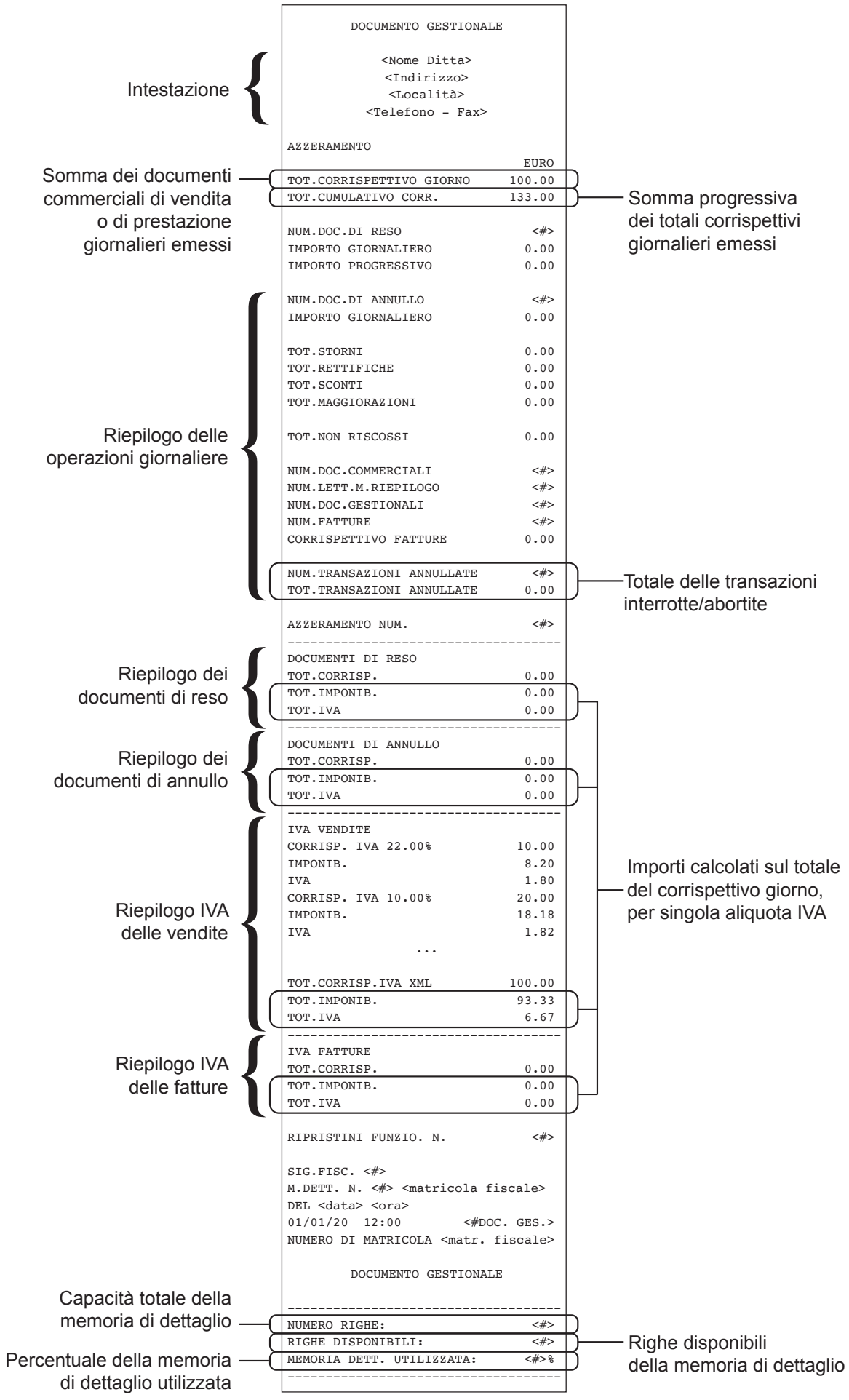

Dopo la stampa dello scontrino di chiusura, in caso di esito positivo e quindi di trasmissione andata a buon fine, il dispositivo emetterà il seguente scontrino:

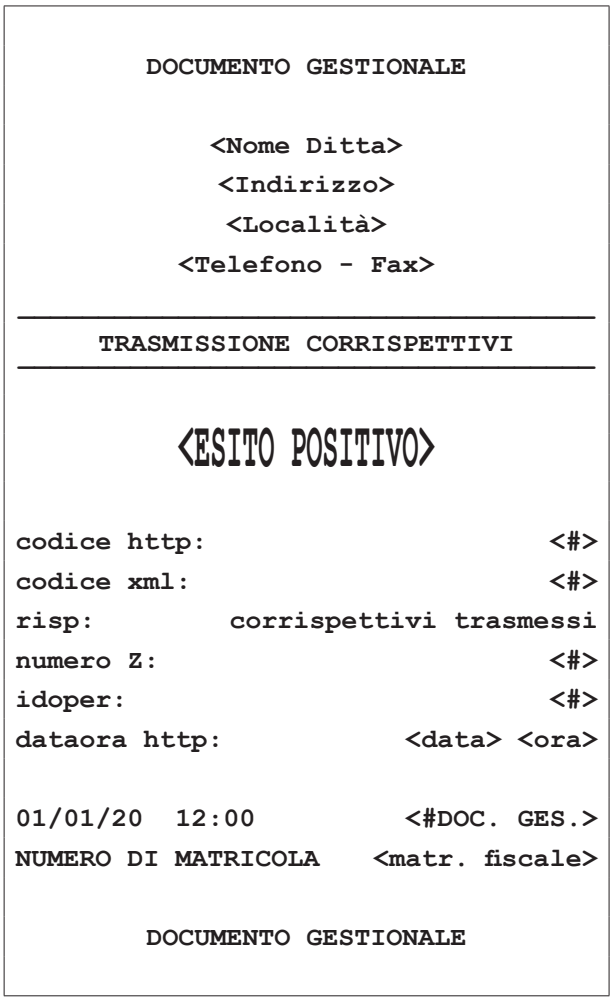

DOCUMENTO GESTIONALE

<Nome Ditta>
<Indirizzo>
<Località>
<Telefono - Fax>

TRASMISSIONE CORRISPETTIVI

〈ESITO POSITIVO〉

codice http: <#>
codice xml: <#>
risp: corrispettivi trasmessi
numero Z: <#>
idoper: <#>
dataora http: <data> <ora>

01/01/20 12:00 <#DOC. GES.>
NUMERO DI MATRICOLA <matr. fiscale>

DOCUMENTO GESTIONALE

Chiusura fiscale non andata a buon fine

Lo scontrino che viene emesso in caso di chiusura fiscale non andata a buon fine è il seguente:

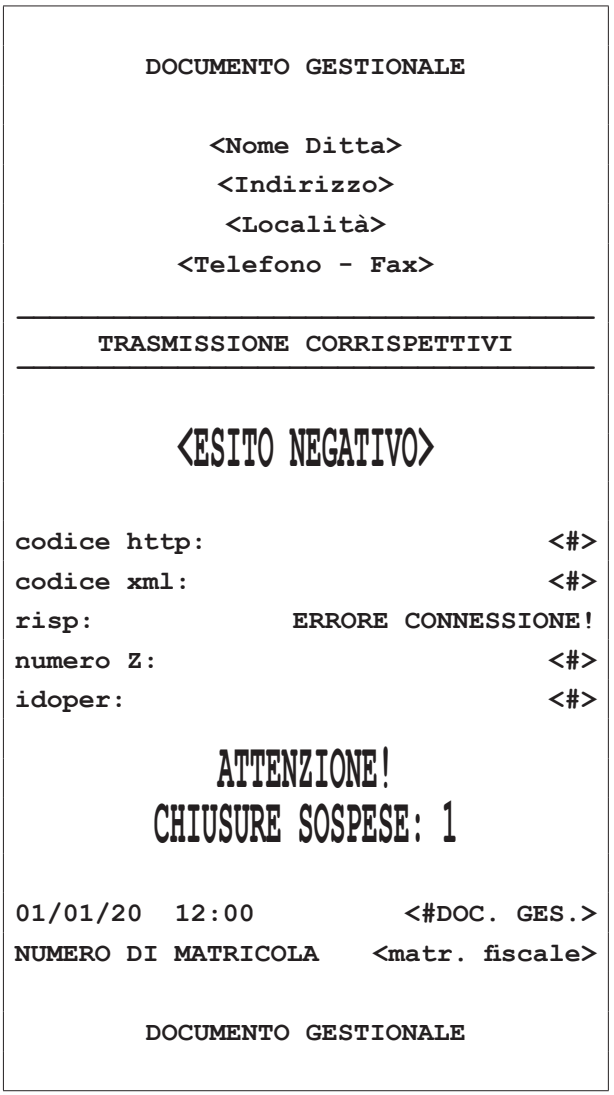

DOCUMENTO GESTIONALE

<Nome Ditta>
<Indirizzo>
<Località>
<Telefono - Fax>

TRASMISSIONE CORRISPETTIVI

〈ESITO NEGATIVO〉

codice http: <#>
codice xml: <#>
risp: ERRORE CONNESSIONE!
numero Z: <#>
idoper: <#>

ATTENZIONE!
CHIUSURE SOSPESE: 1

01/01/20 12:00 <#DOC. GES.>
NUMERO DI MATRICOLA <matr. fiscale>

DOCUMENTO GESTIONALE

La prima parte dello scontrino evidenzia il fallito tentativo di trasmissione della chiusura fiscale, dando esito negativo mentre la seconda parte dello scontrino mostra il messaggio di avviso di chiusura fiscale in sospeso.

16.2 Esempio di riconfigurazione tasto

Per “personalizzazione della tastiera” si intende la riconfigurazione delle funzioni associate ai tasti, per adeguare il dispositivo alle esigenze dell’esercizio commerciale o del singolo punto di vendita. La personalizzazione della tastiera si basa su queste regole:

- La posizione fisica di ciascun tasto è identificata da un numero, chiamato codice posizione del tasto.
- Ciascuna funzione operativa del dispositivo è identificata con un proprio numero, chiamato codice di funzione.
- Per realizzare tasti doppi o quadrupli, la funzione desiderata deve essere programmata su tutti i tasti singoli interessati (2 o 4 tasti).

Una volta riconfigurato il tasto desiderato è possibile sostituire l’etichetta (vedere paragrafo 3.6).
Procedere come segue:

- Entrare in assetto Programmazione mediante il tasto CHIAVE:

- Stampare la configurazione tasti per avere la programmazione tasti corrente e l’elenco delle funzioni disponibili:

- Attivare la procedura di personalizzazione:

- Sul display viene visualizzato:

- Ricercare il codice di posizione desiderato utilizzando i tasti con le frecce di selezione. Fare riferimento alla lista configurazione tasti stampata (es. quinto tasto della prima riga = 05):

- Sul display viene visualizzato:

- Premere il tasto SUBTOTALE per confermare:

- Sul display viene visualizzato:

- Ricercare la funzione desiderata da associare al livello 0 del tasto utilizzando i tasti con le frecce di selezione. Fare riferimento alla lista configurazione tasti stampata (es. Sconto/Magg 1 = 037):

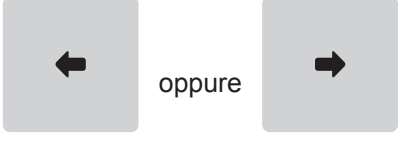

- Sul display viene visualizzato:

```
                    [SCONTO/MAGG 1]
FUNZIONE livello 0
```

- Premere il tasto SUBTOTALE per confermare:

- Sul display viene visualizzato:

```
                    [REPARTO 10]
FUNZIONE livello 1
```

- Ricercare la funzione desiderata da associare al livello 1 del tasto utilizzando i tasti con le frecce di selezione. Fare riferimento alla lista configurazione tasti stampata (es. Funzione macro 1 = 366):

- Sul display viene visualizzato:

```
                  [FUNZIONE MACRO 1]
FUNZIONE livello 1
```

- Premere il tasto SUBTOTALE per confermare:

- Per riconfigurare altri tasti ripetere i punti appena descritti oppure concludere la procedura premendo il tasto CONTANTE:

- Il risultato è il seguente:

```
          DOCUMENTO GESTIONALE


------------------------------------
P(014) DISPOSIZIONE TASTI
------------------------------------
#TASTO              [RIGA 1, COLONNA 5]
FUNZIONE livello 0      [SCONTO/MAGG 1]
FUNZIONE livello 1   [FUNZIONE MACRO 1]

01/01/20  12:00           <#DOC. GEST.>
NUMERO DI MATRICOLA:    <matr. fiscale>

          DOCUMENTO GESTIONALE
```

NOTA:
La procedura appena descritta può anche essere eseguita collegando il dispositivo a un PC. Utilizzare il tool CEFiscalRXConfigurator (contattare il vostro rivenditore).

16.3 Esempio di personalizzazione sconto/maggiorazione

Il dispositivo può gestire 20 modalità di sconto/maggiorazione programmabili, identificate da un numero da 1 a 20. Ciascuna delle venti modalità di sconto/maggiorazione può essere abilitata per effettuare sconti o maggiorazioni e può essere definita individualmente, mediante la programmazione P420 (vedere paragrafo 9.6).

Le modalità di sconto/maggiorazione programmate possono essere associate ad otto differenti tasti modificatori (programmazione P411, vedere paragrafo 9.6): F037, F038, F039, F040, F041, F045, F058, F059.

NOTA:
Le procedure descritte di seguito possono anche essere eseguite collegando il dispositivo a un PC. Utilizzare il tool CEFiscalRXConfigurator (contattare il vostro rivenditore).

FASE1: Personalizzazione sconti/maggiorazioni
Procedere come segue:

- Entrare in assetto Programmazione mediante il tasto CHIAVE:

- Attivare la procedura di personalizzazione:

- Sul display viene visualizzato:

- Digitare il codice di posizione prescelto (es. 1) seguito dal tasto SUBTOTALE:

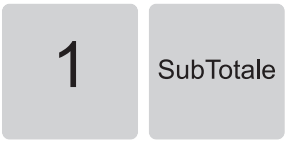

- Sul display viene visualizzato:

- Abilitare o disabilitare lo sconto/maggiorazione appena programmato utilizzando i tasti con le frecce di selezione:

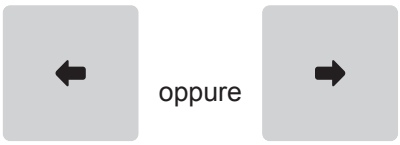

- Premere il tasto SUBTOTALE per confermare:

- Sul display viene visualizzato:

- Digitare una descrizione sintetica utilizzando il tastierino numerico. Ad ogni tasto corrisponde un set di caratteri (vedere legenda sul tasto). Premere ripetutamente un tasto per scorrere il set di caratteri ad esso associato. Per cancellare un carattere inserito erroneamente premere il tasto C.

- Confermare con il tasto SUBTOTALE:

- Sul display viene visualizzato:

[PERCENTUALE]
PERCENTUALE/VALORE

- Selezionare il tipo di sconto/maggiorazione (es. Percentuale) utilizzando i tasti con le frecce di selezione:

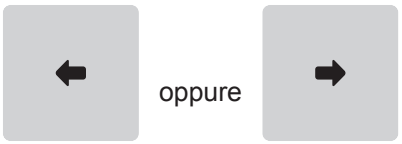

- Premere il tasto SUBTOTALE per confermare:

- Sul display viene visualizzato:

[SCONTO]
SCONTO/MAGGIORAZIONE

- Selezionare il tipo di modificatore (es. Sconto) utilizzando i tasti con le frecce di selezione:

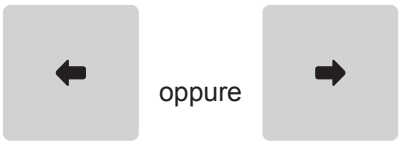

- Premere il tasto SUBTOTALE per confermare:

- Sul display viene visualizzato:

[SU ARTICOLO]
ARTICOLO/SUBTOTALE

- Selezionare la modalità di sconto/maggiorazione (es. Su articolo e subtotale) utilizzando i tasti con le frecce di selezione:

- Premere il tasto SUBTOTALE per confermare:

- Sul display viene visualizzato:

0.00%
MAX PERCENTUALE

- Digitare un valore massimo di importo/percentuale utilizzando il tastierino numerico (es. 800 = 8.00%) e confermando premendo il tasto SUBTOTALE:

- Sul display viene visualizzato:

0.00%
PERCENTUALE

- Digitare un valore prefissato di importo/percentuale utilizzando il tastierino numerico (es. 100 = 1.00%) e confermando premendo il tasto SUBTOTALE:

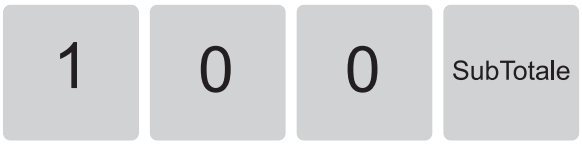

- Per personalizzare altri sconti/maggiorazioni, ripetere i punti appena descritti oppure concludere la procedura premendo il tasto CONTANTE:

- Il risultato è il seguente:

```
        DOCUMENTO GESTIONALE


P(420) PROGR. SCO/MAGG
#SCONTO/MAGG.:                      1
ABILITA                    [ABILITATO]
DESCR:                          SCONTO
PERCENTUALE/VALORE:     [PERCENTUALE]
SCONTO/MAGGIORAZIONE:         [SCONTO]
ARTICOLO/SUBTOTALE:     [SU ARTICOLO]
MAX PERCENTUALE:                8.00%
PERCENTUALE                     1.00%

01/01/20  12:00          <#DOC. GEST.>
NUMERO DI MATRICOLA:   <matr. fiscale>

        DOCUMENTO GESTIONALE
```

FASE2: Associazione ai tasti modificatori

- Attivare la procedura di personalizzazione:

- Sul display viene visualizzato:

- Digitare il numero corrispondente al tasto modificatore desiderato (es. tasto modificatore 1 corrispondente alla funzione F037 programmabile in tastiera):

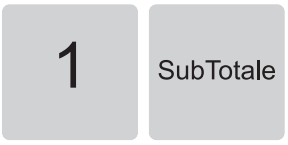

- Sul display viene visualizzato:

- Digitare il numero che identifica la modalità di sconto/maggiorazione da associare al tasto modificatore (es. sconto/maggiorazione 1 personalizzato nella fase 1):

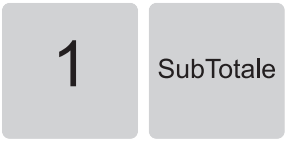

- Per associare altri tasti modificatori, ripetere i punti appena descritti oppure concludere la procedura premendo il tasto CONTANTE:

- Il risultato è il seguente:

```
        DOCUMENTO GESTIONALE


_____________________________________
P(014) DISPOSIZIONE TASTI
_____________________________________
#TASTO              [RIGA 1, COLONNA 5]
FUNZIONE livello 0      [SCONTO/MAGG 1]
FUNZIONE livello 1   [FUNZIONE MACRO 1]

01/01/20  12:00          <#DOC. GEST.>
NUMERO DI MATRICOLA:   <matr. fiscale>

        DOCUMENTO GESTIONALE
```

16.4 Esempio di funzione multipla (macro)

La funzione multipla si programma inserendo il numero identificativo, impostando le opzioni di funzionamento e infine selezionando una o più operazioni da eseguire in sequenza. Reparti o PLU devono essere programmati con un importo prefissato diverso da 0.00 euro.

NOTA:
Le procedure descritte di seguito possono anche essere eseguite collegando il dispositivo a un PC. Utilizzare il tool CEFiscalRXConfigurator (contattare il vostro rivenditore).

FASE1: Personalizzazione funzione multipla (macro)

- Entrare in assetto Programmazione mediante il tasto CHIAVE:

- Attivare la procedura di personalizzazione:

- Sul display viene visualizzato:

- Digitare il numero corrispondente al tasto macro desiderato (es. tasto macro 1 corrispondente alla funzione F366 programmabile in tastiera):

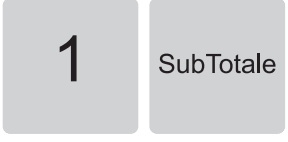

- Sul display viene visualizzato:

CODICE

Digitare il codice di posizione prescelto (es. 1):

- Sul display viene visualizzato:

[ABILITATO]
ABILITA FUNZIONE

- Abilitare o disabilitare la funzione multipla (macro) utilizzando i tasti con le frecce di selezione:

- Premere il tasto SUBTOTALE per confermare:

- Sul display viene visualizzato:

[TUTTI OPERAT.]
OPERATORE ABILITATO

- Abilitare o meno le limitazioni relative agli operatori (es. tutti gli operatori) utilizzando i tasti con le frecce di selezione:

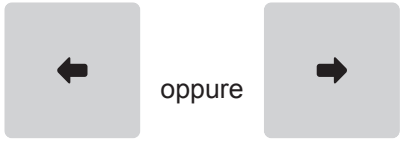

- Premere il tasto SUBTOTALE per confermare:

- Sul display viene visualizzato:

[STOP MACRO]
FUNZIONE 1

- Selezionare la funzione che si desidera aggiungere alla sequenza (es. Totale) utilizzando i tasti con le frecce di selezione:

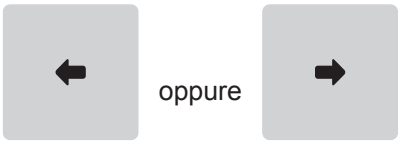

- Premere il tasto SUBTOTALE per confermare:

- Sul display viene visualizzato:

[STOP MACRO]
FUNZIONE 2

- Una volta aggiunte le funzioni desiderate (max. 25) concludere la procedura premendo il tasto CONTANTE:

- Il risultato è il seguente:

```
        DOCUMENTO GESTIONALE


-----------------------------------------
P(061) CREAZ. FUNZ. MULTIPLA
-----------------------------------------
#FUNZIONE MULTIPLA:                    1
CODICE:                                1
ABILITA FUNZIONE:            [ABILITATO]
OPERATORE ABILITATO:  [TUTTI OPERAT.]
FUNZIONE 1                     [TOTALE]
                   ...
                   ...
                   ...
FUNZIONE 25                [STOP MACRO]

01/01/20  12:00          <#DOC. GEST.>
NUMERO DI MATRICOLA:   <matr. fiscale>

        DOCUMENTO GESTIONALE
```

FASE2: Riconfigurazione tasto

Seguire le istruzioni fornite nel paragrafo 16.2.

16.5 Esempio di cambio valuta

La funzione di cambio valuta consente di impostare un cambio valuta sul dispositivo e di effettuare una conversione da una valuta all'altra (es. da € a $, ecc.).

Procedere come segue

- Entrare in assetto Programmazione mediante il tasto CHIAVE:

- Attivare la procedura di personalizzazione:

- Sul display viene visualizzato:

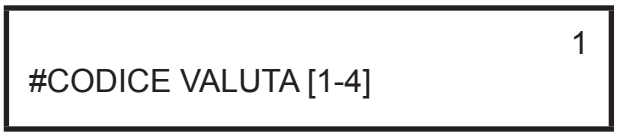

- Selezionare il codice valuta desiderato (es. 1) seguito dal tasto SUBTOTALE:

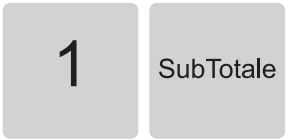

- Sul display viene visualizzato:

- Digitare una descrizione sintetica utilizzando il tastierino numerico (es. EURO). Ad ogni tasto corrisponde un set di caratteri (vedere legenda sul tasto). Premere ripetutamente un tasto per scorrere il set di caratteri ad esso associato. Per cancellare un carattere inserito erroneamente premere il tasto C.

- Confermare con il tasto SUBTOTALE:

- Sul display viene visualizzato:

- Impostare il rapporto di cambio della valuta (es. 1.2) seguito dal tasto SUBTOTALE:

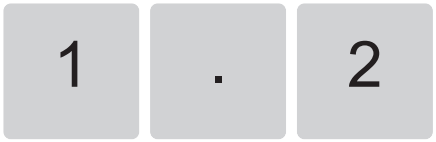

- Sul display viene visualizzato:

- Impostare il numero di decimali della valuta (es. 2) seguito dal tasto SUBTOTALE:

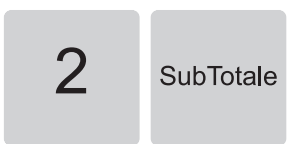

- Per creare altri cambi valuta ripetere i punti appena descritti oppure concludere la procedura con il tasto TOTALE.

- Il risultato è il seguente:

```
          DOCUMENTO GESTIONALE


________________________________________
P(530) RAPPORTO CAMBIO VALUTA
________________________________________
#CODICE VALUTA:                        1
DESCR:                              EURO
RAPPORTO CAMBIO:                     1.2
DECIMALI VALUTA:                     [2]

01/01/20  12:00          <#DOC. GEST.>
NUMERO DI MATRICOLA:   <matr. fiscale>

          DOCUMENTO GESTIONALE
```

17 SPECIFICHE

17.1 Specifiche hardware

GENERALI	
Sensori	Temperatura testina, presenza carta, coperchio aperto, quasi fine carta
Protocollo	CUSTOM XON/OFF FASY XON/OFF CUSTOM CUSTOM DLL
Funzioni principali	30 reparti (liberi e prefissati) 2 operatori (con possibilità di password) 10 PLU (con codice EAN) Programmazione descrizione del reparto e PLU fino a 44 caratteri Programmazione intestazione fino a 44 caratteri su 9 linee 10 tipi di pagamenti programmabili 11 gruppi IVA 10 Clienti (con gestione totale venduto) Sconti e maggiorazioni su articolo, su subtotale, a valore e in percentuale Report fiscali, finanziari, statistici delle vendite e storici Datario automatico con stampa dell'ora perenne Storno operazioni errate, annulla scontrino errato, documento di reso Calcolo, stampa e visualizzazione del resto Recupero credito Calcolo IVA e suddivisione aliquote Memorizzazione e stampa codice fiscale, partita IVA e dati Clienti Azzeramento fiscale Controllo scontrino aperto da tastiera

INTERFACCE	
Connettore USB	12 Mbit/s (USB 2.0 full speed)
Connettore USB host	Collegamento tastiera
Connettore seriale RS232 (RJ45)	da 9600 bps a 115200 bps
Connettore Ethernet	10 Mbit/s
Connettore cassetto rendiresto (RJ12)	Gestione cassetti da 6 V a 24 V
Connettore display (RJ11)	
Wi-Fi 802.11 b/g/n (opzionale)	

MEMORIE	
Memoria di dettaglio	Scheda SD
Memoria Flash	2 MB (+1 MB interno al microprocessore)
Memoria RAM batterizzata	64 kB
Memoria RAM non batterizzata	8 MB
Memoria di riepilogo	256 kB (2500 azzeramenti)
STAMPANTE	
Risoluzione [4]	203 dpi (8 dot/mm)
Metodo di stampa	Termico con testina fissa
Affidabilità testina [1]	
Resistenza all'abrasione [3]	150 km (con carta consigliata)
Numero impulsi	100 M (12.5% duty cycle)
Larghezza di stampa	72 mm
Velocità di stampa [1] [2]	max. 280 mm/s
CARTA	
Tipo di carta	Carta termica in rotolo, lato termico all'esterno del rotolo
Larghezza carta	80 mm ± 0.5 mm
Grammatura carta	da 55 g/m^2 a 90 g/m^2
Spessore carta	da 63 µm a 85 µm
Carta consigliata	KANZAN KF50, MITSUBISHI PF5067
Diametro esterno rotolo	max. 100 mm
Diametro esterno anima rotolo	max. 25 mm (+1 mm)
Spessore anima interna	2 mm (+1 mm)
Fine carta	Non attaccato all'anima del rotolo
Tipo anima	Cartone o plastica

TAGLIERINA	
Metodo di taglio	Taglio parziale
Durata prevista (1)	1000000 tagli
SPECIFICHE ELETTRICHE STAMPANTE	
Alimentazione	24 Vdc ±10% (alimentatore esterno opzionale)
Assorbimento medio (2)	2.2 A
Assorbimento standby	0.1 A
SPECIFICHE ELETTRICHE ALIMENTATORE cod. 963GE020000053	
Tensione di alimentazione	da 100 Vac a 240 Vac
Frequenza	da 50 Hz a 60 Hz
Corrente (output)	2.5 A
Potenza	60 W
SPECIFICHE AMBIENTALI	
Temperatura di funzionamento	da 0°C a +50°C
Umidità relativa (RH)	da 10% a 85% (senza condensa)
Temperatura di stoccaggio	
1 settimana	da -20°C a +70°C
Fino a 3 mesi	da -20°C a +70°C
Fino a 1 anno	da -20°C a +70°C
Umidità relativa di stoccaggio (RH)	da 10% a 90% (senza condensa)

NOTE:
(1) : Rispettando la regolare pianificazione della pulizia delle parti del dispositivo.
(2) : Riferito ad uno scontrino tipico CUSTOM (L = 10 cm, densità = 12.5% dots accesi).
(3) : Sono esclusi i danni causati da graffi, ESD ed elettromigrazione.
(4) : La qualità di stampa è fortemente influenzata dal tipo di trattamento chimico e dal tipo di stoccaggio a cui è stata sottoposta la carta termica, oltre che dalla grammatura della stessa. Potrebbe quindi rendersi necessario agire sul valore di energia di stampa (vedere programmazione P018) per ottenere la qualità di stampa desiderata.

17.2 Dimensioni dispositivo

Dati riferiti al dispositivo senza rotolo carta. Le dimensioni riportate nelle immagini seguenti sono espresse tutte in millimetri.

K3-F RT STD

Lunghezza	206 mm
Altezza con coperchio chiuso	140 mm
Altezza con coperchio aperto	255 mm
Larghezza	148 mm
Peso	1970 g

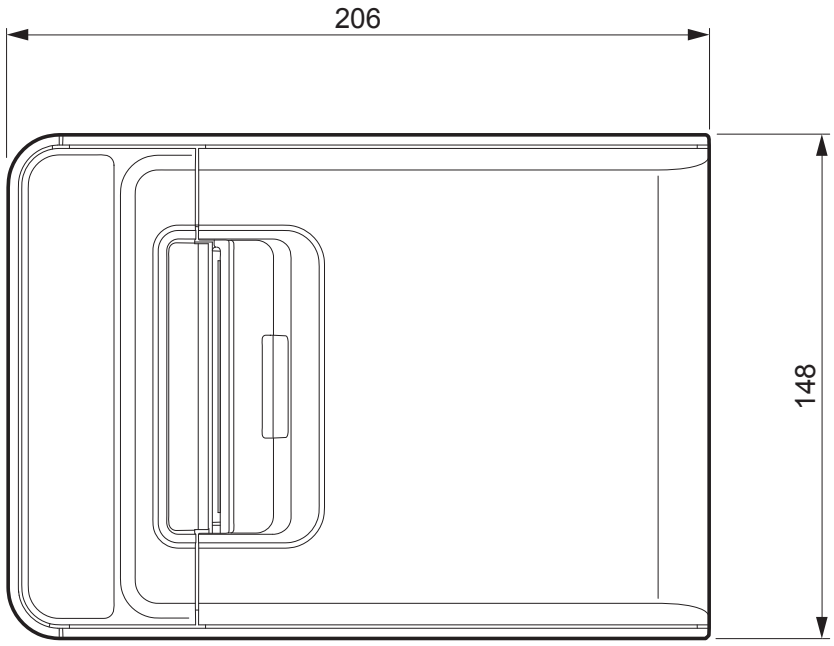

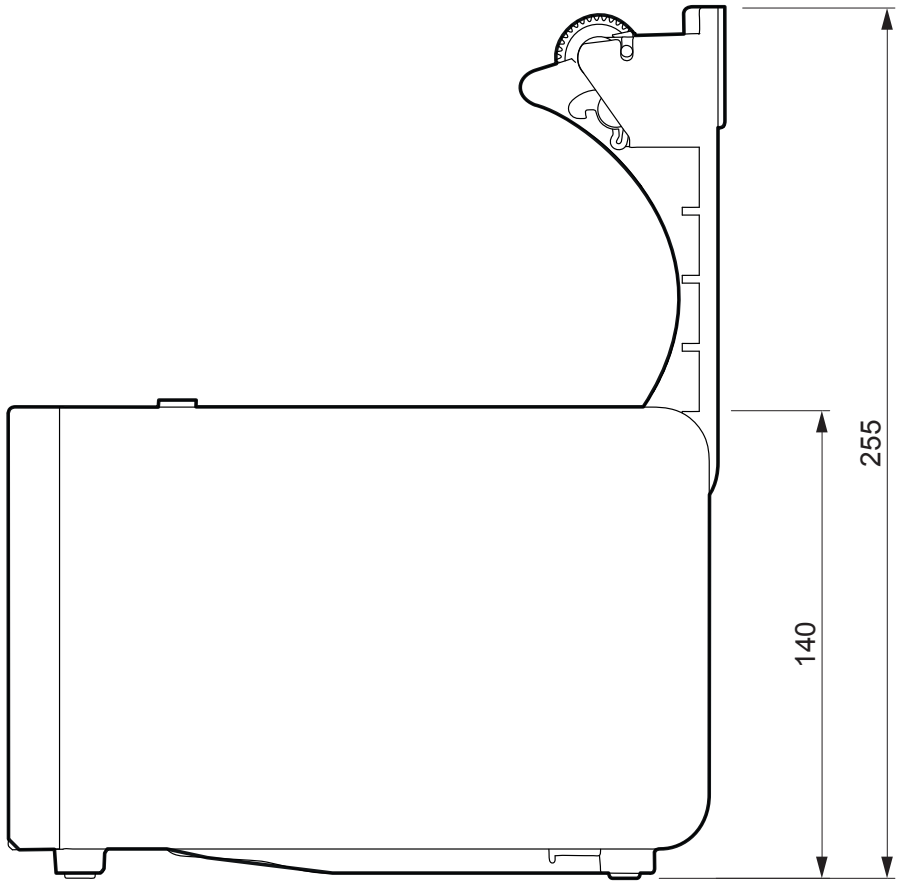

K3-F RT DSP

Lunghezza	230.3 mm
Altezza con coperchio chiuso	140 mm
Altezza con coperchio aperto	255 mm
Larghezza	148 mm
Peso	2100 g

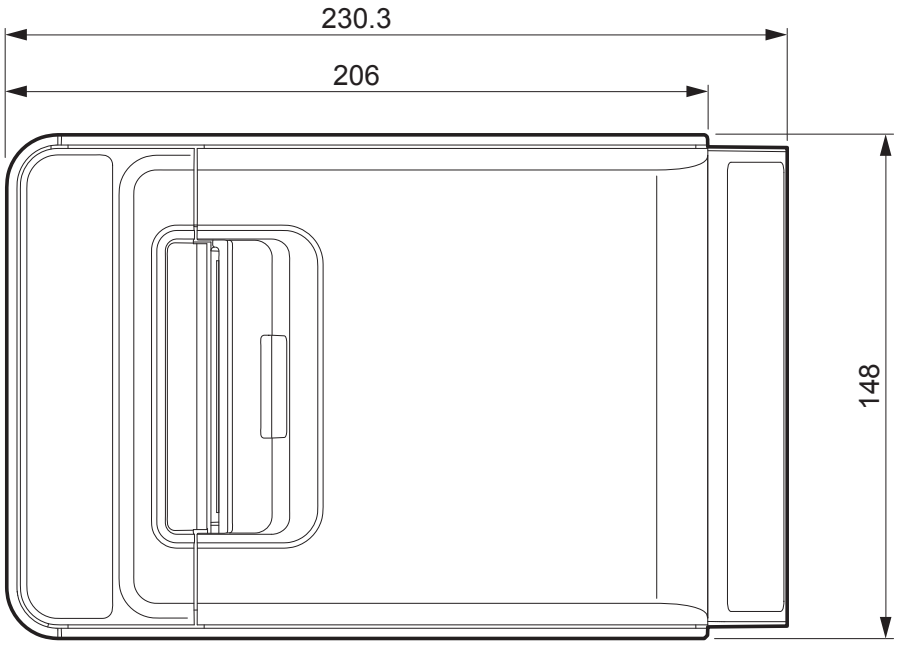

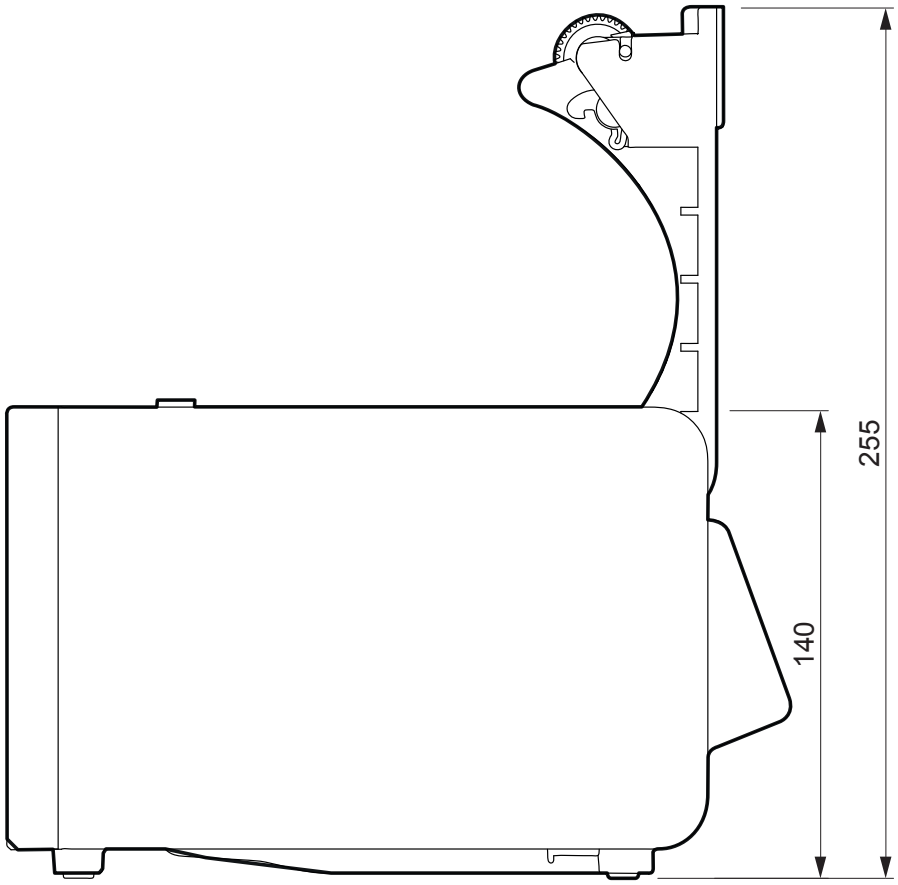

K3-F RT STD con tastiera 30 tasti (opzionale)

Lunghezza	206 mm
Altezza con coperchio chiuso	165 mm
Altezza con coperchio aperto	280 mm
Larghezza	148 mm
Peso	2660 g

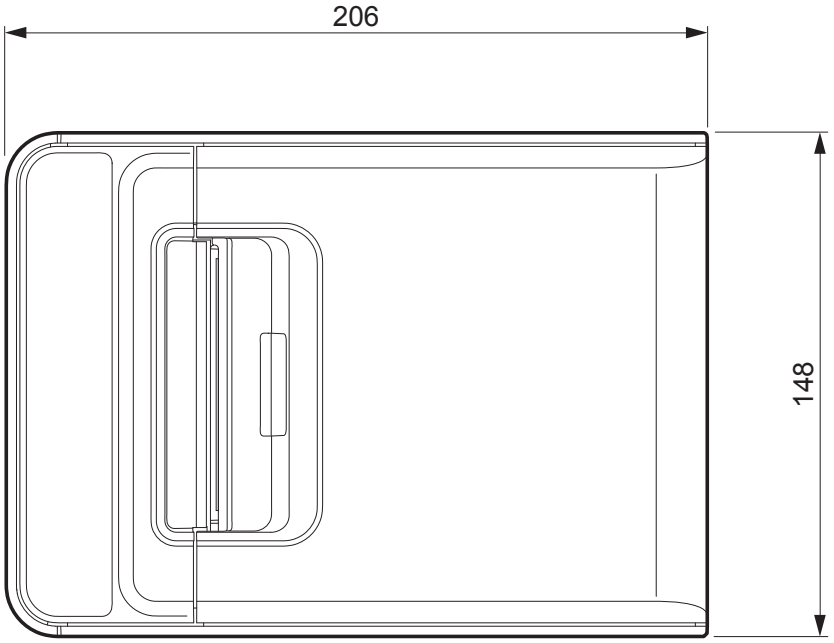

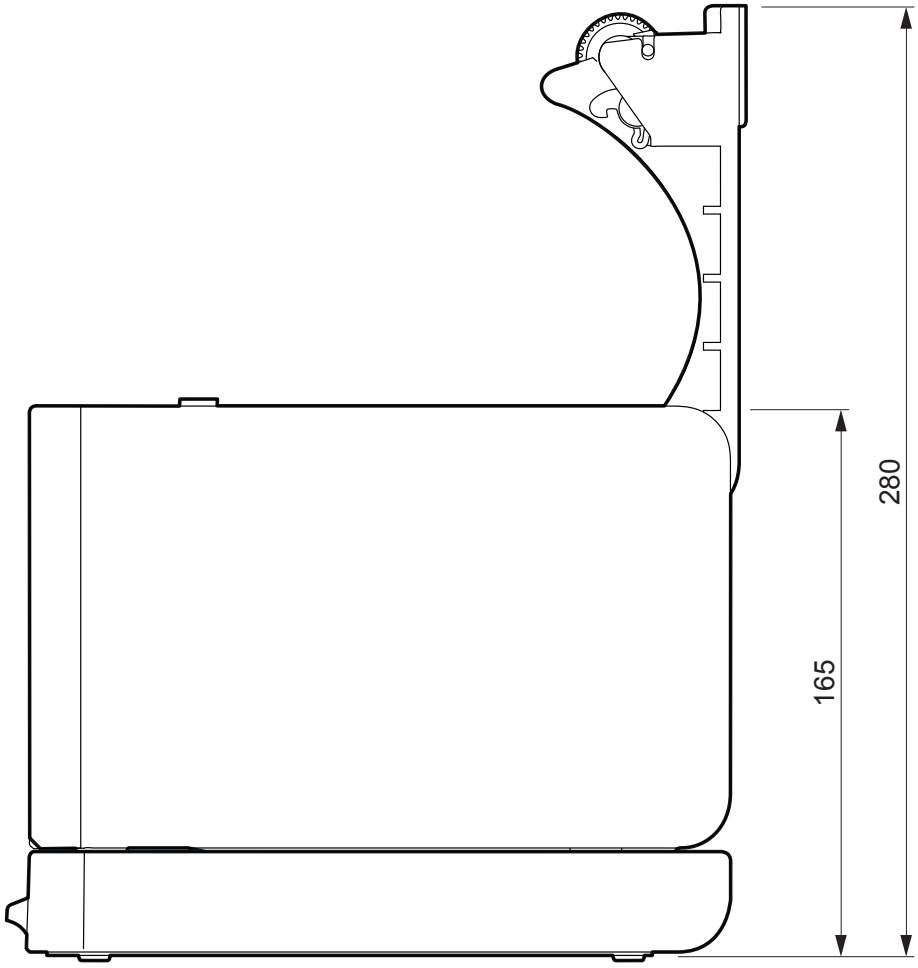

K3-F RT DSP con tastiera 30 tasti (opzionale)

Lunghezza	230.3 mm
Altezza con coperchio chiuso	165 mm
Altezza con coperchio aperto	280 mm
Larghezza	148 mm
Peso	2790 g

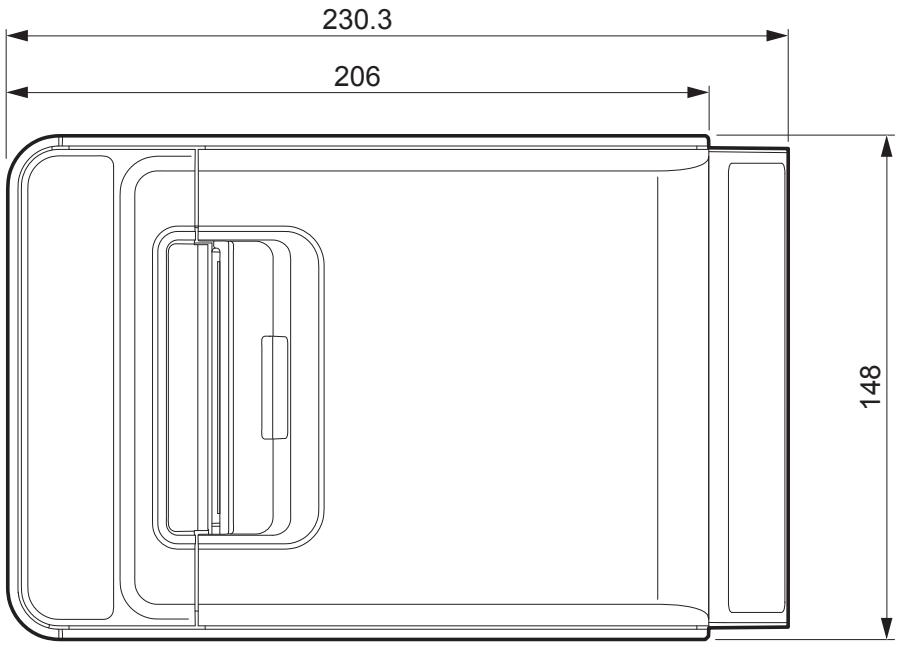

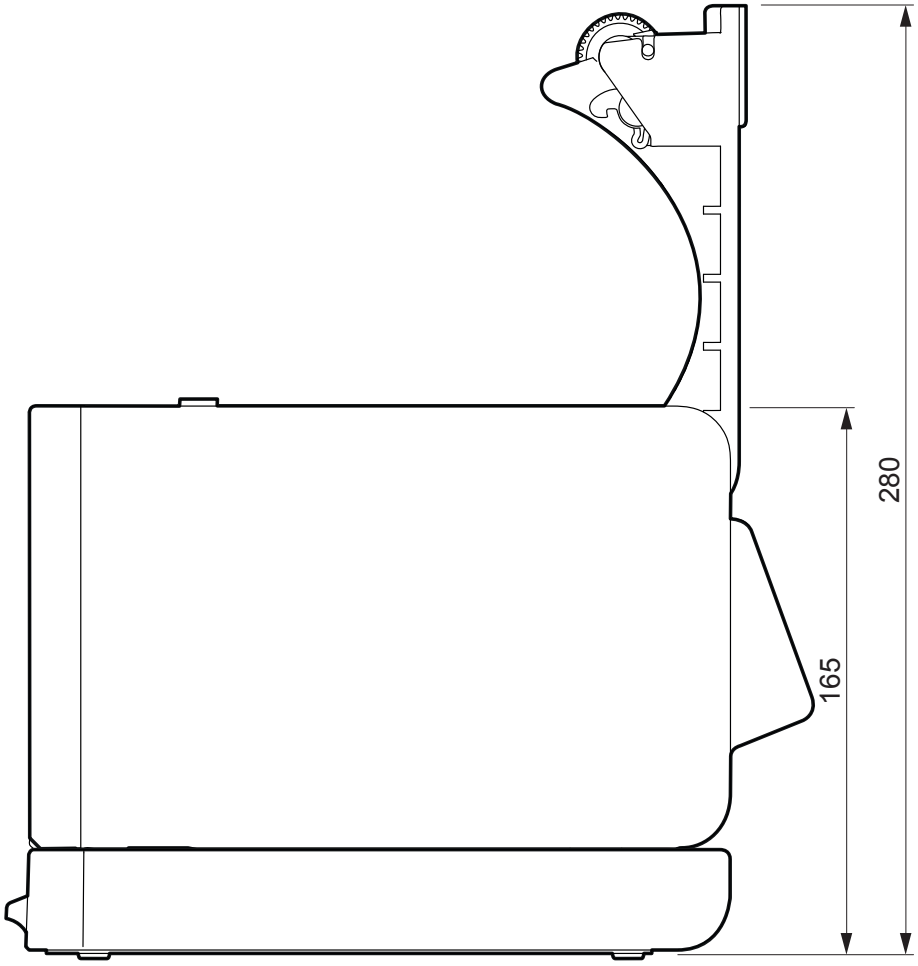

17.3 Dimensioni alimentatore e cavo di alimentazione

Nella seguente tabella sono riportate le misure dell'alimentatore e del cavo di alimentazione forniti in dotazione con il dispositivo (a seconda del modello, vedere paragrafo 3.1).

CAVO DI ALIMENTAZIONE cod. 26100000000311	
Lunghezza	2000 mm
ALIMENTATORE cod. 963GE020000053	
Lunghezza	127 mm
Altezza	35.5 mm
Larghezza	56 mm

Tutte le dimensioni riportate nelle immagini seguenti sono espresse in millimetri.

CAVO DI ALIMENTAZIONE cod. 26100000000311

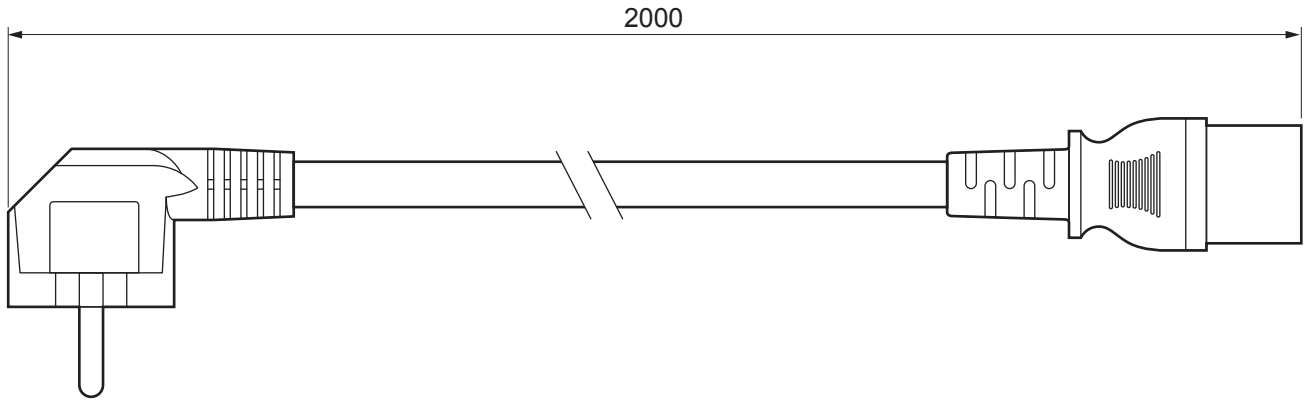

ALIMENTATORE cod. 963GE020000053

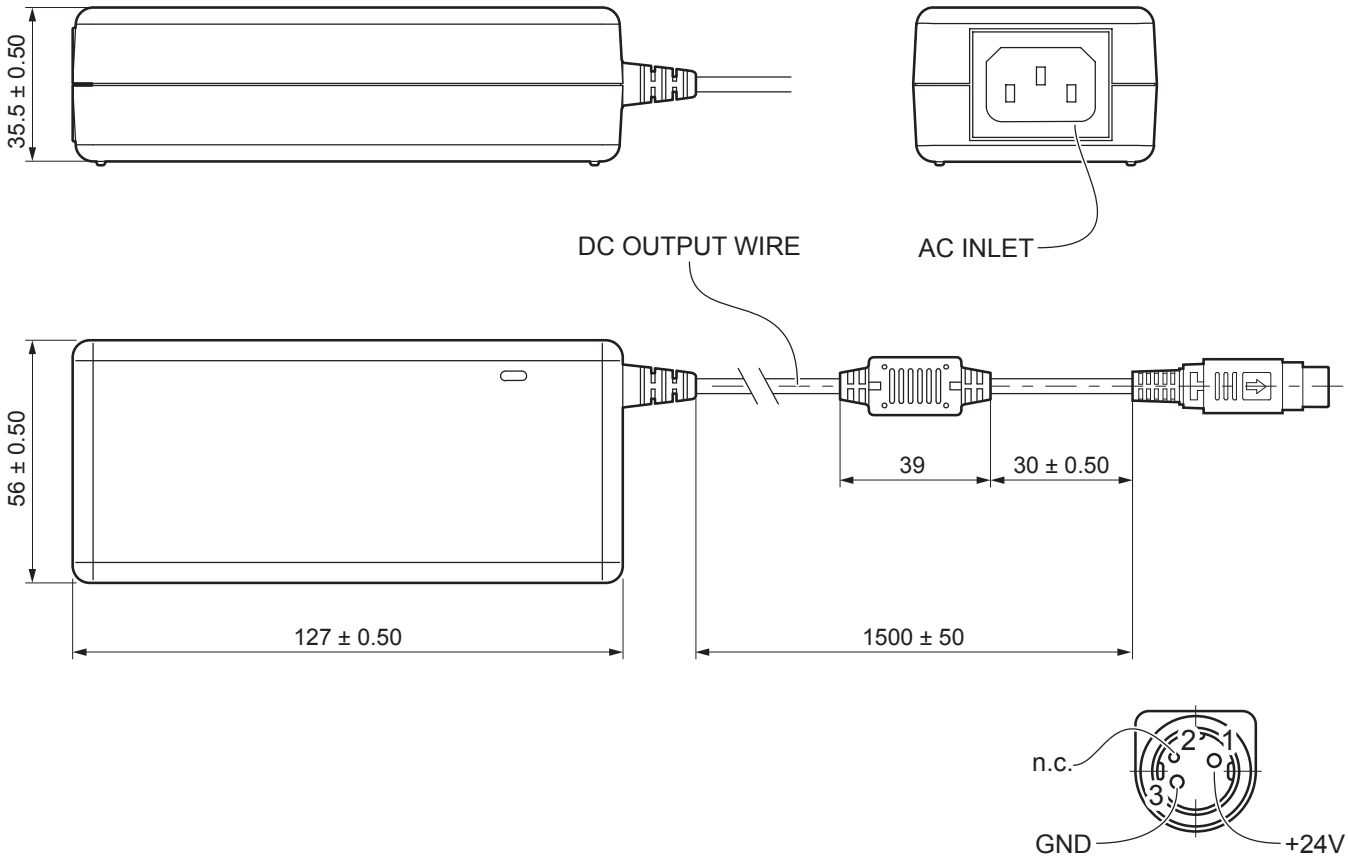

Part Number : 0576100M000124 Rev.1.05

CUSTOM S.p.A.
World Headquarters
Via Berettine, 2/B - 43010 Fontevivo, Parma ITALY
Tel. +39 0521 680111 - Fax +39 0521 610701
info@custom.biz - www.custom.biz

All rights reserved

www.custom.biz